Scheda Tecnica Prodotto

GWA1391

FK

Il modulo pulsantiera connessa non necessita di alimentazione (nè da rete nè da batteria) grazie all'uso di una tecnologia che consente di ricavare l'energia necessaria per la trasmissione dei comandi ZigBee dalla pressione dei pulsanti da parte dell'utente.Il modulo pulsantiera connessa consente l'invio di quattro comandi ZigBee indipendenti mediante l'azionamento dei quattro pulsanti locali. Il dispositivo può essere installato sia ad incasso (su supporti System Pura) sia a parete utilizzando il fondo fornito nella confezione. La pulsantiera deve essere completata di tasti frontali: con 2 tasti GWC2x080 da 1 modulo o con 1 tasto GWC2x081 da 2 moduli.

Categoria	Pulsantiera comandi 4 canali	N. moduli	2
Alimentazione	Accumulatore di energia cinetica integrato	Connessioni radio	Zigbee (IEEE 802.15.4)
Potenza in uscita Zigbee	7 dBm / 5 mW	Comando locale	Mediante 4 pulsanti frontali (da completare con tasto)
Grado di protezione	IP20	Temperatura di funzionamento	-5 ÷ +45 °C
Temperatura di stoccaggio	-25 ÷ +70 °C	Umidità relativa (non condensante)	Max 93%
Norma di riferimento	Direttiva RoHS, Direttiva RED, EN 62368-1, EN 303 446-1, EN 301 489-1, EN 301 489-17, EN 55032, EN 55035, EN 300 328, EN 62479, EN IEC 63000	N. canali	4
Tasto	Da completare (codice da GWC2x080 a GWC2x081)	Installazione	Incasso o parete
Sicurezza	AES128 (CBC) autenticazione con contatore di sequenza		

DIMENSIONALE

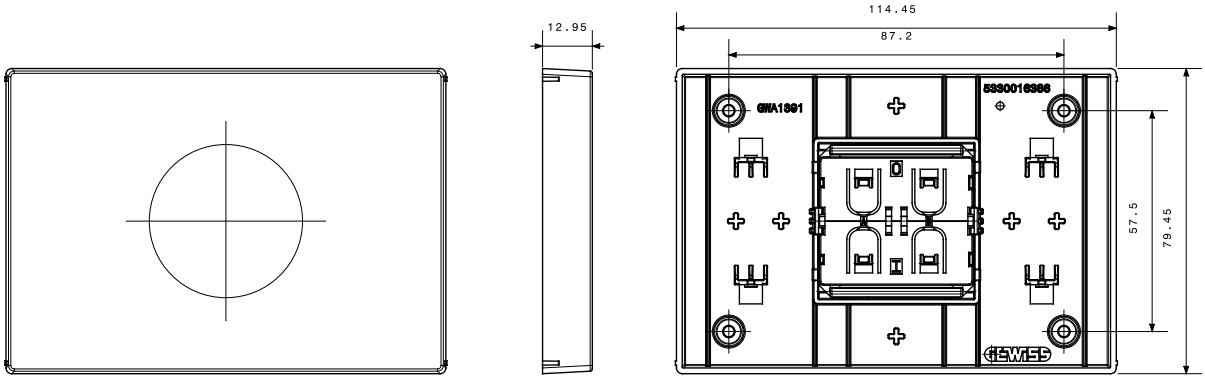

SIMBOLOGIA TECNICA

IP

IP20

MARCHI/APPROVAZIONI

GEWISS S.p.A. Via Domenico Bosatelli 1
24069 Cenate Sotto - Bergamo - Italy
tel. +39 035 94 61 11 fax +39 035 94 69 09
Società soggetta alla direzione e coordinamento di Polifin S.p.A

www.gewiss.com
sat@gewiss.com
aggiornamento del 31/03/2026

Dati, misure, disegni e foto sono riportati a mero titolo informativo.
Potranno essere modificati in ogni momento.