Scheda Tecnica Prodotto

GW66682PM

Green Wall

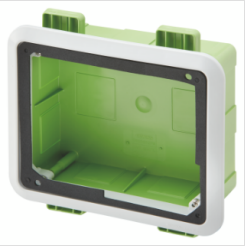

-

Per pareti	Cartongesso	Per prese 44 IB	16/32 A CBF
N. prese IB alloggiabili	1	Grado di protezione	IP44
Resistenza agli urti	IK08	Prese IB alloggiabili	16/32 A
Per prese	Orizzontali CBF	Codice Electrocod	2220
Glow wire test	850 °C (Fondo) - 650 °C (Cornice)	Foratura fondo	Mediante fresa multi-diametro
Temp. min. installazione	-15°C		

DIMENSIONALE

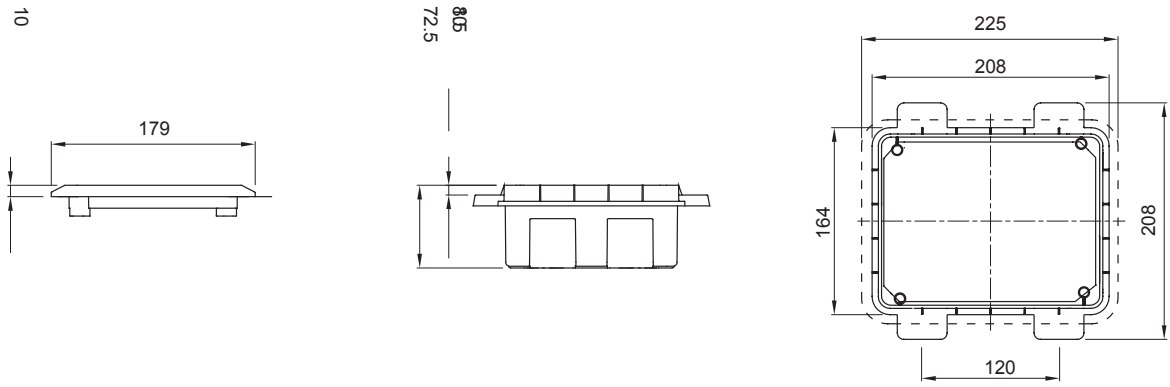

SIMBOLOGIA TECNICA

IP	IK	GWT
IP44	IK08	850 °C (Fondo) - 650 °C (Cornice)

MARCHI/APPROVAZIONI

GEWISS S.p.A. Via Domenico Bosatelli 1
24069 Cenate Sotto - Bergamo - Italy
tel. +39 035 94 61 11 fax +39 035 94 69 09
Società soggetta alla direzione e coordinamento di Polifin S.p.A

www.gewiss.com
sat@gewiss.com
aggiornamento del 22/05/2026

Dati, misure, disegni e foto sono riportati a mero titolo informativo.
Potranno essere modificati in ogni momento.