Scheda Tecnica Prodotto

GW38036

DATA CENTER

Sistema completo per la connessione e la distribuzione di reti LAN in ambito residenziale e terziario.
La gamma comprende soluzioni per la fibra ottica, quadri da parete, armadi da pavimento e prodotti per il cablaggio in rame.
Per cablare reti in rame, Data Center propone connettori RJ45 e accoppiatori HDMI e USB adatti per le serie civili Gewiss, cordoni di permutazione e cavi UTP e FTP, offrendo flessibilità installativa e semplicità di cablaggio.

Categoria	Presa dati	Descrizione	RJ45
Categoria di utilizzo	6a	Cavi tipo	FTP
Connessione	Toolless	Numero coppie	4
Compatibile	Keystone Jack	Norma di riferimento	EN 50173
Codice Electrocod	3722		

DIMENSIONALE

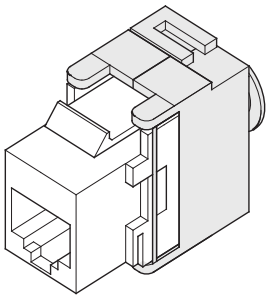

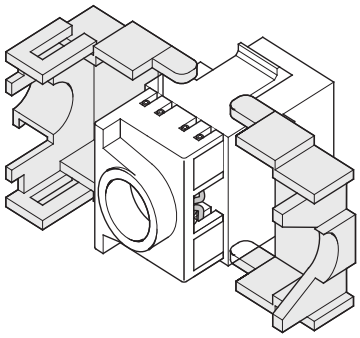

MARCHI/APPROVAZIONI

CE

GEWISS S.p.A. Via Domenico Bosatelli 1
24069 Cenate Sotto - Bergamo - Italy
tel. +39 035 94 61 11 fax +39 035 94 69 09

www.gewiss.com
sat@gewiss.com
aggiornamento del 05/02/2025

Dati, misure, disegni e foto sono riportati a mero titolo informativo e aggiornati al . Potranno essere modificati in ogni momento.