SIGMA V2 HD

FRACARRO

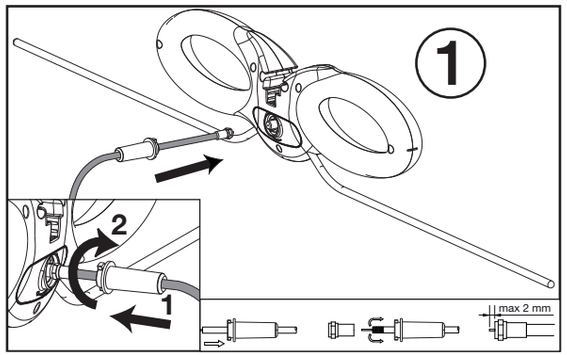

1. Inserire il connettore F nel dipolo e il copri-connettore in gomma.
1. Insert the F connector into the dipole and the rubber connector cover.
1. Insérer le connecteur F dans le dipôle et le couvre-connecteur en caoutchouc.
1. Introduzca el conector F en el dipolo y el cubreconector de goma.
1. Insira o conector F na antena dipolo e o protector do conector em borracha.
1. Podłącz złącze F do dipola i załóż gumową osłonę łącza.
1. Εισάγετε τον F connector και το πλαστικό προστατευτικό του στο δίπολο.

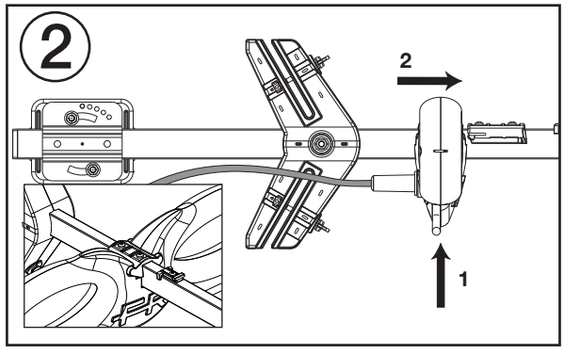

2. Inserire il dipolo nell'apposita guida.
2. Insert the dipole into the proper guide.
2. Insérer le dipôle dans la glissière spécifique.
2. Introduzca el dipolo en la guía específica.
2. Insira a antena dipolo na respectiva guia.
2. Zamontuj dipol w odpowiednim uchwycie.
2. Εισάγετε το δίπολο στον οδηγό.

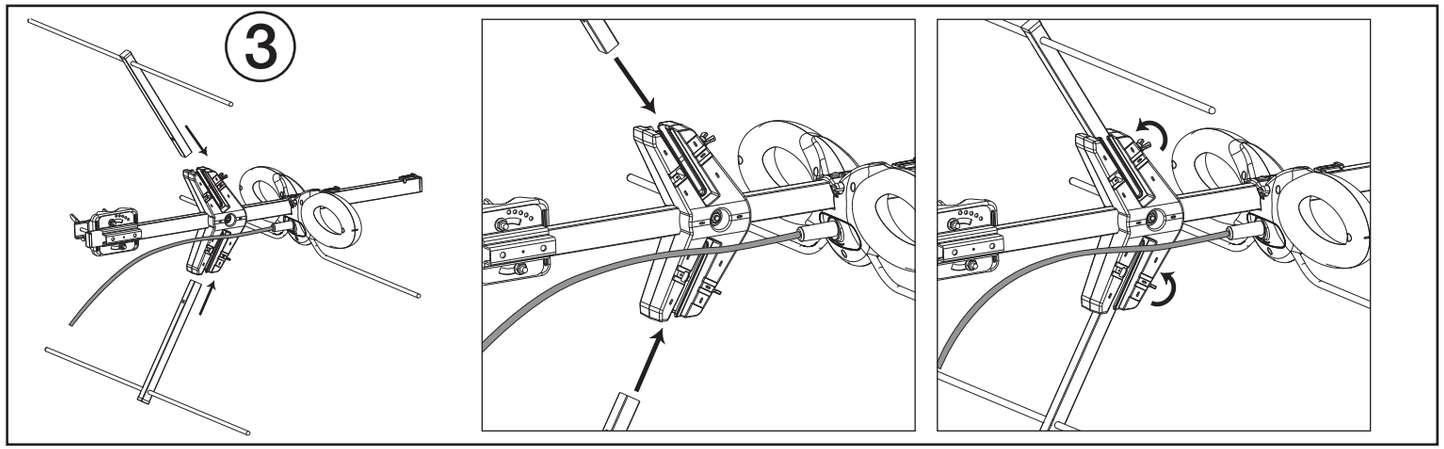

3. Inserire i riflettori nel supporto.
Avvitare a mano, non è necessario serrare eccessivamente.
3. Insert the reflectors into the support.
Screw it in by hand. It's not necessary to tighten excessively.
3. Insérer les réflecteurs dans le support.
Visser à la main, il n'est pas nécessaire de serrer excessivement.
3. Introduzca los reflectores en el soporte.
Atornillar a mano, no es necesario apretar demasiado.
3. Insira os reflectores no suporte.
Parafuse manualmente, não é necessário apertar excessivamente.
3. Zamontuj reflektory w uchwytach.
Montaż bez narzędzi. Nie wymaga mocnego dokręcania.
3. Εισάγετε τους ανακλαστήρες στην βάση στήριξης . Βιδώστε με το χέρι, δεν χρειάζεται υπερβολικό σφίξιμο.

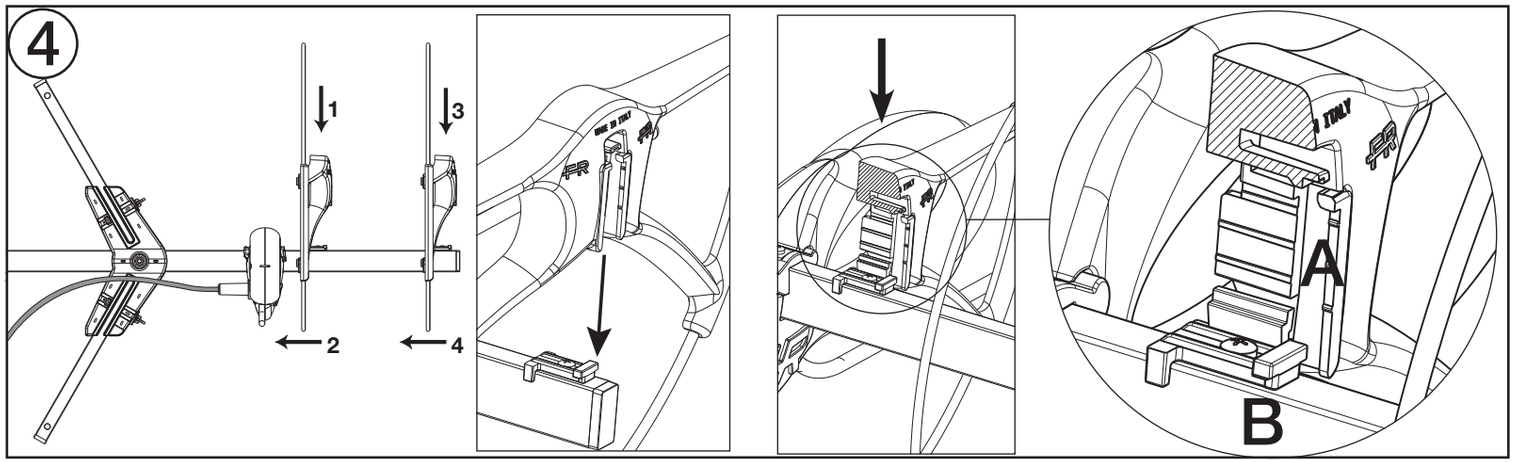

4. Inserire gli elementi VHF nelle loro guide seguendo l'ordine indicato e far combaciare la sede A con la clip B.
4. Insert the VHF components into their guides, following the specified order, and match seat A with clip B.
4. Insérer les éléments VHF dans leurs glissières en suivant l'ordre indiqué et faire correspondre le siège A au clip B.
4. Introduzca los elementos VHF en sus guías en el orden que se indica y haga que coincidan el alojamiento A con la abrazadera B.
4. Insira os elementos VHF nas guias seguindo a ordem indicada e faça coincidir a sede A com o clipe B.
4. Zamontuj elementy VHF w uchwytach, zgodnie z rysunkiem, zatrzaśnij gniazdo A w zaczepie B.
4. Εισάγετε τα στοιχεία VHF στους οδηγούς τους ακολουθώντας την ενδεικνυόμενη σειρά και ταιριάξτε την θέση A με το κλιπ B.

SIGMA V2 HD

FRACARRO

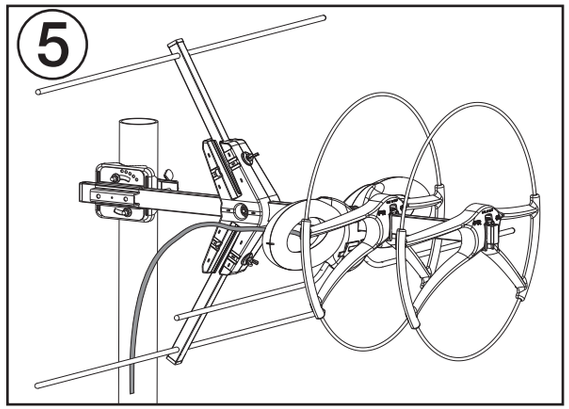

Ø 30 mm Min.
Ø 60 mm Max

5. Vista completa dell'antenna.
Nota: verificare il corretto inserimento del copriconnettore.
5. Complete view of the antenna.
Note: make sure that the connector cover is inserted correctly.
5. Vue complète de l'antenne.
Note : vérifier l'insertion correcte du couvre-connecteur.
5. Vista completa de la antena.
Nota: compruebe que se haya introducido correctamente el cubreconector.
5. Vista completa da antena.
Nota: verifique a inserção correcta do protector do conector.
5. Sprawdź wygląd anteny.
Uwaga : upewnij się że gumowa osłona złącza jest założona prawidłowo.
5. Ολοκληρωμένη εικόνα της κεραίας.
Σημείωση: επιβεβαιώστε την σωστή εισαγωγή του πλαστικού προ-στατευτικού του κονέκτορα F.

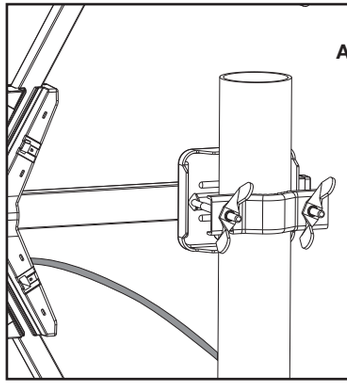

AVVERTENZE - WARNINGS - AVERTISSEMENT - ADVERTENCIAS ADVERTÊNCIAS - OSTRZEŻENIA – ΠΡΟΕΙΔΟΠΟΙΗΣΕΙΣ

500-600 N·cm

COPPIA DI SERRAGGIO
TIGHTENING TORQUE
COUPLE DE SERRAGE
GARRA DE FIJACIÓN
TORQUE DE APERTO
ŚRUBA ZACISKOWA
ΖΕΎΓΟΣ ΣΦΙΚΤΉΡΩΝ

Polarizzazione verticale / Vertical Polarization / Polarisation verticale / Polarización Vertical / Polarização vertical / Polaryzacja pionowa / Κάθετη πόλωση

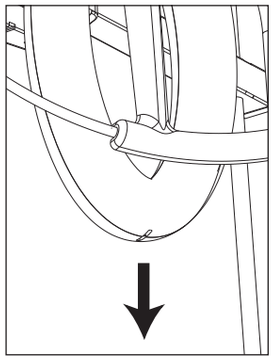

1

FORO VERSO IL BASSO
HOLE TOWARDS BELOW
TROU VERS LE BAS
AGUJERO HACIA ABAJO
FURO VIRADO PARA O CHAO
OTWORY SKIEROWANE DO DOŁU
ΟΠΉΗ ΠΡΌΣ ΤΟ ΈΔΑΦΟΣ

1. In polarizzazione verticale il dipolo deve avere il foro verso il basso.
1. In the vertical polarization, the dipole should have the hole toward the bottom.
1. En polarisation verticale, le dipôle doit avoir le trou vers le bas.
1. En polarización vertical el dipolo tiene que tener el orificio hacia abajo.
1. Na polarização vertical, a antena dipolo deve ter o furo virado para baixo.
1. W polaryzacji pionowej, dipole powinien mieć otwory skierowane do dołu.
1. Σε κάθετη πόλωση το δίπολο πρέπει να έχει την οπή προς τα κάτω.

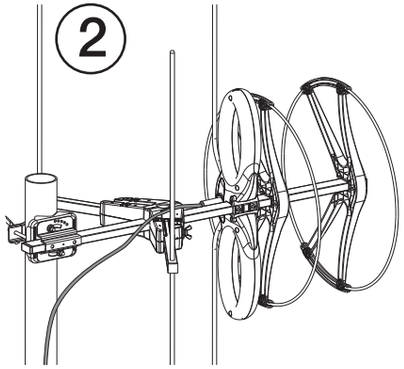

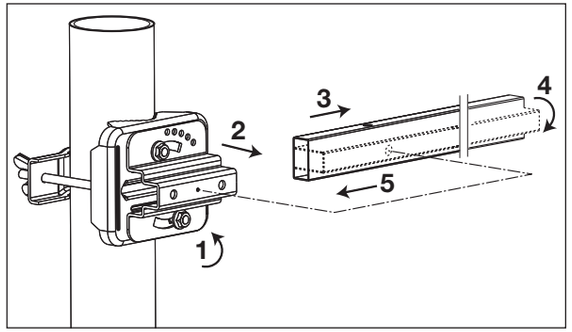

Regolazione zenitale / Zenithal regulation / Réglage zénithal / Regulación cenital / Regulação zenital / Regulacja pionowa / Ρύθμιση ζενίθ

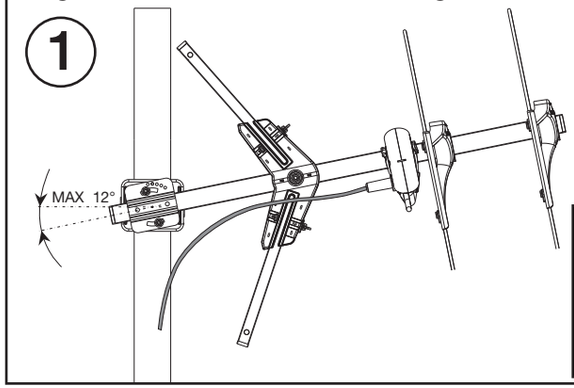

1. Palo passante.
1. Passing mast.
1. Mât passant.
1. Palo pasante.
1. Poste de passagem.
1. poniżej szczytu masztu
1. Διέλευση ιστού.

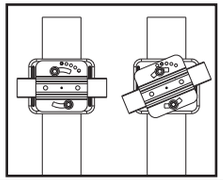

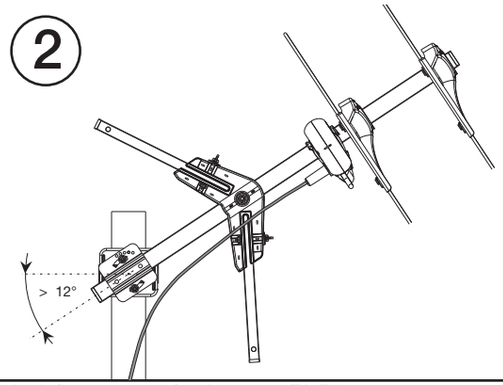

2. Testa palo.
2. Mast head.
2. Tête du mât.
2. Cabeza del palo.
2. Cabeça do poste.
2. na szczycie masztu.
2. Κεφαλή ιστού.

Posizionare il cavo come indicato nelle figure.
Place the cable as shown in the figures.
Placez le câble comme indiqué par les figures.
Colocar el cable como se muestra en las figuras.
Coloque o cabo como mostrado nas figuras.
Poprowadź kabel jak pokazano na rysunku.
Βάλτε το καλώδιο όπως δείχνει η εικόνα.

Garantito da/ Guaranteed by/ Garanti par/ Garantizado por/ Garantido por/ Garantiert durch/ Zajamčena od/ Garantirano od/ Garantovano od/ Gwarantowane przez / Εγγυημένο από/ Гарантировано – Fracarro Radioindustrie S.p.A., Via Cazzaro n. 3, 31033 Castelfranco Veneto (Tv) – Italy

Fracarro Radioindustrie S.p.A. - Via Cazzaro n.3 - 31033 Castelfranco Veneto (TV) ITALIA -
Tel: +39 0423 7361 - Fax: +39 0423 736220 - Società a socio unico.
Fracarro France S.A.S. - 7/14 rue du Fossé Blanc Bâtiment C1 - 92230 Gennevilliers FRANCE -
Tel: +33 1 47283419 - Fax: +33 1 47283421
Fracarro Ibérica S.A.U. - Parque Empresarial Táctica C/2A, Nave 4 - 46980 Paterna - Valencia - ESPAÑA -
Tel. +34/961340104 - Fax +34/961340691
Fracarro (UK) - Ltd, Unit A, Ibex House, Keller Close, Kiln Farm, Milton Keynes MK11 3LL UK -
Tel: +44(0)1908 571571 - Fax: +44(0)1908 571570
Fracarro Tecnologia e Antenas de Televisao Lda - Rua Alexandre Herculano, n°1-1°B, Edifício Central Park 2795-242 Linda-a-Velha PORTUGAL Tel: + 351 21 415 68 00 - Fax+ 351 21 415 68 09
Fracarro Polska Sp.z o.o. ul. Płowiecka 109A 04-501 Warszawa Polska
Tel.: +48228120748 Fax: +48228126527
www.fracarro.com info@fracarro.com

3IS080 rev.1 18/10/2010