RefLED Retro PAR38 V2 DIMMERABILE 1200L 840 IP65 40°

Codice n. 0029201

High performance LED PAR38 lamp with the same look and feel of traditional PAR lamps Glass construction - means no colours clashing between the lamp and fixture Reduced visible heatsink from the front Mercury-free solution Lower maintenance cost RefLED™ RT PAR38 IP65 is also suitable for outdoor applications when used with IP65 rated luminaires Lifetime: up to 25,000 hours High lumen efficacy Dimmable with approved dimmers* 3 year warranty Suitable for general lighting and accent lighting for hotels, restaurants, bars, lobbies, corridors and halls

Dati tecnici

Dimensioni (mm)

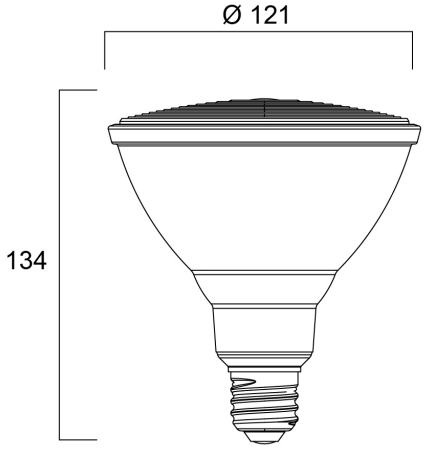

Fotometrie

RefLED Retro PAR38 V2 DIMMERABILE 1200L 840 IP65 40°

Codice n. 0029201

SYLVANIA

Dati generali

Nome prodotto	RefLED Retro PAR38 V2 DIMMERABILE 1200L 840 IP65 40°
Tecnologia	LED
Potenza 50Hz (W)	15
Attacco lampada	E27
Classificazione dell'apparecchio	Aperto
Applicazione generale	Strutture alberghiere, Musei e gallerie, Residenziale e Consumer, Esercizi commerciali
Intervallo temperatura di funzionamento	-20°C...+40°C
Temperatura ambiente Ta (°C)	25
Classe ETIM	EC001959
E-number Finlandia	4741083
Garanzia	3 anni

Dati ottici

Flusso luminoso utile	1200
Temperatura di colore correlata (K)	4000
Colore della luce	Bianco freddo
CRI (Ra)	80
Consistenza colore (SDCM)	SDCM6
Deviazione Colore durante la vita (SDCM)	6
Intensità luminosa (cd)	2400
Angolo (°)	40
Gruppo di rischio fotobiologico	RG1
Flusso mantenuto a fine vita utile (%)	70

Dati elettrici

Consumo energetico (W)	15
Potenza (W)	15
Potenza lampada inc. equivalente	140
Tensione alimentazione primaria prodotto - min (V)	220
Tensione alimentazione primaria prodotto - max (V)	240
Reattore richiesto	No
Numero cicli accensione prima di uno spegnimento prematuro	>50000
Dimmerabile	Sì
Corrente di spunto (A)	2.4
Durata picco di corrente (µs)	50
Etichetta di efficienza energetica	F
Frequenza nominale (Hz)	50/60Hz

Dati vita utile

Vita utile nominale - L70 B50	25000
Vita media nominale (ore)	25000
Vita utile media (nominale)(ore)	25000

Dati dimensionali

Lunghezza nominale del prodotto (mm)	134
Diametro prodotto (mm)	121
Peso (Kg)	0.4

RefLED Retro PAR38 V2 DIMMERABILE 1200L 840 IP65 40°

Codice n. 0029201

Dati di imballo

Codice EAN prodotto	5410288292014
Lunghezza/altezza imballo singolo (cm)	13.4
Larghezza imballo singolo (cm)	13.4
Profondità imballo interno (cm) (singolo)	15.0
DUN14_2	15410288292011
Quantità per imballo esterno	6
Lunghezza/ Altezza imballo esterno (cm)	43.7
Packaging outer width (cm)	29.6
Profondità imballo esterno (cm)	21.5

Dati di sicurezza

Temperatura ottimale di utilizzo (°C)	-20-40
Istruzioni sulla pulizia in caso di rottura	Non applicabile
Lampade per applicazioni speciali	No
Utilizzabile solo in applicazioni asciutte	Sì
Adatto per l'illuminazione domestica	Sì
Messaggio di sicurezza	Non idoneo per apparecchi totalmente chiusi