EDIZIONE	DESCRIZIONE MODIFICA	DATA	FIRMA
01	SOSTITUITO INTERRUTTORE 1P+N CON INTERRUTTORE 2P	01/08/2016	A. ROSSIN

ALIMENTAZIONE 3P+N+T 63A 380V

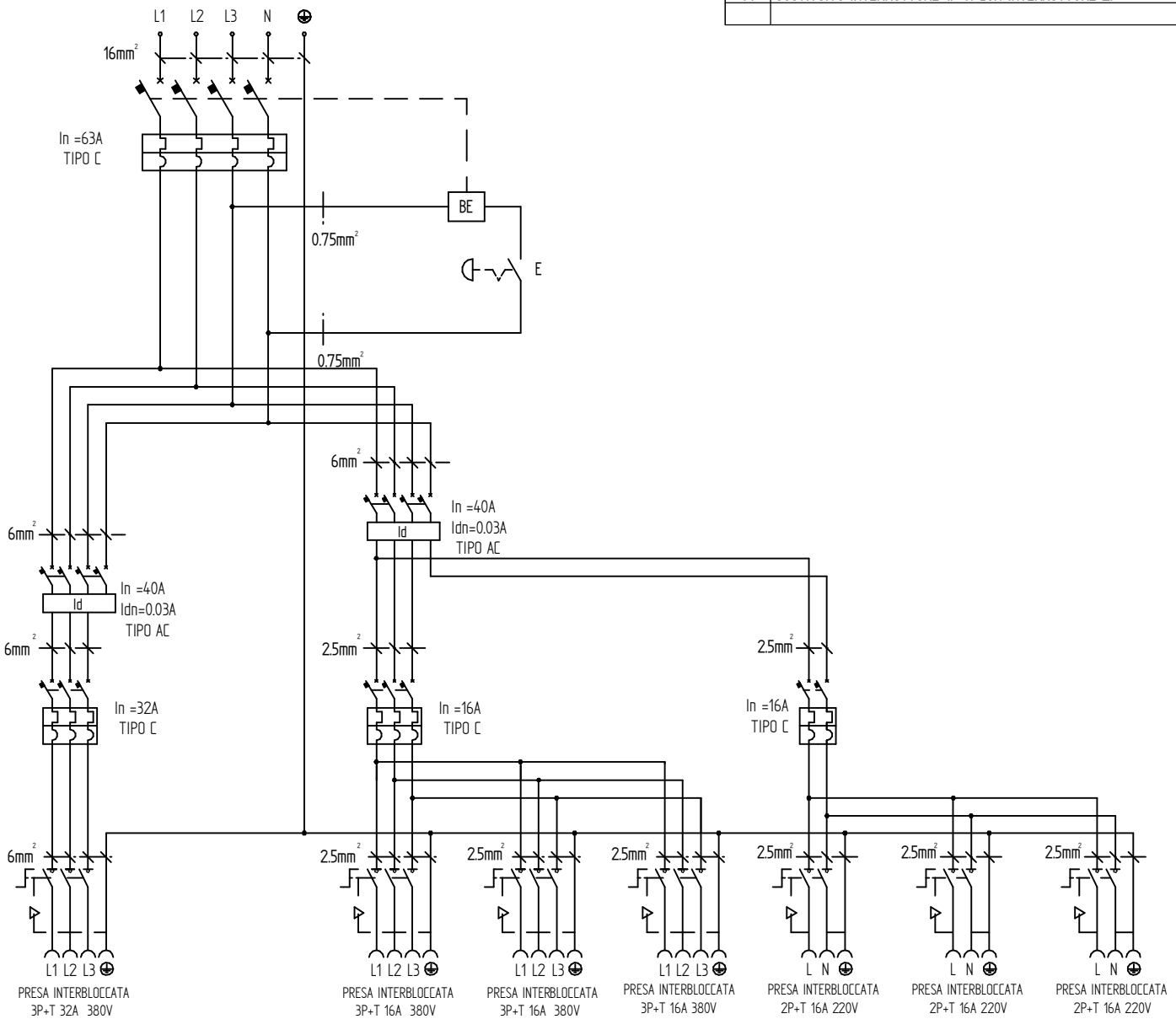

DENOMINAZIONE quadro MAXI-morsettiera pr3 3p/16A + 3 4P/16A + 1 4P/32A	APPLICAZIONE	MATERIALE		TRATTAMENTI	ESECUTIVO [X] SPERIMENTALE [ ]
FANTON SPA CONSELVE (PD)			SCALA	TOLL. GENERALE / RAGGI NON QUOTATI	DATA 09/06/2005
IL PRESENTE DISEGNO NON PUO' ESSERE UTILIZZATO NE RIPRODOTTO O RESO NOTO A TERZI SENZA AUTORIZZAZIONE DELLA FANTON SPA		PROGETTISTA A. Todaro	VERIFICA G. Grandi	COD. PRODOTTO 74914	N° DISEGNO IMT108 / 74914