EDIZIONE	DESCRIZIONE MODIFICA	DATA	FIRMA

ALIMENTAZIONE 3P+N+T 100A 380V

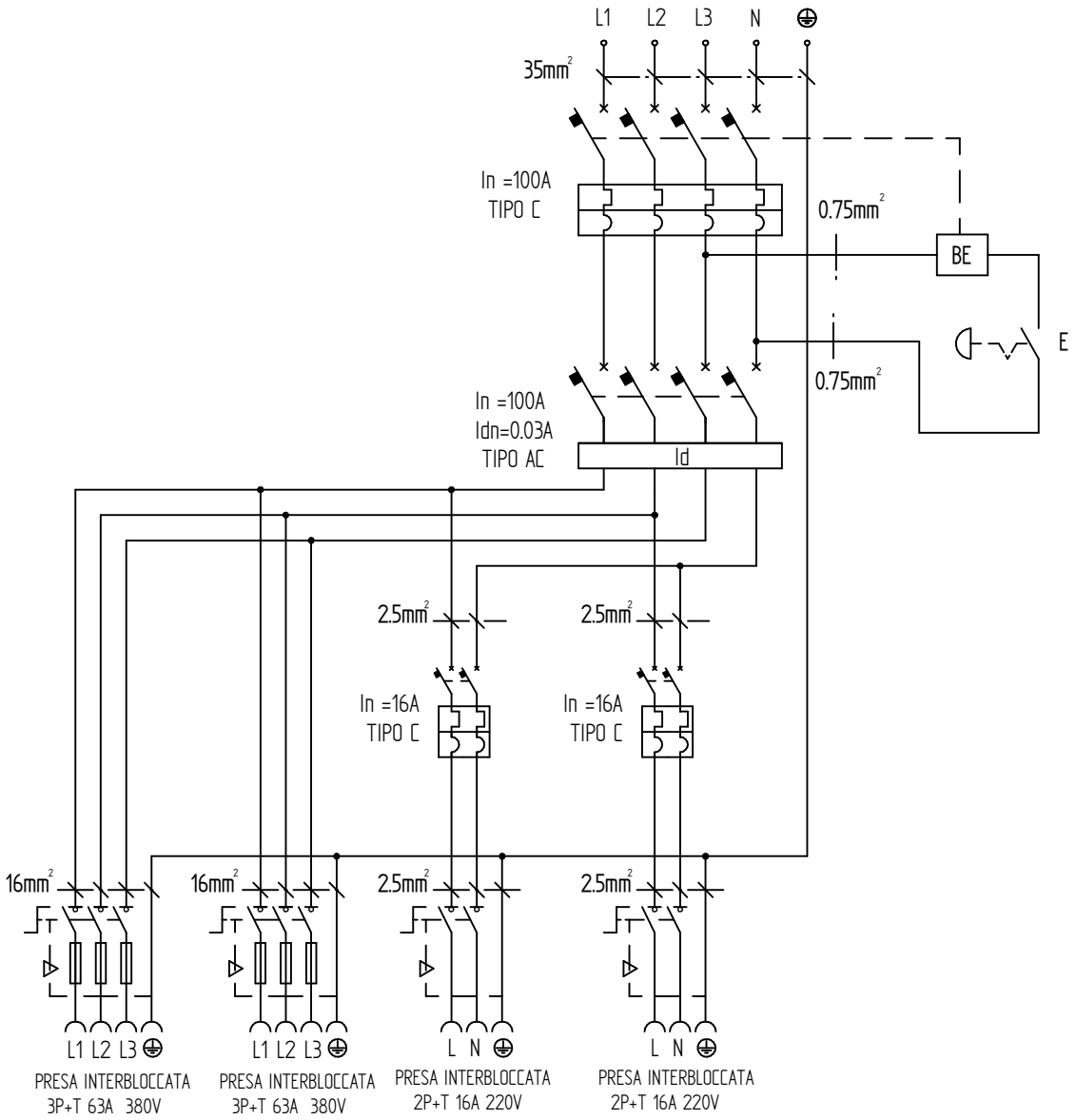

DENOMINAZIONE	APPLICAZIONE	MATERIALE	TRATTAMENTI	ESECUTIVO X / SPERIMENTALE
quadro MIDI-morsettiera pr:2 3P/16A + 2 4P/63A				

SCALA	TOLL. GENERALE	RAGGI NON QUOTATI	DATA
			03/08/2021

FANTON SPA CONSELVE (PD)

IL PRESENTE DISEGNO NON PUO' ESSERE UTILIZZATO NE RIPRODOTTO O RESO NOTO A TERZI SENZA AUTORIZZAZIONE DELLA FANTON SPA

PROGETTISTA	VERIFICA	COD. PRODOTTO	N° DISEGNO
A. Rossin	D. Pivato	74882	IMT108