EDIZIONE	DESCRIZIONE MODIFICA	DATA	FIRMA
01	SOSTITUITO SEZIONATORE GENERALE CON INTERRUTTORE MAGNETOTERMICO	25/08/2011	A. ROSSIN
02	SOSTITUITO INTERRUTTORE 1P+N CON INTERRUTTORE 2P	01/08/2016	A. ROSSIN

ALIMENTAZIONE 3P+N+T 63A 380V

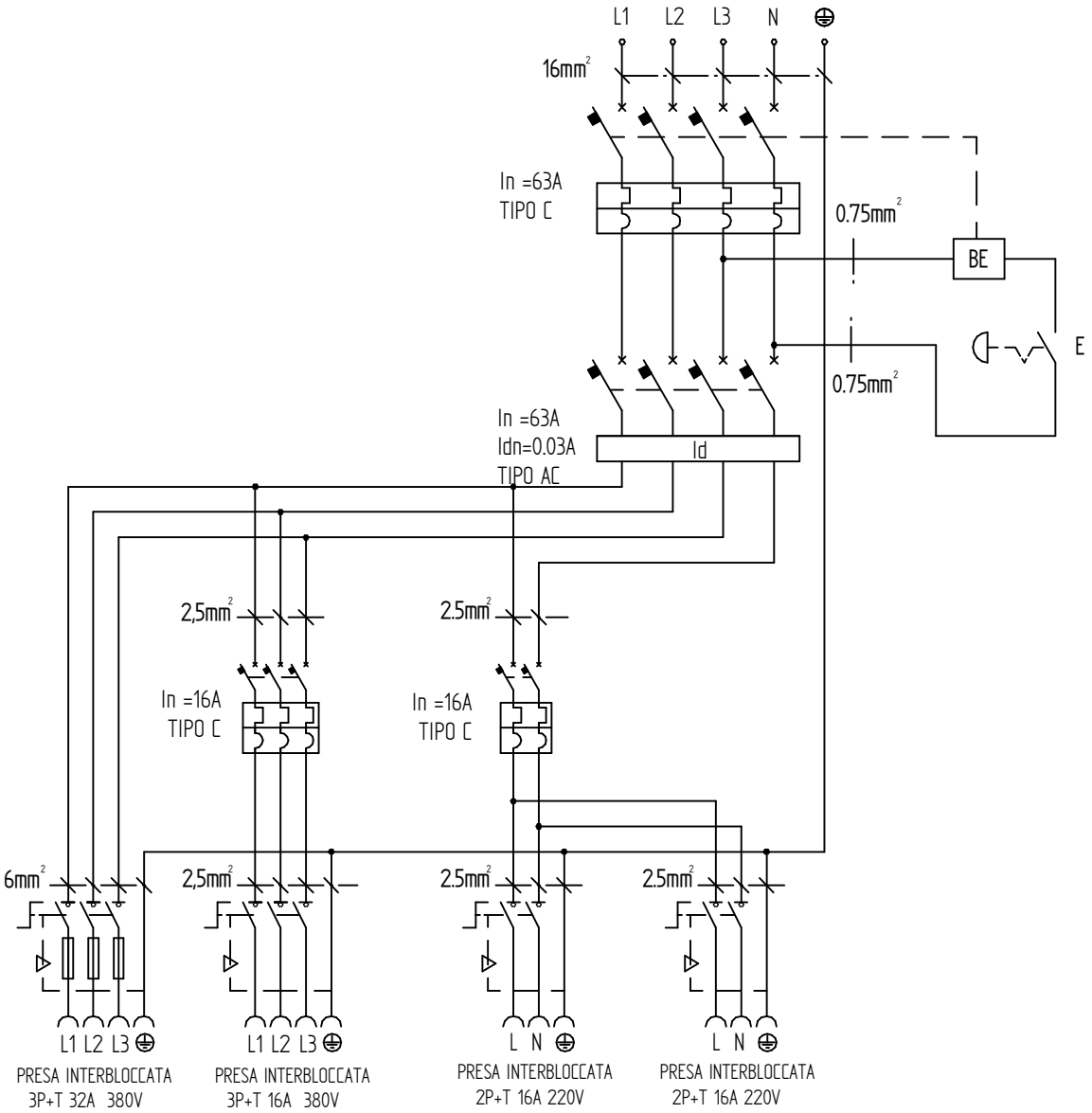

DENOMINAZIONE quadro MIDI-spina pr:2 3p/16A + 1 4P/16A + 1 4P/32A	APPLICAZIONE	MATERIALE	TRATTAMENTI	ESECUTIVO [X] SPERIMENTALE [ ]
FANTON SPA CONSELVE (PD)		SCALA	TOLL. GENERALE / RAGGI NON QUOTATI	DATA 04/11/2003
IL PRESENTE DISEGNO NON PUO' ESSERE UTILIZZATO NE RIPRODOTTO O RESO NOTO A TERZI SENZA AUTORIZZAZIONE DELLA FANTON SPA		PROGETTISTA A. Todaro	VERIFICA O. Brandi / COD. PRODOTTO 74754	N° DISEGNO IMT108 / 74754