EDIZIONE	DESCRIZIONE MODIFICA	DATA	FIRMA

ALIMENTAZIONE 3P+N+T 32A 380V

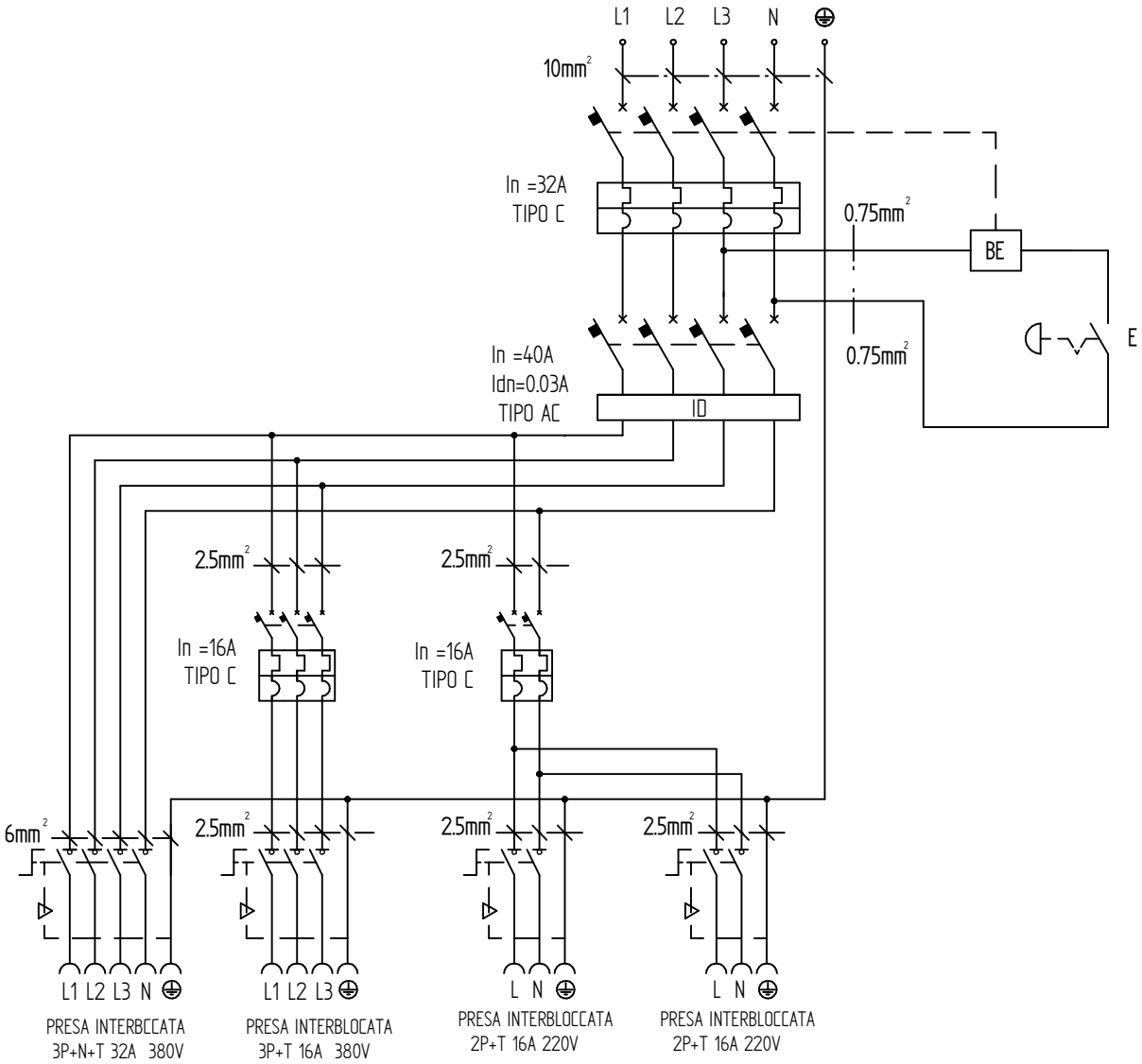

DENOMINAZIONE	APPLICAZIONE	MATERIALE	TRATTAMENTI	ESECUTIVO X / SPERIMENTALE
quadro MIDI-morsettiera pr:2 3p/16A + 1 4P/16A + 1 5P/32A				

FANTON SPA CONSELVE (PD)

IL PRESENTE DISEGNO NON PUO' ESSERE UTILIZZATO NE RIPRODOTTO O RESO NOTO A TERZI SENZA AUTORIZZAZIONE DELLA FANTON SPA

SCALA	TOLL. GENERALE	RAGGI NON QUOTATI	DATA
			23/06/2004

PROGETTISTA	VERIFICA	COD. PRODOTTO	N° DISEGNO
A. Todaro	O. Brandi	74719	MT108 / 74719