EDIZIONE	DESCRIZIONE MODIFICA	DATA	FIRMA
01	SOSTITUITO INTERRUTTORE 1P+N CON INTERRUTTORE 2P	01/08/2016	A. ROSSIN

ALIMENTAZIONE 3P+N+T 32A 380V

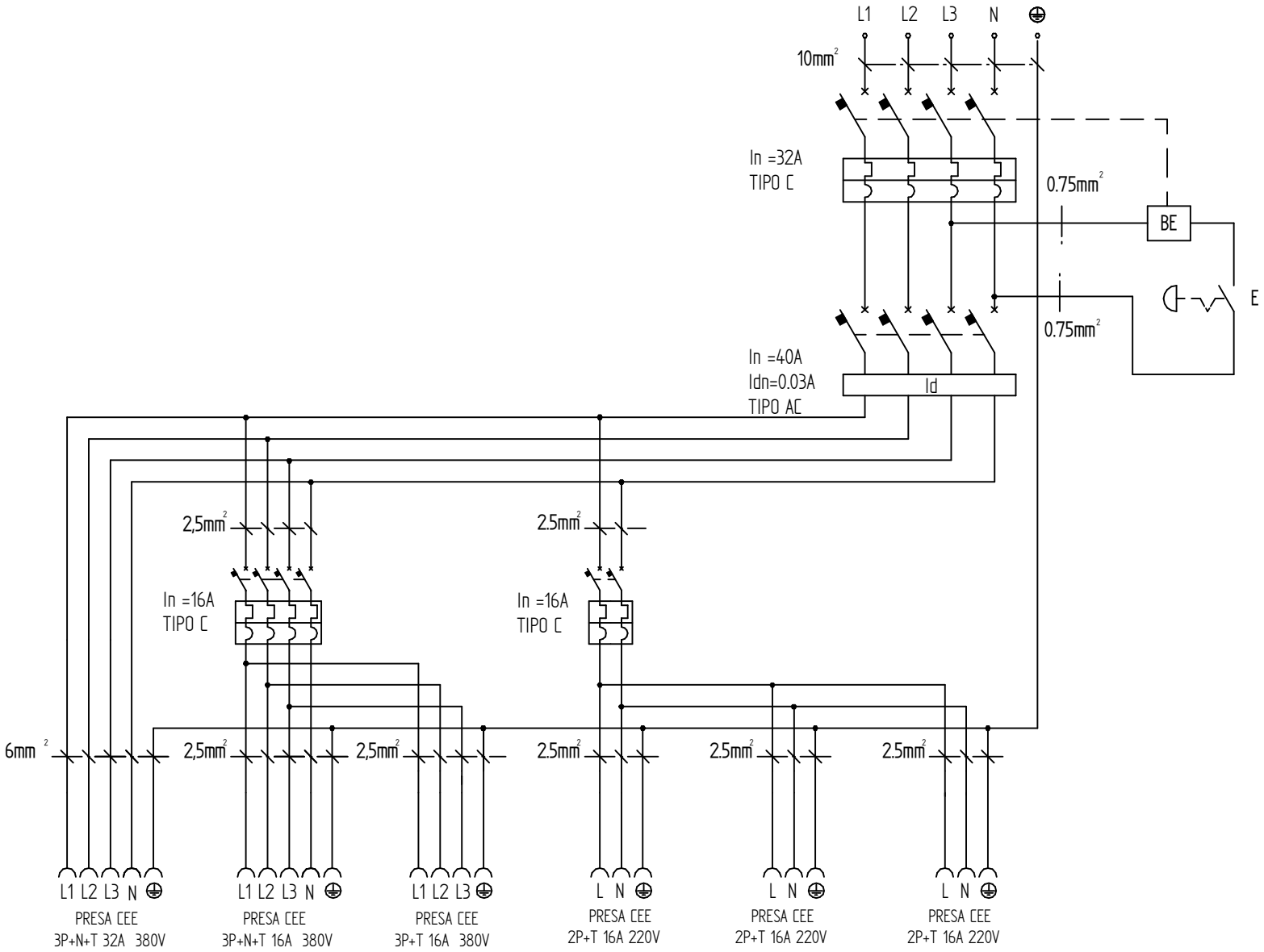

DENOMINAZIONE	APPLICAZIONE	MATERIALE	TRATTAMENTI	ESECUTIVO [X] SPERIMENTALE [ ]
quadro ULISSE-morsettiera. pr.3 3P/16A + 1 4P/16A+ 1 5P/16A+ 1 5P/32A.				

FANTON SPA CONSELVE (PD)

IL PRESENTE DISEGNO NON PUO' ESSERE UTILIZZATO NE RIPRODOTTO O RESO NOTO A TERZI SENZA AUTORIZZAZIONE DELLA FANTON SPA

SCALA	TOLL. GENERALE	RAGGI NON QUOTATI	DATA
			29/05/2008

PROGETTISTA	VERIFICA	COD. PRODOTTO	N° DISEGNO
A. Rossin	O. Grandi	74398	IMT108 / 74398A