EDIZIONE	DESCRIZIONE MODIFICA	DATA	FIRMA

ALIMENTAZIONE 2P+T 32A 220V

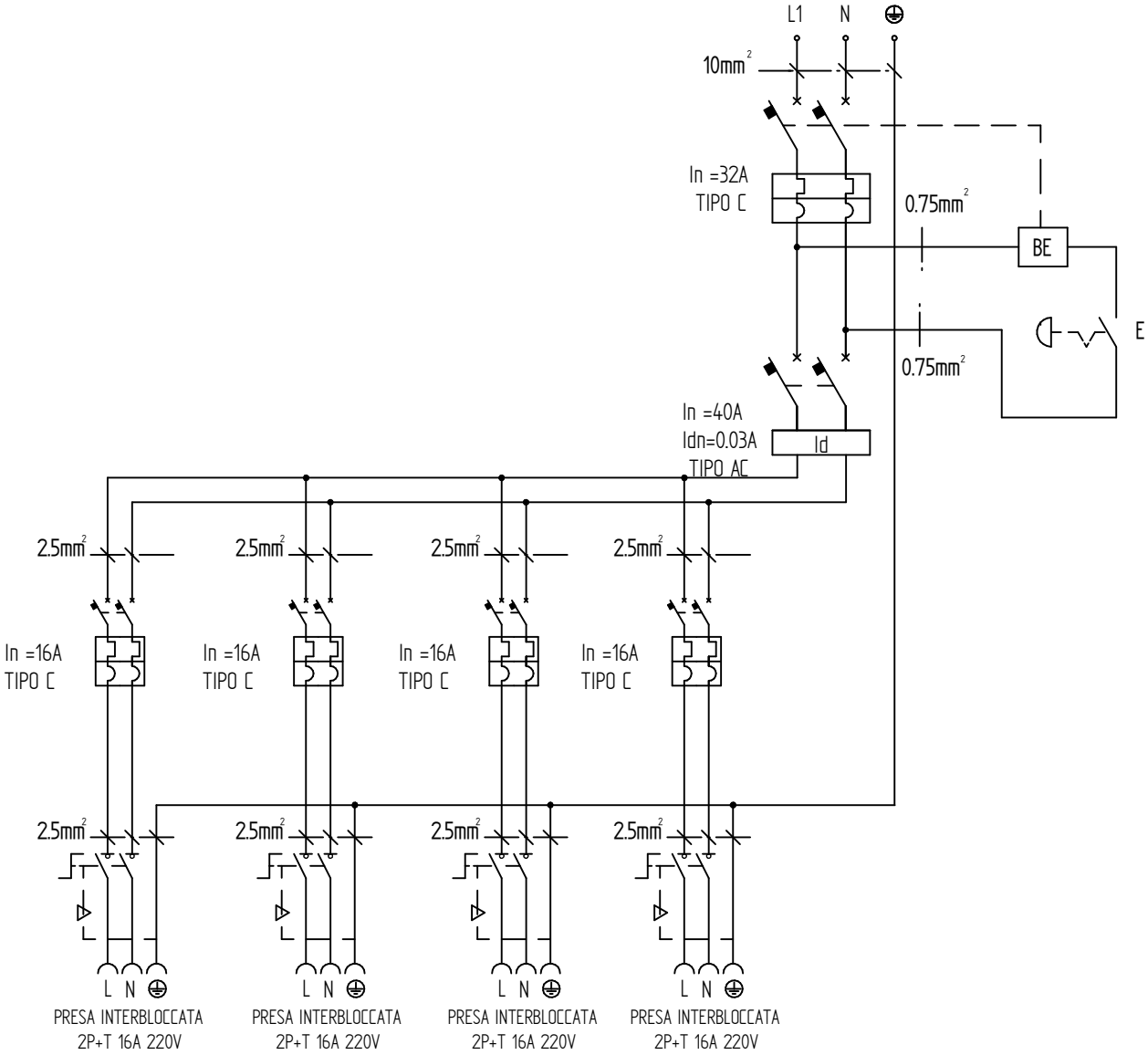

DENOMINAZIONE	APPLICAZIONE	MATERIALE	TRATTAMENTI	ESECUTIVO [X] SPERIMENTALE [ ]
quadro ULISSE 500-mors pr: 4 3P/16A				

	SCALA	TOLL. GENERALE	RAGGI NON QUOTATI	DATA
FANTON SPA CONSELVE (PD)				26/07/2023

IL PRESENTE DISEGNO NON PUO' ESSERE UTILIZZATO NE RIPRODOTTO O RESO NOTO A TERZI SENZA AUTORIZZAZIONE DELLA FANTON SPA

PROGETTISTA	VERIFICA	COD. PRODOTTO	N° DISEGNO
A. Rossin	D. Piva	743729	IMT108