EDIZIONE	DESCRIZIONE MODIFICA	DATA	FIRMA

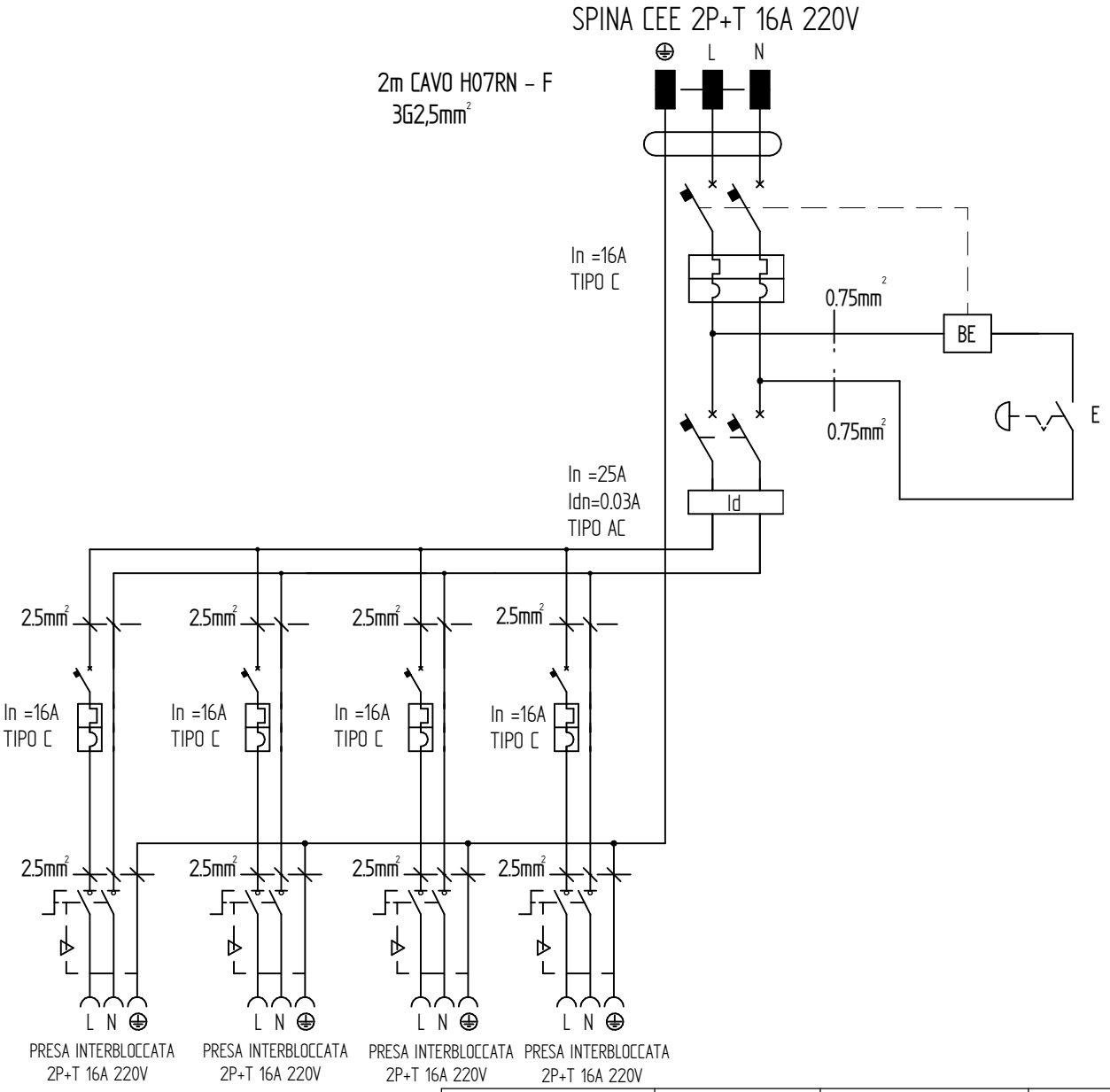

DENOMINAZIONE	APPLICAZIONE	MATERIALE	TRATTAMENTI	ESECUTIVO [X] SPERIMENTALE [ ]
quadro ULISSE - spina pr.4 3p/16A				

FANTON SPA CONSELVE (PD)

IL PRESENTE DISEGNO NON PUO' ESSERE UTILIZZATO NE RIPRODOTTO O RESO NOTO A TERZI SENZA AUTORIZZAZIONE DELLA FANTON SPA

SCALA	TOLL. GENERALE	RAGGI NON QUOTATI	DATA
			19/05/2023

PROGETTISTA	VERIFICA	COD. PRODOTTO	N° DISEGNO
A. Rossin	D. Piva	74209	IMT108