COMMONWEALTH INDUSTRIAL CORPORATION

DATI GENERALI SULLE VENTOLE CA

Struttura: Alluminio pressofuso, verniciato in nero o finitura al naturale.
Zinco pressofuso, verniciato in nero o finitura al naturale.
Materiale plastico PBT (UL 94V0)

Motore: Costruzione motore a polo schermato.

Ventola: Stampaggio a iniezione, materiale termoplastico non infiammabile, categoria UL 94V0.

Cuscinetto: Sistema di cuscinetto a sfera, lubrificato a vita, di precisione.
Sistema di supporto a bronzine, impregnato ad olio, sinterizzato, di precisione.

Resistenza di isolamento: 10 Mohms minimo a 500 VCC.

Resistività dielettrica: 1 minimo a 1.500 VCA/50-60 Hz.

Protezione di impedenza: Le ventole sono progettate in modo che il cablaggio non venga bruciato anche in caso le parti rotanti dovessero restringersi.
L'impiego di materiali incombustibili isolanti ne garantisce la sicurezza.

Temp. di funzionamento: da -10°C a +70°C per i supporti a bronzine.
da -20°C a +80°C per i cuscinetti a sfera.

Tens. di funzionamento: 110/120 V Tensione che oscilla da 85 V a 125 V.
220/230 V Tensione che oscilla da 190 V a 245 V.

Umidità ambiente: Cuscinetto a sfera RH 20% - 85%.
Supporto a bronzine RH 20% - 80%.

Durata stimata:

Cuscinetto a sfera	Supporto a bronzine	Temperatura
100.000 ore	60.000 ore	a 25°C
50.000 ore	30.000 ore	a 40°C
30.000 ore	20.000 ore	a 55°C
15.000 ore	10.000 ore	a 70°C

Il livello di rumorosità va da 24 a 46 dBA, a seconda della velocità e del modello.

DATI GENERALI SULLE VENTOLE CC

Struttura: Materiale termoplastico, non infiammabile, nero, categoria UL 94V-0, stampato a iniezione

Motore: Motore CC senza spazzole

Alette: Materiale termoplastico, non infiammabile, nero, categoria UL 94V-0, stampato a iniezione

Cuscinetto: Cuscinetto a sfera lubrificato a vita, di precisione.
Supporto a bronzine impregnato di olio, sinterizzato, di precisione.

Resistenza di isolamento: 10 Mohms minimo a 500 VCC.

Resistività dielettrica: 1 minimo a 500 VCC

Tens. di funzionamento: Tensione nominale + 15%

Temp. di funzionamento: da -10°C a +70°C per i supporti a bronzine.
da -20°C a +80°C per i cuscinetti a sfera.

Umidità ambiente: Cuscinetto a sfera RH 20% - 85%.
Supporto a bronzine RH 20% - 80%.

Durata stimata:

Cuscinetto a sfera	Supporto a bronzine	Temperatura
100.000 ore	60.000 ore	a 25°C
50.000 ore	30.000 ore	a 40°C
30.000 ore	20.000 ore	a 55°C
15.000 ore	10.000 ore	a 70°C

Il livello di rumorosità va da 24 a 46 dBA, a seconda della velocità e del modello.

LR 58066 E 89467

ELCART DISTRIBUTION SPA via Michelangelo Buonarroti, 46 - 20093 Cologno Monzese (Milano) ITALY
Tel. +39 02.25117310 Fax +39 02.25117610 sito internet: www.elcart.com e-mail: info@elcart.it

La divulgazione dei dati contenuti in questa scheda è da ritenersi un servizio puramente informativo e non costituisce alcun vincolo da parte della Elcart in merito a prestazioni ed utilizzo del prodotto.
The divulgation of data contained on this technical sheet are exclusively for informational reasons and establish no link on behalf of Elcart regard to thr performances and the usa of the product.
La divulgacion de los datos contenidos en esta ficha son un servicio unicamente informativo y no constituyen ningun vinculo de parte de Elcart respecto a las prestaciones y uso del producto.

FP-108-1 119x119x38 mm

CARATTERISTICHE DI PROGETTAZIONE

CUSCINETTO: Supporto a bronzine o cuscinetto a sfera
PESO: 550 grammi
ALETTE: Materiale plastico riempito con fibre di vetro UL 94V-0
STRUTTURA: Pressofusa in alluminio colore naturale o verniciata in nero materiale plastico PTB UL 94V-0
MOTORE: A polo schermato, protetto con impedenza
COLLEGAMENTI: Terminali e fili di conduzione
TIPO VELOCITÀ : S-1 alta velocità
S-2 media velocità
S-3 bassa velocità
ALTRE TENSIONI da 24V, 48V, 100V, 380V (50/60Hz) sono disponibili

DIMENSIONI

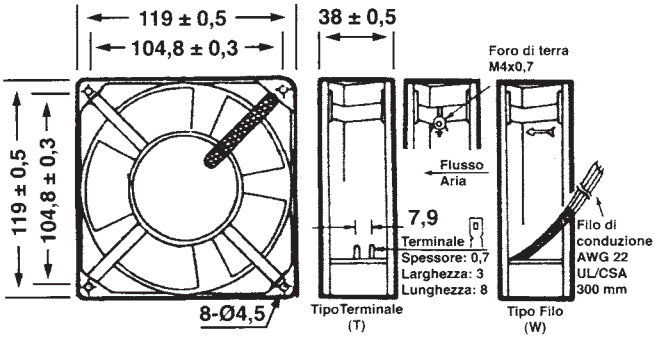

PRESTAZIONI

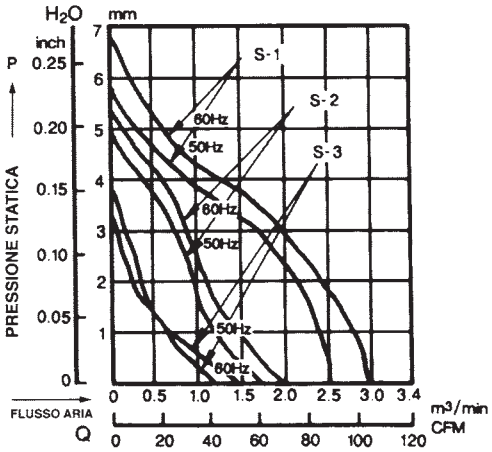

SPECIFICHE

ART. ELCART	Mod.	Aliment. (VCA)	Frequenza (Hz)	Aria (CFM)	Volume (m^3/Min)	Corrente (A)	Potenza (W)	Velocità (RPM)	Press. stat. (Pollici-H_2O)	Rumore (dBA)
45/9609	FP-108-1 (Bron.)	110/120	50/60	80/105	2.3/3.0	0.24/0.18	18/17	2700/3000	0,23/0,28	42/47
45/9643	FP-108-1 (Cusc.)	110/120	50/60	80/105	2.3/3.0	0.24/0.18	18/17	2700/3000	0,23/0,28	42/47
45/9611*- 45/9610	FP-108-1 (Bron.)	220/240	50/60	80/105	2.3/3.0	0.13/0.11	18/17	2700/3000	0,23/0,28	42/47
45/9654*- 45/9644	FP-108-1 (Cusc.)	220/240	50/60	80/105	2.3/3.0	0.13/0.11	18/17	2700/3000	0,23/0,28	42/47

***Fornite in confezioni industriali**

ELCART DISTRIBUTION SPA via Michelangelo Buonarroti, 46 - 20093 Cologno Monzese (Milano) ITALY
Tel. +39 02.25117310 Fax +39 02.25117610 sito internet: www.elcart.com e-mail: info@elcart.it

La divulgazione dei dati contenuti in questa scheda è da ritenersi un servizio puramente informativo e non costituisce alcun vincolo da parte della Elcart in merito a prestazioni ed utilizzo del prodotto.
The divulgation of data contained on this technical sheet are exclusively for informational reasons and establish no link on behalf of Elcart regard to thr performances and the usa of the product.
La divulgacion de los datos contenidos en esta ficha son un servicio unicamente informativo y no constituyen ningun vinculo de parte de Elcart respecto a las prestaciones y uso del producto.