PUSH ON 4/6521 ÷ 4/6523
PUSH OFF 4/6543 ÷ 4/6545
3 A - 28 VDC
(METAL ROD)

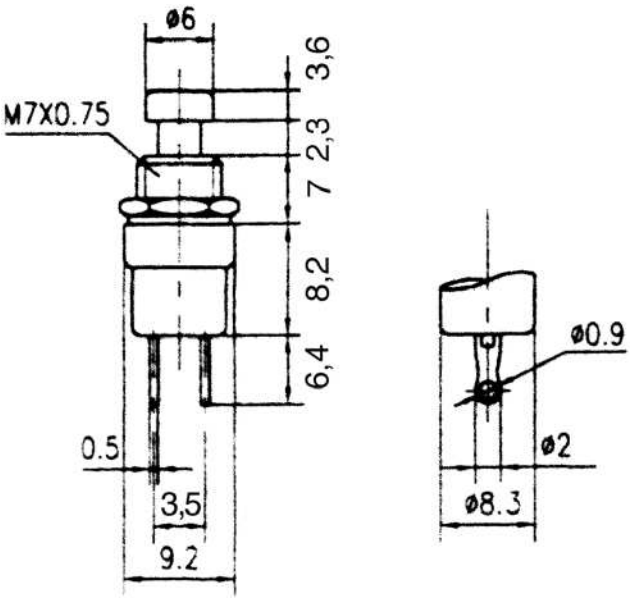

ELCART DISTRIBUTION SpA via Michelangelo Buonarroti, 46 - 20093 Cologno Monzese (Milano) ITALY
Tel. ++39(0)2/25.11.73.10 Fax ++39(0)2/25.11.76.10 sito internet: www.elcart.com - e-mail: info@elcart.it
La divulgazione dei dati contenuti in questa scheda è da ritenersi un servizio puramente informativo e non costituisce alcun vincolo da parte della Elcart in merito a prestazioni ed utilizzo del prodotto.