fusibili **6,3x32 CT** ritardati **250V**

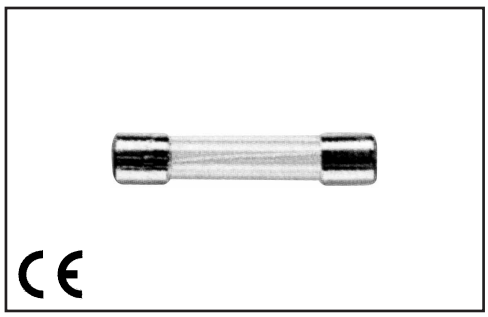

Tubetto in vetro

Potere di interruzione = L 35A

CORRENTE NOMINALE		CADUTA TENSIONE mV
50	mA	7500
63	mA	6500
80	mA	5500
100	mA	4000
125	mA	4000
160	mA	3500
200	mA	2000
250	mA	1500
315	mA	1200
400	mA	650
500	mA	550
630	mA	650
800	mA	320
1	A	270
1,25	A	250
1,6	A	250
2	A	250
2,5	A	250
3,15	A	250
4	A	250
5	A	250
6,3	A	250
8	A	250
10	A	250
12	A	250
16	A	250
20	A	250
25	A	250

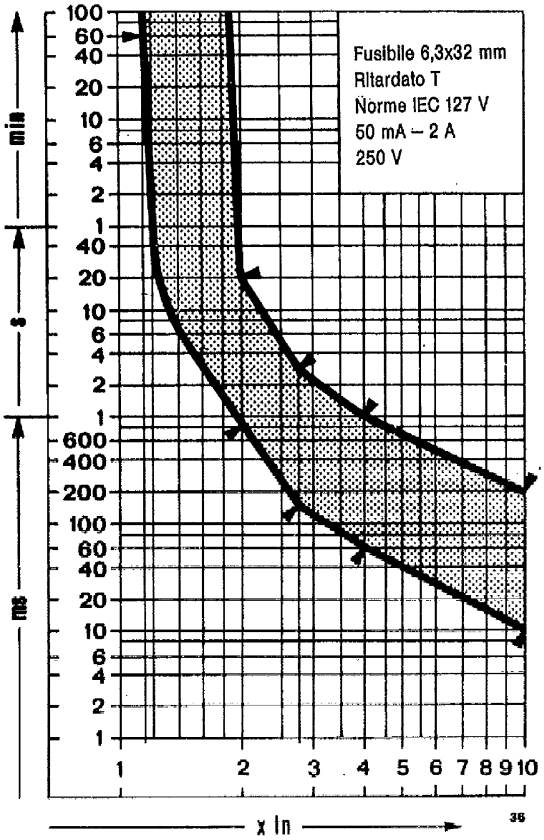

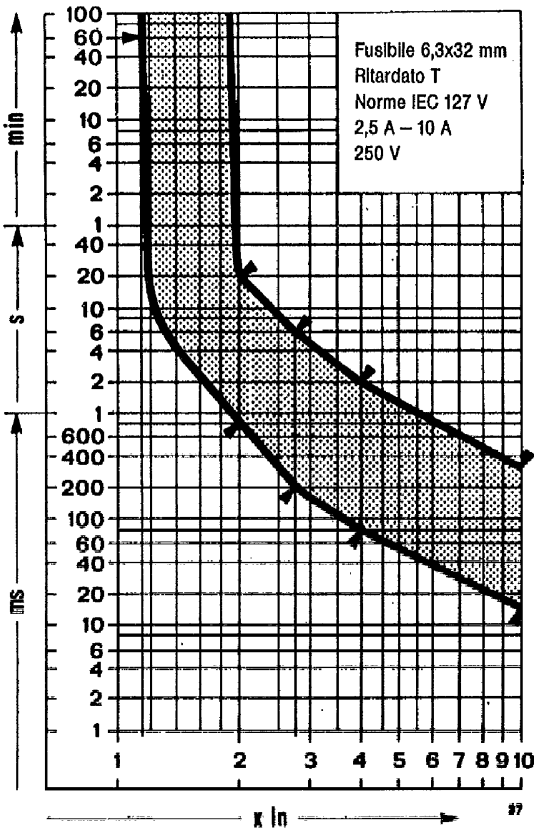

Caratteristiche di fusione

Corrente nominale In	Corrente di prova				
	1,15xIn	2,1xIn	2,75xIn	4xIn	10xIn
50 mA - 2 A	> 1 h	800 ms - 20 s	150 ms - 3 s	60 ms - 1 s	10 ms - 200 ms
2,5 A - 10 A	> 1 h	800 ms - 30 s	200 ms - 6 s	80 ms - 2 s	15 ms - 300 ms

ELCART DISTRIBUTION SPA via Michelangelo Buonarroti, 46 - 20093 Cologno Monzese (Milano) ITALY
Tel. ++39(0)2/25.11.73.10 Fax ++39(0)2/25.11.76.10 sito internet: www.elcart.com - e-mail: info@elcart.it
La divulgazione dei dati contenuti in questa scheda è da ritenersi un servizio puramente informativo e non costituisce alcun vincolo da parte della Elcart in merito a prestazioni ed utilizzo del prodotto.