Medium Toggle Switch

(Specification)

1. (Rating): 15A 125VAC; 10A 250VAC
2. (Contact R): 50mΩ max
3. (Insulation R): 500VDC 1000MΩ min
4. (Dielectric Strength): 1 Minute 1500VAC
5. (Operating Temperature): -25℃～+85℃
6. (Electrical Life): 10,000 Cycles

(Outline Drawing)

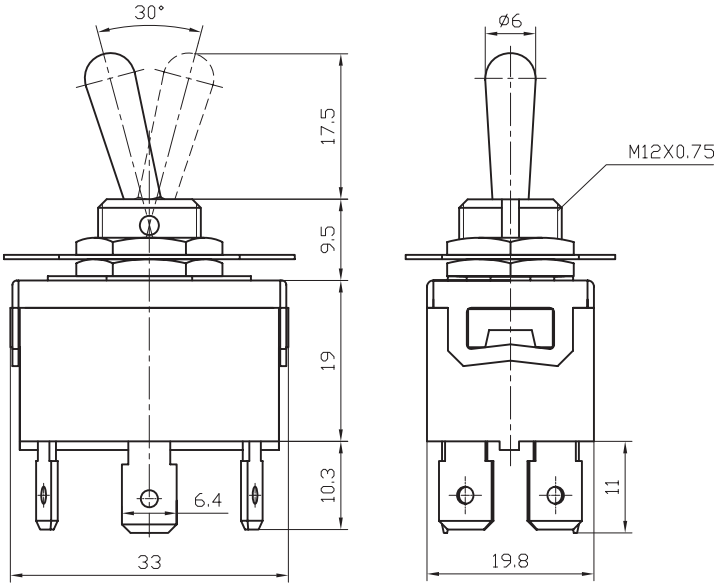

(Mounting)

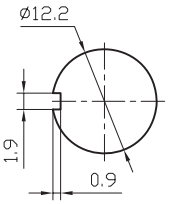

(Circuitry)

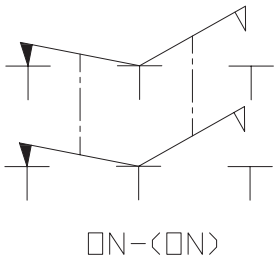

ELCART DISTRIBUTION SPA via Michelangelo Buonarroti, 46 - 20093 Cologno Monzese (Milano) ITALY
Tel. +39 02.25117310 Fax +39 02.25117610 sito internet: www.elcart.com e-mail: tecnico@elcart.it

La divulgazione dei dati contenuti in questa scheda è da ritenersi un servizio puramente informativo e non costituisce alcun vincolo da parte della Elcart in merito a prestazioni ed utilizzo del prodotto.
The divulgation of data contained on this technical sheet are exclusively for informational reasons and establish no link on behalf of Elcart regard to thr performances and the usa of the product.
La divulgacion de los datos contenidos en esta ficha son un servicio unicamente informativo y no constituyen ningun vinculo de parte de Elcart respecto a las prestaciones y uso del producto.