PRESA 2 POLI Ø 6,3 mm PROFESSIONALE CON GUIDACAVO

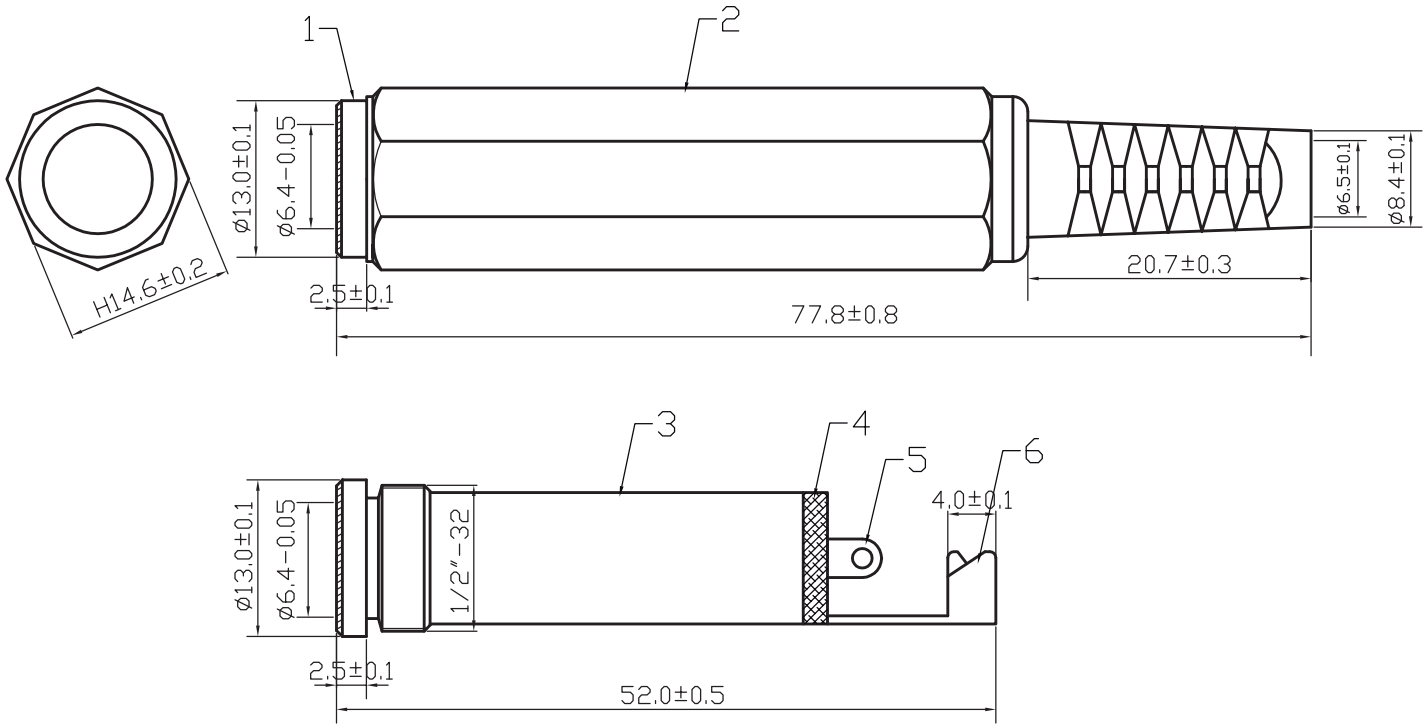

ITEM	DESIGNATION	MATERIAL
6	CRIMPING PATCH	BRASS
5	SOLDERING PATCH	BRASS
4	DIELECTRIC	POM
3	Aluminium TUBE	Al
2	PLASTIC HANDLE	PE
1	BODY	BRASS

TOLERANCE	
0 – 10	±0.05
10 – 99	±0.5
100 – 999	±10.0
1000 – 9999	±100.00
10000 – 99999	±1000.00

REV	PART NO.& SAMPLE NO.	DATE	BY
A			
B			

SHEET	SCALE	UNIT	REV
OF	1:1	mm	ø

TITLE: 1/4″ Mono Jack Plastic Handle

CUSTOMER:

IMPORTATO E DISTRIBUITO DA
ELCART DISTRIBUTION SPA
Via Michelangelo Buonarroti, 46
20093 COLOGNO MONZESE (MI)
ITALY
www.elcart.com - info@elcart.it

RoHS compliant

Made in China

La divulgazione dei dati contenuti in questa scheda è da ritenersi un servizio puramente informativo e non costituisce alcun vincolo da parte della Elcart in merito a prestazioni ed utilizzo del prodotto.
The divulgation of data contained on this technical sheet are exclusively for informational reasons and establish no link on behalf of Elcart regard to thr performances and the usa of the product.
La divulgacion de los datos contenidos en esta ficha son un servicio unicamente informativo y no constituyen ningun vinculo de parte de Elcart respecto a las prestaciones y uso del producto.