fusibili **5x20** CF rapid **250V**

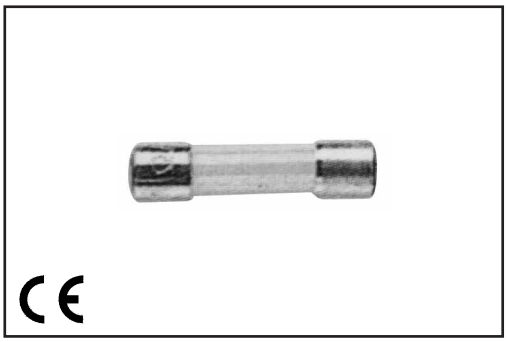

Tubetto in vetro

Potere di interruzione L=35A

Caratteristica di fusione secondo le seguenti normalizzazioni

CE IEC 127 VDE DIN

CORRENTE NOMINALE	mV
50 mA	-
63 mA	-
80 mA	4000
100 mA	3500
125 mA	2000
160 mA	2000
200 mA	1700
250 mA	1400
315 mA	1300
400 mA	1200
500 mA	1000
630 mA	650
800 mA	240
1 A	200
1,25 A	200
1,6 A	190
2 A	170
2,5 A	170
3,15 A	150
4 A	130
5 A	130
6,3 A	130
8• A	130
10 • A	130
12 • A	130
16 • A	130
20 • A	130
25 • A	130

N.B. • = Fuori Norma

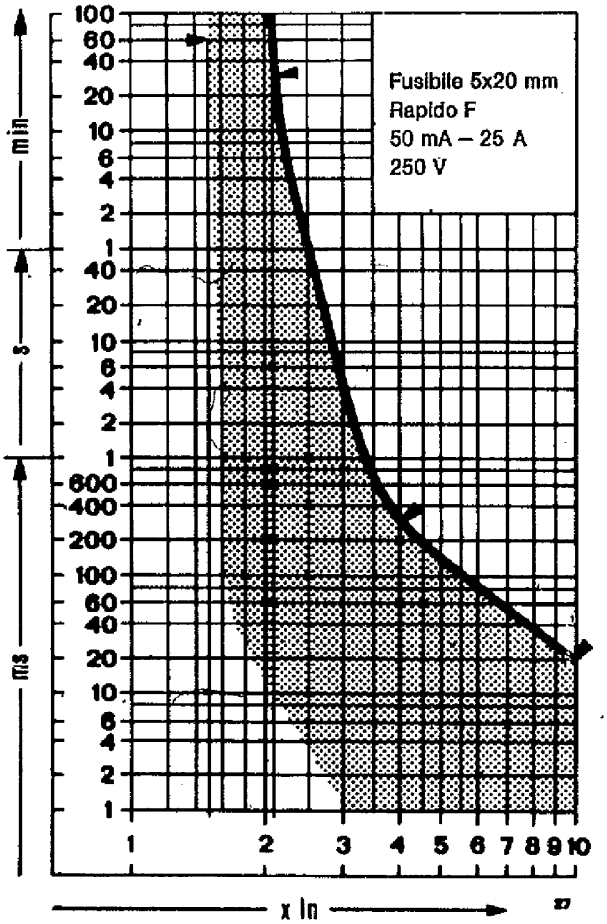

Caratteristiche di fusione

Corrente nominale In	Corrente di prova			
	1,5xIn	2,1xIn	4xIn	10xIn
50 mA - 25 A	> 1 h	< 30 min	< 300 ms	< 20 ms

ELCART DISTRIBUTION SPA via Michelangelo Buonarroti, 46 - 20093 Cologno Monzese (Milano) ITALY
Tel. ++39(0)2/25.11.73.10 Fax ++39(0)2/25.11.76.10 sito internet: www.elcart.com - e-mail: info@elcart.it
La divulgazione dei dati contenuti in questa scheda è da ritenersi un servizio puramente informativo e non costituisce alcun vincolo da parte della Elcart in merito a prestazioni ed utilizzo del prodotto.