CEAG Atlantic LED i Outdoor Wall CGLine+
CEAG Atlantic LED and Outdoor Wall CGLine+

Instrukcja montażu i obsługi
Mounting and Operating Instructions

Grupa docelowa: Wykwalifikowani elektrycy
Target group: Skilled electricians



Zastosowanie: Oświetlenie awaryjne, nie są przeznaczone do użytku domowego
Application: Emergency Lighting, not suitable for private use





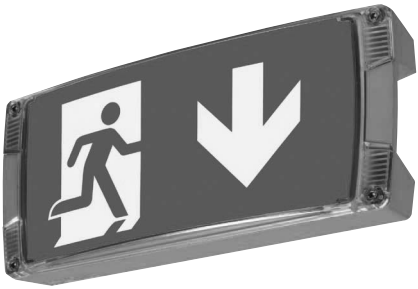



EATON
Powering Business Worldwide

WYŁĄCZENIE ODPOWIEDZIALNOŚCI Z TYTUŁU RĘKOJMI I OGRANICZENIE ODPOWIEDZIALNOŚCI

Informacje, zalecenia, opisy i uwagi dotyczące bezpieczeństwa zawarte w niniejszym dokumencie wynikają z doświadczenia i własnego osądu korporacji Eaton („Eaton") i tym samym mogą nie przewidywać wszystkich zależności. Jeżeli wymagane są dodatkowe informacje, należy skontaktować się z biurem sprzedaży Eaton. Sprzedaż produktu będącego przedmiotem niniejszego dokumentu podlega warunkom i postanowieniom opisanym szczegółowo w stosownych politykach sprzedażowych firmy Eaton lub innych porozumieniach umownych zawartych pomiędzy firmą Eaton a Nabywcą.
NIE ISTNIEJĄ ŻADNE POROZUMIENIA, UMOWY, GWARANCJE, WYRAŻONE BĄDŹ DOROZUMIANE, W TYM GWARANCJE PRZYDATNOŚCI DO OKREŚLONEGO CELU LUB PRZYDATNOŚCI HANDLOWEJ, INNE NIŻ TE SZCZEGÓŁOWO OKREŚLONE W JAKIEJKOLWIEK ISTNIEJĄCEJ UMOWIE ZAWARTEJ POMIĘDZY STRONAMI, KAŻDA Z TAKICH UMÓW OKREŚLA CAŁOŚĆ ZOBOWIĄZAŃ FIRMY EATON. TREŚĆ NINIEJSZEGO DOKUMENTU NIE STANIE SIĘ CZĘŚCIĄ ANI NIE ZMIENI POSTANOWIEŃ JAKIEJKOLWIEK UMOWY ZAWARTEJ POMIĘDZY STRONAMI.
W żadnym wypadku firma Eaton nie będzie ponosiła odpowiedzialności przed nabywcą lub użytkownikiem z tytułu odpowiedzialności, umownej, deliktowej (w tym zaniedbania), absolutnej bądź innej za jakiekolwiek szkody szczególne, pośrednie przypadkowe lub wynikowe, a w szczególności z tytułu utraty możliwości korzystania ze sprzętu, obiektu lub systemu elektroenergetycznego, kosztu kapitału, utraty zasilania, dodatkowych kosztów poniesionych w związku z użytkowaniem istniejących obiektów elektroenergetycznych, lub roszczeń klientów nabywcy lub użytkownika dochodzonych względem niego, wynikających z wykorzystania informacji, zaleceń i opisów zawartych w niniejszym dokumencie. Informacje zamieszczone w niniejszym instrukcji mogą ulec zmianie bez wcześniejszego powiadomienia.

Spis treści

1. Zgodność z normami 4
2. Opis / zastosowanie 5
3. Uwagi ogólne 5
4. Montaż / wymiary 8
4.1 Atlantic LED CGLine+ 8
4.2 Outdoor Wall CGLine+ 10
5. Instalacja / uruchomienie 11
6. Serwisowanie / obsługa. 14
7. Utylizacja / recykling. 14
8. Dane techniczne. 15
9. Akcesoria. 15

Table of Contents

1. Conformity with standards 4
2. Brief description / Scope of application . . 5
3. Generel notes 5
4. Mounting / Dimensional drawings 8
4.1 Atlantic LED CGLine+ 8
4.2 Outdoor Wall CGLine+ 10
5. Installation / Operation 11
6. Service / Maintenance. 14
7. Disposal / Recycling 14
8. Technical Data 15
9. Accessories / Pictograms 15

⚠ BEZPIECZEŃSTWO

- **Urządzenie należy użytkować wyłącznie zgodnie z jego przeznaczeniem, w stanie nieuszkodzonym oraz idealnym stanie technicznym**
- **Do wymiany i napraw należy stosować wyłącznie oryginalne części zamienne CEAG**
- **Przed przystąpieniem do montażu należy dokładnie zapoznać sie z niniejszą instrukcją**
- **Po zamontowaniu oprawy należy oznaczyć numer oprawy, numer obwodu zasilajacego i komunikacyjnego.**
- **Po zamontowaniu oświetlenia należy założyć dziennik testów zgodnie z krajowymi przepisami bezpieczeństwa. W przypadku zainstalowania centralki monitorującej, testy bedą zapisywane automatycznie.**
- **Przed pierwszym włączeniem, z oprawy należy usunąć wszystkie obce obiekty!**
- **Aby zapobiec wypadkom należy przestrzegać krajowych przepisów, zasad bezpieczeństwa, jak również instrukcji dotyczących bezpieczeństwa zawartych w tej publikacji** ⚠

⚠ SAFETY INSTRUCTIONS

- **The device shall only be used for its intended purpose and in undamaged and flawless condition**
- **Only genuine CEAG spare parts may be used for replacement and repair**
- **Prior to its initial operation, the luminaire will have to be checked in line with the instructions (see installation sector)**
- **Carry out the marking of the emergency luminaire: Assign the circuit and the luminaire No. and enter them.**
- **Recording in the minutes shall be performed in compliance with the national regulations (is deleted in case of automatic recording).**
- **Any foreign object shall be removed from the luminaire prior to its initial operation!**
- **Observe the national safety rules and regulations to prevent accidents as well as the safety instructions included in these operating instruction marked with** ⚠

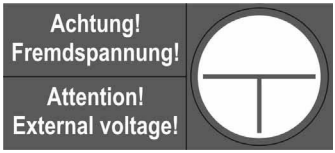

1 Zgodność z normami

Zgodna z PN-EN 60598-1 PN-EN 60598-2-22 i PN-EN 1838.
Zaprojektowana, wyprodukowana oraz przetestowana zgodnie z normą DIN EN ISO 9001

1 Conformity with standards

Conforms to: EN 60 598-1, EN 60 598-2-22 and DIN EN 1838.
Developed, manufactured and tested in accordance with DIN EN ISO 9001.

2 Opis / zastosowanie

Oprawy Atlantic LED i Out-door Wall CGLine+ są przeznaczone do instalacji oświetlenia awaryjnego zgodnych PN-EN 50 172, DIN VDE 0100-718 i DIN V VDE V 0108-100. Po podłączeniu przewodem komunikacyjnym do sterownika CGLine+ mogą być monitorowanie centralnie.

3 Podłączenie

Przewód zasilający należy podłączyć do zaciskówL1, L2, N, PE. Złącze L1 musi być zasilane ciągle. Złącze L2 służy do podłączenia fazy przez przełącznik do załączania oprawy w tryb pracy sieciowej. Jeśli oprawa ma świecić ciągle, złącza L1 i L2 należy zmostkować.

2 Brief description / Scope of application

As a self contained luminaire the Atlantic LED and Outdoor Wall CGLine+ safety luminaires are suitable for installations acc. to EN 50 172, DIN VDE 0100-718 and DIN V VDE V 0108-100. With a CGLine+ web controller the self-contained luminaires can be monitored centrally via a bus cable.

3 General notes for connection and operation of the luminaires

Mains cable should be connected to the terminals L1, L2, N and PE on the printed circuit board, where L is an unswitched permanent connection for the electronics and L2 is used for switching the lamp on and off with a light switch as and when required.
For maintained light switching the supplied wire jumper must be inserted in the L1 and L2 terminals.

przełączana
2 funkcyjna

switched
maintained light

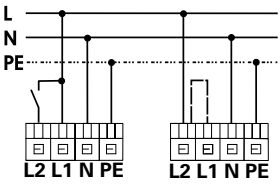

Praca awaryjna: L1
Praca ciągła: mostek pomiędzy L1 i L2

non maintained light without and maintained light with jumper L1 and L2

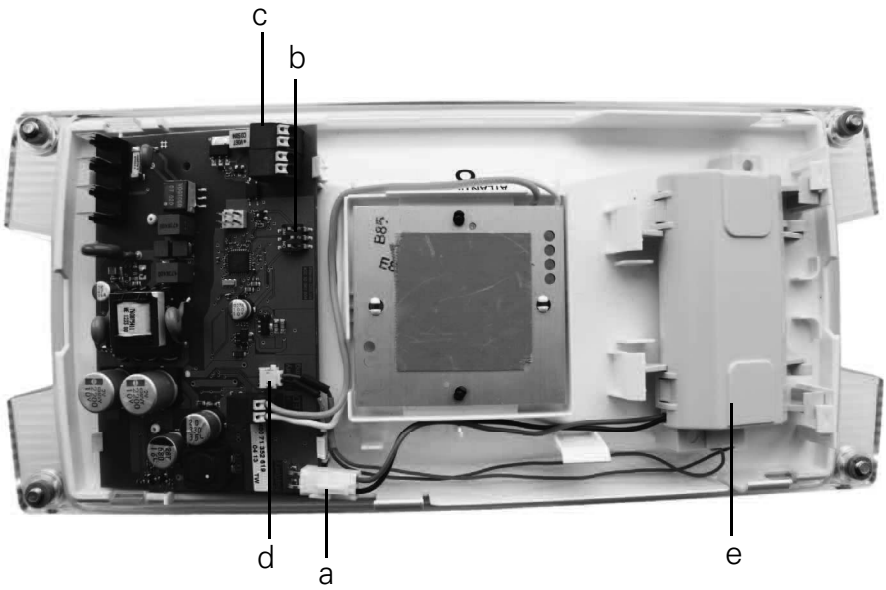

a złącze akumulatora
b przełącznik trybu pracy (akapit 5.4)

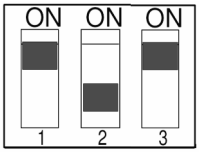

Tryb domyślny

Autonomia 3 h /
test baterii aktywny

c złącze komunikacji (akapit 5.4)
d złącze grzałki akumulatora (opcja -wariant „H“)
e uchwyt akumulatora

a battery connection
b mode switch (see chapter 5.4)

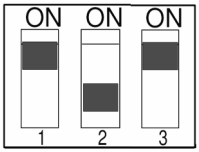

Default mode

Duration 3 h /
AUTO DT ON

c bus connection (see chapter 5.4)
d connection for battery heating (optional - type „H“
e battery holder

Przewód komunikacyjny
Przewód komunikacyjny od sterownika CGLine+ należy podłączyć do zacisków D1, D2. Podwójne złącze umożliwia przelotowe prowadzenie przewodu.

Podłączenie źródła światła LED
Zintegrowany statecznik został zaprojektowany do zasilania kilku wariantów źródeł światła LED. Po pierwszym podaniu zasilania, po zaniku zasilania i odłączeniu baterii lub po resecie oprawy (przycisk TEST wciśnięty przez >10 sekund) układ elektroniczny wykrywa źródło światła i ustawia parametry napięciowo prądowe. Operacja trwa około 5 sekund.

LED są wrażliwe na wyładowania elektrostatyczne. Podłączać tylko przy odłączonym zasilaniu i akumulatorze.

Podłączenie akumulatora
Podłączenie i uruchomienie należy przeprowadzić w dopuszczalnej temperaturze otoczenia. W przeciwnym razie może zadziałać układ zabezpieczający statecznika.
Po zainstalowaniu oprawy na etykiecie akumulatora należy wpisać datę pierwszego uruchomienia.

Grzałka akumulatora (opcja - wariant „H“)
Oprawy Atlantic LED i Outdoor Wall CGLine+ z końcówką oznaczenia "H" są wyposażone w grzałkę akumulatora, która umożliwia użytkowanie opraw w temperaturach do -20° C. Grzałka jest sterowana termostatem i włącza/wyłącza się automatycznie.

Bus connection
With central monitoring via the CGLine+ bus, bus connection is via the D1 and D2 terminals, whereby the terminals each exist twice and are bypassed on the device side to enable through-wiring.

LED-connection
The integrated supply electronics are suitable for the operation of various LED circuit boards. When switching on for the first time or after the network and battery have been disconnected or after a reset (test button pressed > 10 s) the electronics detect the circuit board used and set the correct parameters for operation. This initialisation process requires approx. 5 s.
LEDs are sensitive against ESD, that means against electrostatic discharge. This can already happen by touching connections. Please take suitable electronic protection measures!!
Only connect in dead-voltage condition!

Battery connection
Commissioning should only be carried out at temperatures within the specified ran-ge. Charging of the batteries at excessive or insufficient temperatures may damage batteries and is therefore prevented by the electronics.
To fathom batteries life please note the start-up date on the battery in the given data field!

Battery heating (optional - type „H“)
Atlantic LED and Outdoor Wall CGLine+ with the extension „H“ are equipped with a battery heater. The battery heater allows the operation of these luminaire at low ambient temperatures up to-20°C. The heater switches on at low temperature automatically and switches off at sufficient temperature.

4 Montaż

4.1 Atlantic LED CGLine+

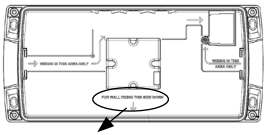

Montaż na ścianie - oznaczenie



Zamontuj dławnicę kablową i przymocuj podstawę oprawy do sufitu lub ściany przy pomocy śrub ze stali nierdzewnej (dołączone do oprawy)

Prepare the required cable entry and fit a cable gland. Fix the gallery to the ceiling or wall using the stainless steel screws (included).

Uwaga: Atlantic LED R należy usytuować dłuższym bokiem równolegle do osi drogi ewakuacyjnej.

Note: Atlantic LED R escape route lighting mainly emits light from the short sides, contrary to conventional fluorescent lighting.





Osłonę przewodu należy zdjąć tuż za dławnicą. Z uwagi na ograniczoną przestrzeń wewnątrz oprawy, przewody zasilajace powinny być jak najkrótsze. Przewody nie mogą zasłaniać radiatora w śrokowej części obudowy (patrz rys. 2).

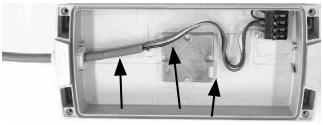



The cable jacket must be removed just behind the gland. Because of the limited space, the wires must be kept as short as possible and should only be placed within the indicated space. The increased square area in the middle of the gallery must also be kept free of wiring. (see chapter 2 for details)

Piktogram należy zamówić oddzielnie - patrz str 15.

Pictograms not included, for order numbers see page 15



Atlantic LED S i D: umieść jeden (S) lub dwa (D) piktogramy w kloszu.
Atlantic LED S: Zwróć uwagę na różnicę pomiędzy górą i dołem klosza.

Atlantic LED S and D versions: Fix one (S) or two (D) pictograms in the diffuser.
Atlantic LED S: When applying a pictogram please note the difference between top and bottom side of the diffuser.

4 Mounting

4.1 Atlantic LED CGLine+



Umieść piktogram w kloszu i upewnij się, że jest przymocowany w zaczepach.

Put the pictogram(s) carefully in place and verify if they are locked behind the right edges.

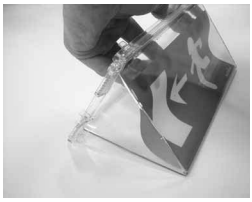

Przymocuj klosz do odłyśnika wykorzystując zatrzaski. Zwróć uwagę, że pasuje do klosza tylko w jednej z możliwych pozycji.

The diffuser and the reflector unit can be snapped together. Please note the diffuser fits only one way to reflector unit.

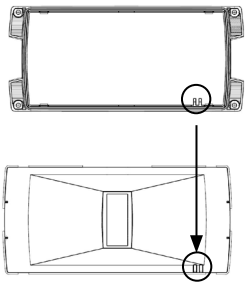

Podłącz akumulator do płytki elektronicznej. Następnie umieść odbłyśnik z kloszem w podstawie oprawy zwracając uwagę na usytuowanie złącza zasilającego.

Connect battery to circuit board. The combined diffuser and reflector unit can be placed in the enclosure. Check beforehand whether the position of the connectors on the reflector unit and the enclosure correspond and then insert the unit in the gallery.

Dokręć równomiernie i z wyczuciem 4 śruby mocujące klosz.

Tighten the 4 bolts carefully and securely.

Wymiary

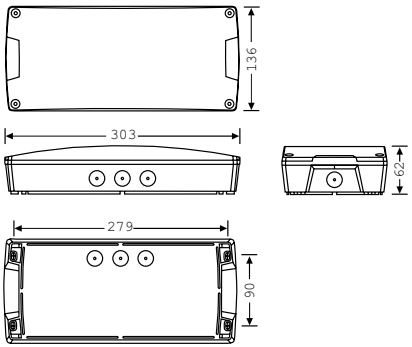

Dimensional drawings

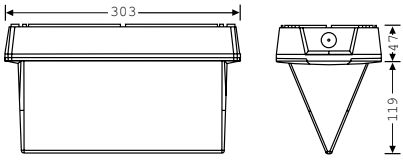

4.2 Outdoor Wall CGLine+

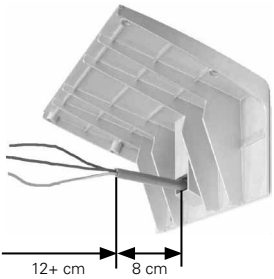

4.2 Outdoor Wall CGLine+

Przeprowadzić przewód połączeniowy i ewentualny przewód magistrali przez otwór i zamontować płytę montażową na ścianie. W razie potrzeby na górnej stronie można otworzyć dodatkowe wpusty kablowe. Osłonę przewodu należy zdjąć, zostawiając izolację na długości ok. 8 cm, mierząc od otworu wpustu kablowego. Przeprowadzić przewód przez przepust kablowy lampy i zamontować lampę na płycie montażowej poprzez równomierne dokręcenie 4 wstępnie zamontowanych śrub.

Insert mains and bus cable and attach the wall plate to the wall. For cable entry along the top the breakout port can be opened. Remove cable jacket with the exception of the last 8 cm. Make a hole in the grommet in the base, insert the wires through and then put the box on the wall plate. Attach the box to the wall plate by fast tightening of the four pre-mounted screws.

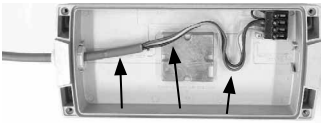



Osłonę przewodu należy zdjąć tuż za dławnicą. Z uwagi na ograniczoną przestrzeń wewnątrz oprawy, przewody zasilajace powinny być jak najkrótsze. Przewody nie mogą zasłaniać radiatora w śrokowej części obudowy.

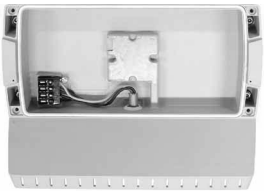



The cable jacket must be removed just behind the gland. Because of the limited space, the wires must be kept as short as possible and should only be placed within the indicated space. The increased square area in the middle of the gallery must also be kept free of wiring.

Podłącz akumulator do płytki z elektroniką (patrz akapit 4.1)
Connect battery to circuit board (see chapter 4.1)

Wymiary

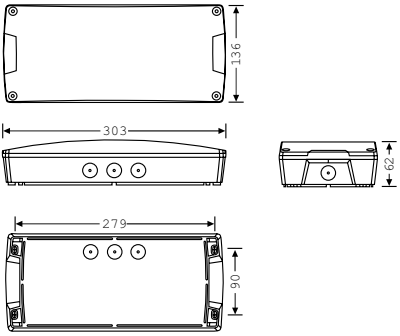

Dimensional drawings

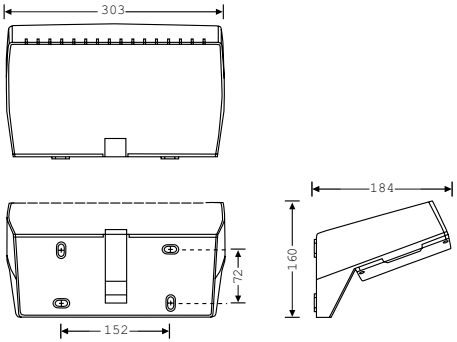

5 Instalacja / ustawienia

5.1 Tryb pracy

a. Czas pracy z baterii / Duration of emergency lighting

Rysunek	Kod	Opis
	00x	Czas pracy z akumulatorów 1h
	10x	Czas pracy z akumulatorów 3h. (ustawienie fabryczne)
	01x	Czas pracy z akumulatorów 8h

5 Installation / Operation

5.1 Operation mode

Display	Encoding	Description
	00x	Duration of emergency lighting 1h.
	10x	Duration of emergency lighting 3h. (Default)
	01x	Duration of emergency lighting 8h.

⚠WAŻNE

*	*	******	***



zgodnie z /acc.to IEC 60598-2-22:2014

b. Automatyczne testy - czas uruchomienia testu

Test funkcji / Test akumulatora

Bez podłączenia do sterownika CGLine+ test funkcji uruchamia się raz w tygodniu o godzinie, w której miało miejsce pierwsze uruchomienie lub ostatni reset.

Test akumulatora należy zawsze przeprowadzać tak, aby następująca potem faza ładowania baterii nie przypadała na czas eksploatacji budynku.
Ustawienia fabryczne testu akumulatora (BT) przewidują, że pierwszy BT będzie przeprowadzany automatycznie 6 miesięcy + 12 godzin po pierwszym uruchomieniu lub po ostatnim resecie. Potem następuje kolejny tekst, dokładnie 6 miesięcy po ostatnim BT.

Uwaga:
To, że uruchomienie następuje zwykle w ciągu dnia, a BT przeprowadza się po 6 miesiącach + 12 godzinach w nocy, służy uniknięciu sytuacji, w której czas BT przypadnie na czas eksploatacji budynku.

	xx0	Aotmatyczny test akumulatora wyłączony OFF Test akumulatora można uruchomić wyłącznie ręcznie. Jeśli test nie zostanie wykonany w ciągu 12 miesięcy to kontrolka LED zacznie świecić kolorem żółtym
	xx1	Aotmatyczny test akumulatora włączony ON Test akumulatora będzię uruchamiany automatycznie co 6 miesięcy
		-

b. Automatic operation - time of function test and duration test

Function / Duration test

Without connection of the luminaire to a CG-Line + monitoring system, the function test is performed weekly at the time of the first commissioning or last reset.

The time of the duration test should always be specified so that the following phase of battery charging is not implemented during acitve times in the building.
The factory setting for the continuous operation test intends that the first duration test is carried out automatically 6 months + 12 hours after the first commissioning or last reset. Following that, the next test occurs precisely 6 months after the last duration test.

Note:
as commissioning is usually carried out during the day and the duration test therefore occurs (following 6 months + 12 hours) during the night, this should avoid the duration of the du-ration test falling within the operating time of the building.

	xx0	AUTO DT Function OFF Duration test (DT) has to be started manually, if about 12 months no DT was made, the display changes from green to yellow
	xx1	AUTO DT Function ON (Default) The duration test will be started automatically twice a year.
		-

Zmianę ustawień testu należy potwierdzić poprzez przyciśniecie przycisku TEST przez >1s. Zmiana ustawień zostanie wprowadzona także po resecie przyciskiem (>10s) lub resecie „twardym" czyli odłączeniu zasilania i akumulatora

Jeśli test automatyczny przypada na niewłaściwy czas można go wyłączyć ustawiając mikrowyłącznik 3 w pozycji OFF. W takim przypadku należy wykonywać test manualny przytrzymując przycisk przez 5 do 10 sekund.

Jeśli test akumulatora nie jest wykonywany przez 12 miesięcy kontrolka zmieni kolor z zielonego na żółty. Kontrolka migająca naprzemiennie kolorem zielonym i czerwonym po teście akumulatora sygnalizuje zbyt krótki czas pracy awaryjnej. Zużyty akumulator należy zastapic nowym o numerze katalogowym 400 71 353 667. Na nowym akumulatorze należy umieścić datę montażu w oprawie.

5.2 Strumień świetlny

Ustawienia poziomu strumienia świetlnego w trybie pracy sieciowej:

-Przyciśnij przycisk przez < 1 s
-Po pierwszym błysku kontrolki LED można zmienić strumień w trzech poziomach; 100%/30%/10%. Każde kolejne przyciśnięcie powoduje przejście na kolejny, wyższy poziom. Po osiągnięciu 100% następuje przejście na najniższy poziom.

A modifi cation of operating mode must be confi rmed by pressing the test button < 1 s. After a reset (Disconnecting the mains supply and battery or via the test button (press and hold for > 10 s)) the new parameter will also be set.

If the time cannot be set to occur during idle operating times in this way, the automatic duration test can be deactivated with CGLine+ luminaires. To implement this, switch the DIP switch 3 to ‚Off'. The duration test can then be started manually at a suitable time with the test button (press and hold for 5 – 10 s).

If this test is not started within 12 months, a yellow LED on the luminaire lights up to signal a due test.
When the LED at the test button blinks yellow after a DT this test failed. The battery has to be replaced (Order no. 400 71 353 667). Please note the date of the first commissioning of the new battery.

5.2 Dim-Level

Setting the brightness in mains mode by using the test button:
- Push the test-button for t < 1 s
- After the first flash of the LED the brightness can be altered by pushing the button again in 3 steps (100% / 30% / 10%). Every push of the button raises the brightness by 1 step. If the hightest step is reached it begins again with the lowest.

5.3 Przycisk TEST i kontrolki LED 5.3 TEST button and display

a. Magnes / Magnet switch

Czas trzymania przycisku [s] Duration pressing button [s]	Funkcja / Function
< 1	- Wyświetlanie czasu pracy z baterii / Display of emergency operating time - Wyświetlanie adresu oprawy / Display of luminaire address - Wyświetlanie poziomu strumienia świetlnego / Setting the dim-level
1- 5	Uruchomienie testu funkcji / start function test
5- 10	Uruchomienie / zatrzymanie testu akumulatora / Start / stop duration test
10- 20	Reset oprawy / Reset of the luminaire



Funkcje mogą być uruchomione poprzez zbliżenie magnesu do miejsca pokazanego na zdjęciu, na czas określony w powyższej tabeli.

The functions can be started by using the provided magnet. Position the magnet for the time specifi ed on the luminaire as illustrated in the picture.

5.3 Przycisk TEST i kontrolka LED

5.3 TEST button and display

b. Komunikat kontrolki / Status display

	Status			LED	
Tryb pracy *Operation mode*	Brak błędów *No failure*		●	zielona swieci *lights up green*	
	Praca z baterii *Emergency mode*		❍	LED nie świeci *LED is off*	
	Opóźnienie powrotu sieci *Delay on mains return*		✹/✹	miga zielona/żółta 1 sekunda *blinks 1 s green, yellow in rotation*	
	Test funkcji *Function test*		✹	Zielona miga *blinks green*	
	Test akumulatora *Duration test*		✹	Zielona miga *blinks green*	
	Zablokowana praca z baterii *Luminaire is blocked*		✹/✹	miga zielona/żółta 0.5 sekundy *blinks 0.5 s green, yellow in rotation*	
Wskazania błędów *Failure indication*	Błąd ładowania *Charging failure*		✹	żółta miga powoli 0,5 Hz *blinks yellow slow 0.5 Hz*	
	Błąd testu funkcji *Function test failed*		✹	żółta miga powoli 0,5 Hz *blinks yellow slow 0.5 Hz*	
	Błąd akumulatora *Duration test failed*		✹	żółta miga powoli 0,5 Hz *blinks yellow slow 0.5 Hz*	
	Błąd źródła światła *Lamp failure*		★	żółta błyska szybko 2 Hz *yellow blinks fast 2 Hz*	
Pozostałe *Other*	Praca z baterii 1h *1-h Emergency operation*		✹	czerwona / *red*	Po przyciśnięciu przycisku przez (t<1s) *After pushing the test button for (t < 1s)*
	Praca z baterii 3h *3-h Emergency operation*		✹	żółta / *yellow*	
	Praca z baterii 8h *8-h Emergency operation*		✹	zielona / *gr*	
	Praca z baterii 2h *2-h Emergency operation*		✹/✹	żółta / *yellow* szybka zmiana	
	Adres oprawy *Display of luminaire address*	[100er]	✹	zielona / *gr*	
		[10er]	✹	żółta / *yellow*	
		[1er]	✹	czerwona / *red*	
	Test baterii nie możliwy - bateria nie naładowana *Duration not possible because battery partly charged*		✹	czerwona świeci przez 1 s po wciśnięciu przycisku *red for 1 s after button was pushed*	
	Reset oprawy *Reset of luminaire*		✹/✹	0,5 s zielona, 0,5 s czerwona *0,5 s green, 0,5 s red*	
	Test baterii nie był wykonany w ciągu ostatnich 12 miesięcy *No duration test during the last 12 month*		●	żółta / *yellow*	

Komunikaty po przyciśnieciu przycisku/
Important displays with the test-button

●	*OK*	✹ *TEST* *Test:*
✹	*Failed / Błąd testu funkcji*	
	Charge failure / Błąd ładowania	
★	*LED failure / Błąd źródła światła*	
●	*Test required / Wymagany test baterii*	

Jeśli temperatura otoczenia jest zbyt niska patrz akapit 5.

If ambient temperature is too low, see specification 5.

Wymiana baterii: kod zamówieniowy 400 71 353 667 patrz akapit 8

Exchange battery Order No. 400 71 353 667 see also chapter 8

Kolor żółty - zmieszane zielony i czerwony
Colour yellow: a mixed colour from green and red

Legenda / Legend

- ✹ LED świeci / LED Lighting
- ❍ LED nie świeci / LED is off
- ✹ LED miga powoli / blinks slow 0,5 Hz / 1 Hz
- ★ LED błyska szybko / blinks fast 2 Hz

5.4 Centralny monitoring CGLine+

Oprawy Atlantic i Outdoor LED CGLine+ są przystosowane do podłączenia do systemu centralnego monitorowania CGLine+. Każda oprawa posiada unikalny, nadany fabrycznie, 6 cyfrowy numer identyfikacyjny.

Po zainstalowaniu oprawy, dołączoną naklejkę z tym numerem należy nanieść na plan budynku.

Sterownik CGLine+ posiada możliwość wyprowadzenia do 4 linii komunikacyjnych (przewód 2 żyłowy bez ekranu). Do każdej linii można podłączyć do 100 opraw.

Maksymalna długość przewodów w jednej linii:
0,5 mm^2 : 330 m / 1,0 mm^2 : 660 m / 1,5 mm^2 : 1000m

Napięcie:	22,5 VDC
Maks. spadek napięcia:	13 VDC
Prąd:	400 mA

Przewód 2 żyłowy bez ekranowanie. topologia linii dowolna. Każda oprawa podłączona do linii jest automatycznie wyszukiwana przez sterownik CGLine+. Po wyszukaniu opraw, 6 cyfrowe adresy fabryczne noąna zastąpić krótkimi adresami 1-3 cyfrowymi. W celu uzyskania dalszych informacji należy się zapoznać z instrukcją obsługi sterownika CGLine+.

6 Serwisowanie / obsługa

Należy przestrzegać regulacji z zakresu inspekcji, konserwacji i utrzymania urządzeń elektrycznych! Zużyty akumulator należy wymienić na nowy produkcji Cooper CEAG o tym samym kodzie zamówieniowym. Źródła światła LED nie są przewidziane do wymiany przez użytkownika.

7 Utylizacja / Recykling

Przy usuwaniu wadliwych urządzeń należy przestrzegać obowiązujących przepisów z zakresu recyklingu i usuwania odpadów. Części z tworzywa sztucznego są oznaczone odpowiednimi symbolami.
Zamontowana w lampie bateria litowo-jonowa zgodnie z dyrektywą 2006/66/WE musi zostać po wymianie przekazana dystrybutorowi lub autoryzowanemu przedsiębiorstwu usuwania odpadów i nie może być wyrzucana z innymi odpadami!

5.4 Luminaire monitoring CGLine+

The Atlantic and Outdoor LED CGLine+ lumi-naires are prepared for connection to a central CGLine+ luminaire monitoring. An individual, distinct identification number (6 characters) is as-signed to every luminaire in the CGLine+ luminaire series.

This ID number must be transferred to the installation plan for subsequent configuration work. The removable ID sticker in the luminaire can be used for this.

To central CGLine+ monitoring system maximum 4 bus cables (2-core) with up to 100 luminaires each can be connected.
The max. data line length per line is
0,5 mm2 : 330 m./ 1,0 mm2 : 660 m / 1,5 mm2 : 1000m

Bus voltage:	22,5 VDC
Max.voltage drop:	13 VDC
Bus current	400 mA

An unscreened, 2-core cable with free bus topology can be used as a data cable.
Each of the luminaires connected to the data bus cable is automatically recognised by the CG-Controller. The CG-Controller can assign a short address to the connected luminaires, which can be polled via the three LEDs on the luminaire.
For more information regarding addressing please see operating instructions of a the central CGLine+ monitoring system.

6 Servicing / Maintenance

Observe the relevant national regulations applying to the maintenance, servicing and check-ing of electrical apparatus !
In case of returns you need a RMA- number from us. For further information see www.ceag.de!
Contact info-n@ceag.de for replacement of light source

7 Disposal / Recycling

When disposing of defective devices, comply with valid regulations for recycling and waste disposal. Plastic parts are marked with corresponding symbols. The LiIon battery integrated in the luminaire must be returned to the seller or an approved disposal location and must not be disposed of by the customer, in accordance with the 2006/66/EC directive.



8 Dane techniczne

8 Technical Data

Napięcie zasilania Power input	230 V AC, 50/60 Hz		
Materiał obudowy Housing material	Poliwęglan, aluminium Polycarbonat, aluminium		
Kolor obudowy Housing colour	szary grey		
Strumień świetlny phiE/phiNenn pod koniec czasu pracy z baterii Luminous flux phiE/phiNenn at the end of rated operating time	1 h 100%	3 h 65%	8 h 25%
Źródło światła Light source	HighPower LED 2 x 1,6 W HighPower LEDs 2 x 1.6 W		
Pobór mocy z sieci (pozorna / efektywna) Power consumption mains operation (apparent/effective power)	Bez grzałki Z grzałką without heating with heating	7,2 VA / 7,0 W 9,4 VA / 9,3 W 7.2 VA / 7.0 W 9.4 VA / 9.3 W	
Schutzklasse Insulation class	I		
Stopień szczelności zg. z EN 60529 Protection category acc. to EN 60529	IP65		
Dopuszczalna temperatura otoczenia Permissable ambient temperature without heating	+5 °C .. +35 °C		
Dopuszczalna temperatura otoczenia z grzałką Permissable ambient temperature with heating	-20 °C .. +35 °C		
Złącza (podwójne do okablowania przelotowego) Terminals (doubled for through wiring)	Zasilanie sieciowe L,L´, PE: 2,5 mm² (maks 6 A) Linia CGLine+ : 1,5 mm² plug-in terminal mains, L,L´, PE up to 2.5 mm² (max 6 A) CGLine+ bus up to 1.5 mm²		
Bateria Battery	Litowo-jonowa 3,7 V / 4000 mAh Lithium-Ionen 3.7 V / 4000 mAh		
Waga Weight	Atlantic S, O, R: 1,54 kg Atlantic D: 1,74 kg Outdoor Wall: 3,0 kg		

9 Akcesoria / Piktogramy

9 Accessories / Pictograms

Piktogram / Pictogram	Nr. zamówieniowy / Order number	
	Antlantic LED S	Atlantic LED D (2x)
PR ISO	155-000-111	155-000-211
PL ISO	155-000-112	155-000-212
PU ISO	155-000-113	155-000-213
BL		155-000-209

Zastrzegamy sobie prawo do wprowadzania zmian technicznych bez wcześniejszego powiadamiania!

We reserve the right to make technical alterations without notice!

Eaton dokłada starań, aby niezawodna, wydajna i bezpieczna energia była dostępna w momencie, kiedy jest najbardziej potrzebna. Dzięki niezrównanej wiedzy w zakresie zarządzania energią elektryczną w różnych gałęziach przemysłu, eksperci Eaton mogą dostarczyć indywidualnie dostosowane, zintegrowane rozwiązania odpowiadające największym wyzwaniom naszych klientów.

Eaton koncentruje się na dostarczeniu odpowiedniego rozwiązania dla danego zastosowania. Jednak osoby podejmujące decyzje wymagają czegoś więcej niż tylko innowacyjnych produktów. Klienci zwracają się do firmy Eaton w poszukiwaniu niezmiennego zaangażowania, osobistego wsparcia i priorytetowego traktowania sukcesu klienta. Więcej informacji można znaleźć pod adresem www.eaton.com/electrical.

Eaton is dedicated to ensuring that reliable, efficient and safe power is available when it's needed most. With unparalleled knowledge of electrical power management across industries, experts at Eaton deliver customized, integrated solutions to solve our customers' most critical-challenges.

Our focus is on delivering the right solution for the application. But, decision makers demand more than just innovative products. They turn to Eaton for an unwavering commitment to personal support that makes customer success a top priority. For more information, visit www.eaton.com/electrical.

Eaton Industries Manufacturing GmbH
Electrical Sector EMEA
Route de la Longeraie 7
1110 Morges, Switzerland
Eaton.eu

Cooper Industries Poland LLC sp. z o.o.
Oddział w Polsce
ul. Krakowiaków 34
02-255 Warszawa
www.cooperindustries.pl

© 2016 Eaton
All Rights Reserved
Eaton is a registered trademark.
All trademarks are property of their respective owners.

Powering Business Worldwide