04/10 AWA4300-2734

Montageanweisung
Installation Instructions
Notice d'installation
Istruzioni per il montaggio
Instrucciones de montaje
Montagehandleiding
Montagevejledning
Οδηγίες εγκατάστασης
Instruções de montagem
Monteringsanvisning
Asennusohje
Návod k montáži
Paigaldusjuhend
Szerelési utasítás
Montāžas instrukcija
Montavimo instrukcija
Instrukcja montażu
Navodila za montažo
Návod na montáž
Монтажни инструкции
Instrucțiuni de montaj
Инструкция по монтажу
安装说明

Powering Business Worldwide

ALPHA LOVAG

de **Lebensgefahr durch elektrischen Strom!**
Nur Elektrofachkräfte und elektrotechnisch unterwiesene Personen dürfen die im Folgenden beschriebenen Arbeiten ausführen.

en **Electric current! Danger to life!**
Only skilled or instructed persons may carry out the following operations.

fr **Tension électrique dangereuse !**
Seules les personnes qualifiées et averties doivent exécuter les travaux ci-après.

it **Tensione elettrica: Pericolo di morte!**
Solo persone abilitate e qualificate possono eseguire le operazioni di seguito riportate.

es **¡Corriente eléctrica! ¡Peligro de muerte!**
El trabajo a continuación descrito debe ser realizado por personas cualificadas y advertidas.

nl **Levensgevaar door elektrische stroom!**
Uitsluitelijk deskundigen in elektriciteit en elektrotechnisch geinstrueerde personen is het toegestaan, de navolgend beschrevene werkzaamheden uit te voeren.

da **Livsfare på grund af elektrisk strøm!**
Kun uddannede el-installatører og personer der e instruerede i elektrotekniske arbejdsopgaver, må udføre de nedenfor anførte arbejder.

el **Προσοχή, κίνδυνος ηλεκτροπληξίας!**
Οι εργασίες που αναφέρονται στη συνέχεια θα πρέπει να εκτελούνται μόνο από ηλεκτρολόγους και ηλεκτροτεχνίτες.

pt **Perigo de vida devido a corrente eléctrica!**
Apenas electricistas e pessoas com formaçã electrotécnica podem executar os trabalhos que a seguir se descrevem.

sv **Livsfara genom elektrisk ström!**
Endast utbildade elektriker och personer som undervisats i elektroteknik får utföra de arbeten som beskrivs nedan.

fi **Hengenvaarallinen jännite!**
Vain pätevät sähköasentajat ja opastusta saaneet henkilöt saavat suorittaa seuraavat työt.

cs **Nebezpeči života elektrickým proudem!**
Níže uvedené práce smějí provádět pouze elektroodborníci a osoby, které byly zaškoleny v oboru elektrotechniky.

et **Eluohtlik! Elektrilöögioht!**
Järgnevalt kirjeldatud töid tohib teostada ainult elektriala spetsialist või elektrotehnilise instrueerimise läbinud personal.

hu **Életveszély az elektromos áram révén!**
Csak elektromos szakemberek és elektrotechnikában képzett személyek végezhetik el a következőkben leírt munkákat.

lv **Elektriskā strāva apdraud dzīvību!**
Tālāk aprakstītos darbus drīkst veikt tikai elektrospeciālisti un darbam ar elektrotehniskām iekārtām instruētās personas!

lt **Pavojus gyvybei dėl elektros srovės!**
Tik elektrikai ir elektrotechnikos specialistai gali atlikti žemiau aprašytus darbus.

pl **Porażenie prądem elektrycznym stanowi zagrożenie dla życia!**
Opisane poniżej prace mogą przeprowadzać tylko wykwalifikowani elektrycy oraz osoby odpowiednio poinstruowane w zakresie elektrotechniki.

sl **Življenjska nevarnost zaradi električnega toka!**
Spodaj opisana dela smejo izvajati samo elektrostrokovnjaki in elektrotehnično poučene osebe.

sk **Nebezpečenstvo ohrozenia života elektrickým prúdom!**
Práce, ktoré sú nižšie opísané, smú vykonávať iba elektroodborníci a osoby s elektrotechnickým vzdelaním.

bg **Опасност за живота от електрически ток!**
Операциите, описани в следващите раздели, могат да се извършват само от специалисти-електротехници и инструктиран електротехнически персонал.

ro **Atenție! Pericol electric**
Toate lucrările descrise trebuie efectuate numai de personal de specialitate calificat și de persoane cu cunoștiințe profunde în electrotehnică.

ru **Электрический ток! Опасно для жизни!**
Только специалисты или проинструктированные лица могут выполнять следующие операции.

zh
触电危险！
只允许专业人员和受过专业训练的人员进行下列工作。

Montage – Fitting – Montaggio – Montaje – Τοποθέτηση – Montagem – Montering – Asennus – Montáž – Paigaldamine – Felerősítés – Montāža – Montažas – Montaż – Montaža – Montáž – Монтаж – Montaj – Крепление – 安装

DI-2520-CS DI-3020-CS DI-3030-CS DI-3040-CS DI-4030-CS DI-4040-CS DI-4060-CS DI-5040-CS DI-5050-CS DI-6040-CS DI-6050-CS DI-6060-CS DI-6080-CS DI-7050-CS DI-8040-CS DI-8060-CS DI-8080-CS DI-80100-CS DI-10060-CS DI-10080-CS DI-100100-CS DI-12060-CS DI-12080-CS DI-120100-CS DI-120120-CS

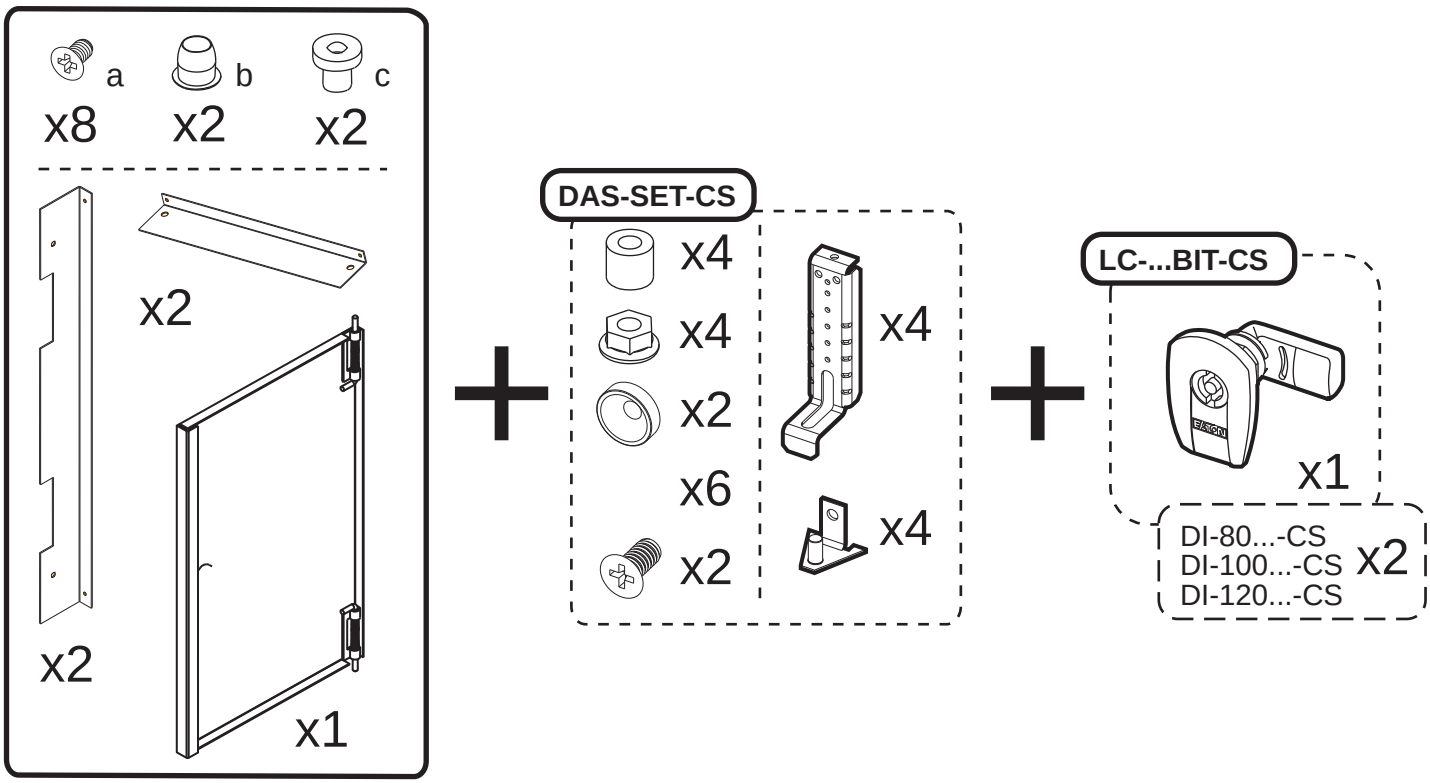

Eaton GmbH, A-3943 Schrems
©2010 by Eaton GmbH
Änderungen vorbehalten
04/10 AWA4300-2734
Printed in Europe (04 /10)
92897_Ed1

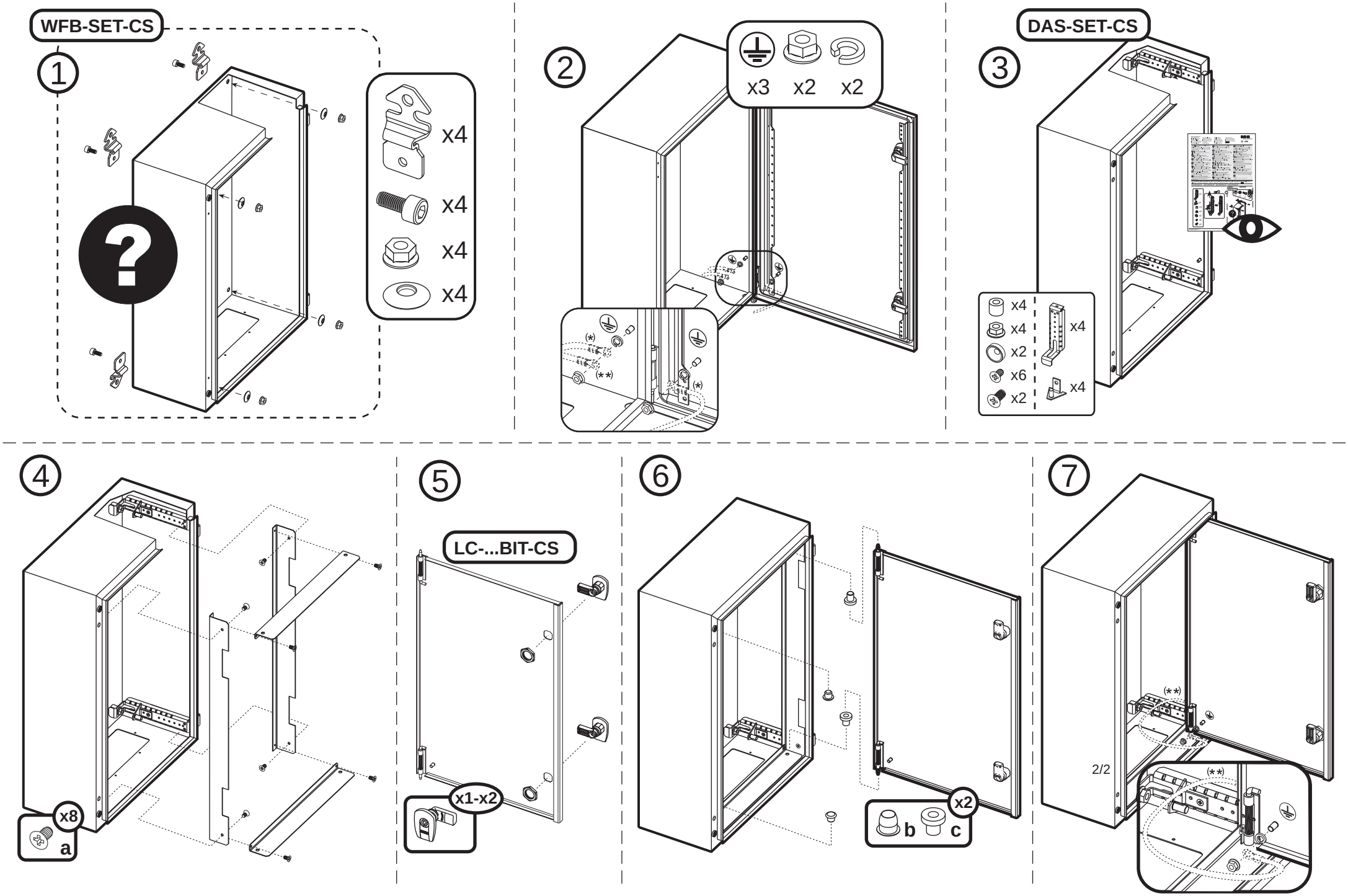
WFB-SET-CS
1
x4
x4
x4
x4
2
x3
x2
x2
(*)
(**)
(*)
DAS-SET-CS
3
x4
x4
x2
x6
x2
x4
x4
4
x8
a
5
LC-...BIT-CS
x1-x2
6
x2
b
c
7
(**)
2/2
(**)