23011 LED SL CG-S mit klarer Scheibe



Maßangaben in mm

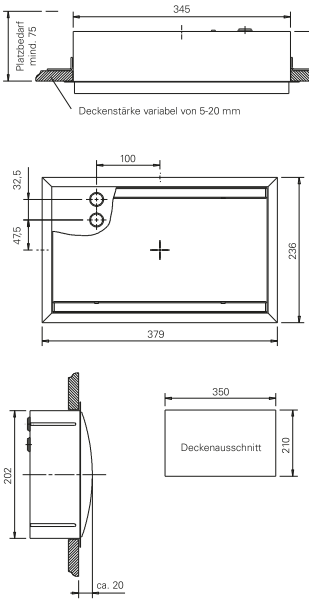

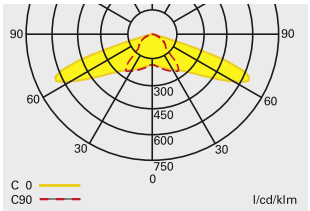

Lichtverteilungskurve 23011 LED CG-S

Style 23011 LED CG-S

- Sicherheitsleuchte für Deckeneinbau
- Spezielle LED-Optikanordnung für besonders effiziente Fluchtwegeausleuchtung, Lichtpunkthöhen bis 6 m, maximaler Abstand Leuchte zu Leuchte: > 16 m ab 3 m Lichtpunkthöhe und > 20 m ab 4,5 m
- Minimierter Wartungsaufwand durch hohe Lebensdauererwartung der LEDs von bis zu 50.000 Stunden
- Verkürzter Inspektionsaufwand durch CEWA GUARD-Technologie
- Automatische Funktionsüberwachung von bis zu 20 Leuchten pro Stromkreis
- Reduzierte Installationskosten durch STAR-Technologie
- Frei programmierbarer Mischbetrieb der Schaltungsarten pro Leuchte in einem Stromkreis

Lichtstrom Φ_{Nenn}	320 lm
Lichtstrom Φ_E/Φ_{Nenn} am Ende der Nennbetriebsdauer	100 %
Gehäusematerial	Polycarbonat
Gehäusefarbe	Lichtgrau RAL 7035
Gewicht	1,99 kg
Montageart	Deckenmontage
Anschlussklemmen	2 x 3 x 2,5 mm²
Anschlussspannung	220 - 240 V AC, 50/60 Hz 176 - 275 V DC
Anschlussleistung Netzbetrieb (Scheinleistung/Wirkleistung)	7,6 VA / 4,4 W
Einschaltstrom	1,5 A
Zulässiger Temperaturbereich	-20 °C bis +40 °C
Stromaufnahme Batteriebetrieb (220 V)	19 mA
Leuchtmittel	3 x 1 W LED

Bestellangaben

Typ	Lieferumfang	Bestell-Nr.
Style 23011 LED SL CG-S	Einbaugehäuse mit LED-Versorgung in CG-S Technik und LED-Leiterkarte 3 x 1 W für Sicherheitsbeleuchtung, mit klarer Scheibe	40071350165

Projektierungshilfe für 23011 LED SL CG-S für E = 1,0 lx (0,5 lx) mit klarer Scheibe
Messebene 0,02 m, Wartungsfaktor WF = 80 %, Batteriebetrieb, Abstände in m

Montagehöhe in Meter	Montagearten	L1	L2	L3	L4
2,5	Deckenmontage	3,1 (3,9)	7,9 (9,6)	6,5 (7,3)	14,6 (15,9)
3,0	Fluchtwegmitte	3,2 (4,2)	8,4 (10,4)	7,1 (8,3)	16,6 (18,4)
4,0		3,6 (4,5)	9,0 (11,7)	7,5 (9,9)	19,7 (22,6)
5,0		4,2 (4,8)	9,5 (12,4)	6,3 (10,6)	21,2 (26,0)
6,0		4,4 (5,4)	10,7 (12,8)	4,3 (10,4)	20,8 (28,5)
6,5		3,7 (5,7)	11,3 (13,0)	3,4 (9,8)	19,6 (29,4)
2,0	Wandmontage	1,6 (2,2)	4,4 (5,7)	1,5 (2,2)	4,4 (5,7)
2,5		1,3 (1,9)	3,8 (5,2)	- (1,8)	3,7 (5,2)
3,0		- (1,6)	3,2 (4,6)	- (-)	- (4,6)
2,5	Deckenmontage	2,7 (3,5)	5,9 (7,1)	6,7 (6,3)	14,6 (14,5)
3,0	Raumausleuchtung	2,7 (3,5)	6,6 (7,7)	3,7 (8,0)	16,7 (17,7)
4,0		1,8 (3,8)	7,4 (9,0)	5,4 (9,7)	19,9 (22,7)
5,0		2,2 (3,1)	9,0 (10,1)	3,7 (9,0)	19,7 (26,2)
6,0		0,8 (1,7)	9,1 (10,5)	4,7 (7,9)	21,3 (29,1)
7,0		0,7 (3,1)	9,4 (12,7)	3,9 (5,0)	19,1 (27,6)