SCHEDINA TECNICA - C22-PVT45P-K02

Arresto d'emergenza, Forma di fungo, 45 mm, Sblocco mediante rotazione, 2 contatto NC, collegamento a vite

Tipo	**C22-PVT45P-K02**
Catalog No.	**121611**
Alternate Catalog No.	**C22-PVT45P-K02**

Programma di fornitura

Assortimento			RMQ Compact
Funzione di base			Pulsanti di arresto d'emergenza
Apparecchio singolo/apparecchio completo			apparecchio completo
Forma costruttiva			Forma di fungo
Diametro	∅	mm	45
illuminazione			non illuminato
			Sblocco mediante rotazione
Tipo di collegamento			collegamento a vite
Descrizione			sicuro contro le manomissioni ISO 13850/EN 418
Colore			
Attuatore a fungo			Rossa
			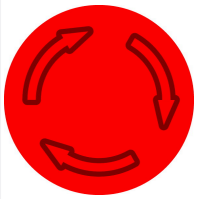
Zoccolo pulsanti			gialla
			Attuatore a fungo rosso (RAL 3000)
Grado di protezione			IP66, IP67, IP69
Collegamento a SmartWire-DT			no
Equipaggiamento contatti			
NC = norm. chiuso			2 contatto NC ⊖
Nota			⊖ = Funzione di sicurezza tramite apertura positiva secondo IEC/EN 60947-5-1
Corsa dell'organo di comando e forza di azionamento a norma DIN EN 60947-5-1, K.5.4.1			
Percorso apertura positiva	mm		4.65
Corsa massima	mm		5.7
Forza minima per apertura positiva	NET		30
Simbolo circuitale			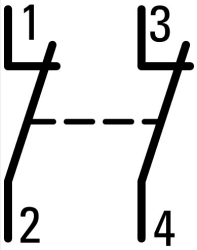
Corsa contatto **■ = contatto chiuso** **□ = contatto aperto**			
Schema contatti			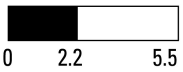 Zw = 4.5 mm
Apertura positiva (ZW)			Sì

Funzione			Sblocco mediante rotazione

Dati tecnici

Generalità

Conformità alle norme			IEC/EN 60947-5-5 VDE 0660
Durata meccanica	Manovre	x 10^6	> 0.05
Frequenza di manovra	man/h		≦ 300
Forza di azionamento		NET	≦ 50
Idoneità ai climi			Caldo umido, costante, secondo IEC 60068-2-78 Caldo umido, ciclico secondo IEC 60068-2-30
Grado di protezione			IP66, IP67, IP69
Posizione di montaggio			facoltativa
Sezioni di collegamento		mm^2	
Rigido		mm^2	2 x 0,5 - 1,5
Flessibile con puntalino		mm^2	2 x 0,5 - 1,5
Coppia di serraggio vite di collegamento		Nm	0.8

Contatti relè

Tensione nominale di tenuta ad impulso	U_{imp}	V AC	4000
Tensione nominale di isolamento	U_i	V	250
Corrente di cortocircuito	Iq	kA	1
Categoria di sovratensione/grado di inquinamento			III/3
Sicurezza contro false manovre			
a 24 V DC/5 mA	H_F	Frequenza d'errore	Seguono valori
a 5 V DC/1 mA	H_F	Frequenza d'errore	Seguono valori
Max. dispositivo di protezione contro cortocircuito			
Fusibile	gG/gL	A	10

Dati tecnici secondo ETIM 6.0

Low-voltage industrial components (EG000017) / Emergency stop complete (EC002034)

Electric engineering, automation, process control engineering / Low-voltage switch technology / Command and alarm device / EMERGENCY-STOP pushbutton, complete device (ecl@ss8.1-27-37-12-44 [ACN986008])

Unlocking method			Turn unlatching mechanism
Number of contacts as normally closed contact			2
Number of contacts as normally open contact			0
Degree of protection (IP)			Other
Mounting method			Built-in
With lighting			No
Hole diameter		mm	22
Connection type auxiliary circuit			Other
Diameter cap		mm	45

Approvazioni

Product Standards			IEC/EN 60947-5-1; UL 508; CAN/CSA-C22.2 No. 14-05 und 94-M91; CE marking
UL File No.			E29184
UL Category Control No.			NKCR
CSA File No.			165628
CSA Class No.			321103
North America Certification			UL listed, CSA certified
Degree of Protection			1,3R,4X,12,13

Dimensioni

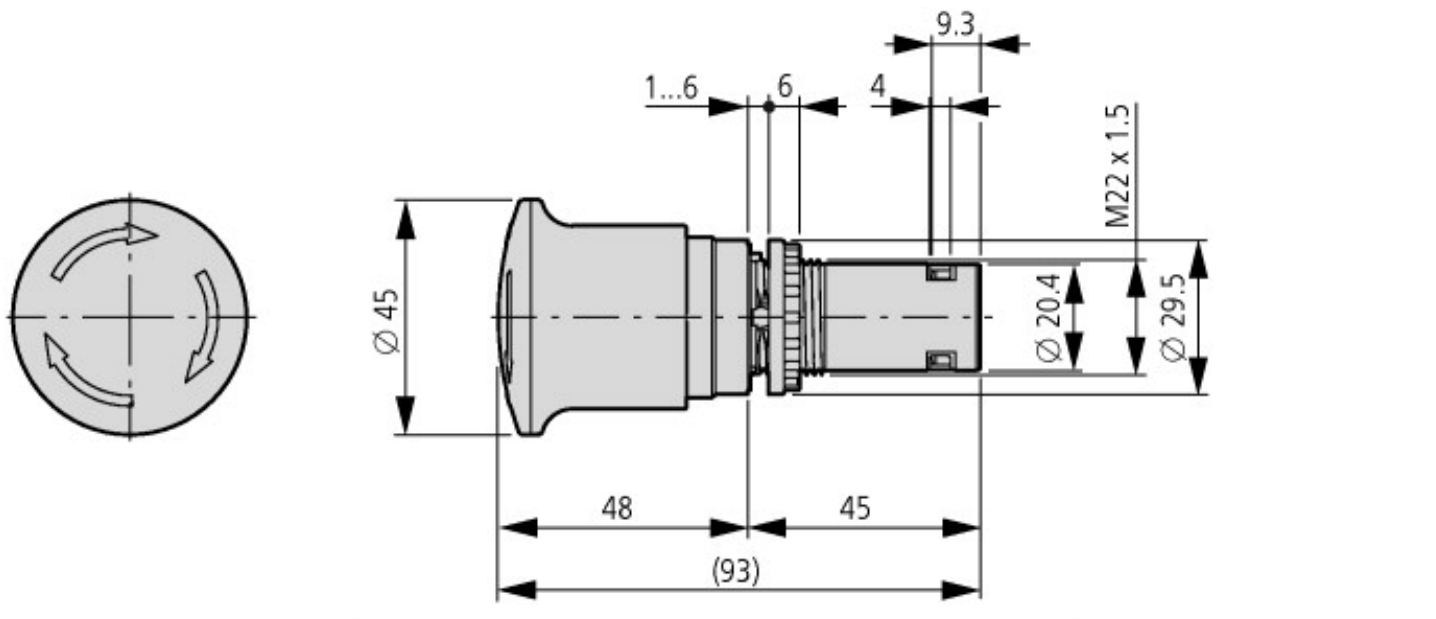

© 04/2022 by Eaton Industries GmbH