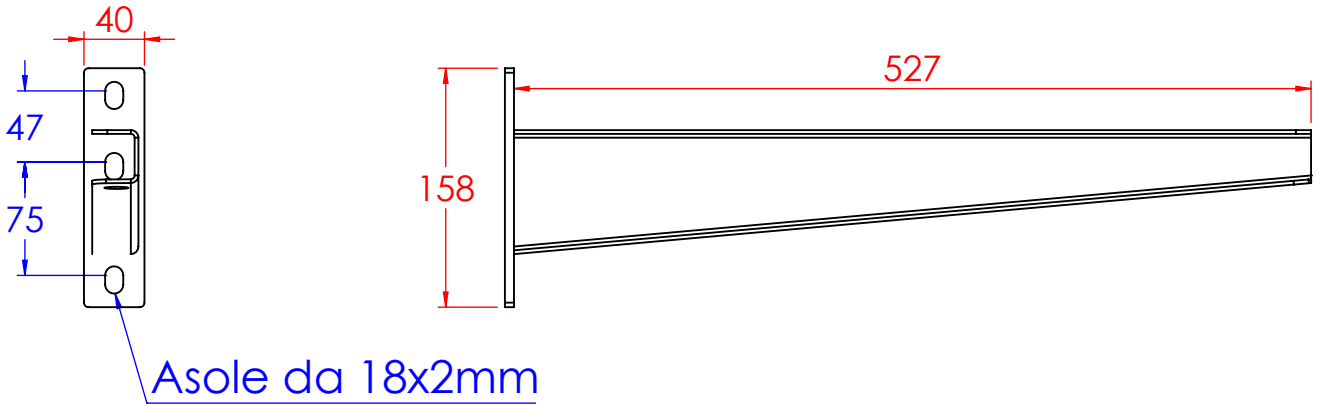

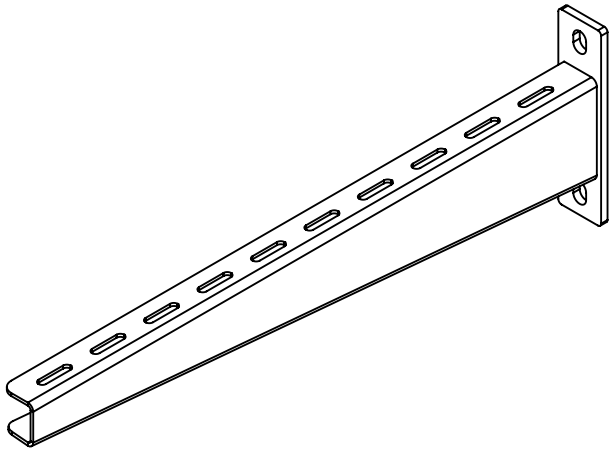

DKC
www.dkceurope.eu

LE INFORMAZIONI CONTENUTE IN QUESTO DISEGNO SONO DI ESCLUSIVA PROPRIETÀ DI DKC OGNI RIPRODUZIONE PARZIALE O INTEGRALE SENZA L'AUTORIZZAZIONE SCRITTA DI DKC È PROIBITA.

Descrizione: Mensola pesante B.500 25/10

Codice: LP6005EGC

Materiale: FE37
Finitura: Elettrozincato
Peso(Kg): 1.38

Rev	Modifica	Data

	Resp.	Data
Disegnato	Fabrizio Molinari	31/07/2013
Controllato	Fabrizio Molinari	31/07/2013
Approvato	Marco Scagliola	31/07/2013

Revisionato Da:

Disegno numero: LP6005X
Rev. 0

QUOTE SENZA INDICAZIONE DI TOLLERANZA

Dimensioni in mm	Scostamenti limite campi dimensionali UNI ISO 2768-1 M						Scostamenti limite per dim. angolari UNI ISO 2768-1 M			
Oltre 3 fino a 6	Oltre 6 fino a 30	Oltre 30 fino a 120	Oltre 120 fino a 400	Oltre 400 fino a 1000	Oltre 1000 fino a 2000	Fino a 10	Oltre 10 fino a 50	Oltre 50 fino a 120	Oltre 120 fino a 360
±0.1	±0.2	±0.3	±0.5	±0.8	±1.2	±1°	±0°30'	±0°20'	±0°10'

Resp.

Scala: | Foglio 1 di 1 | A4