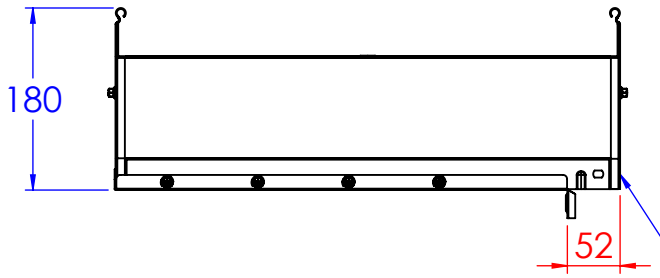

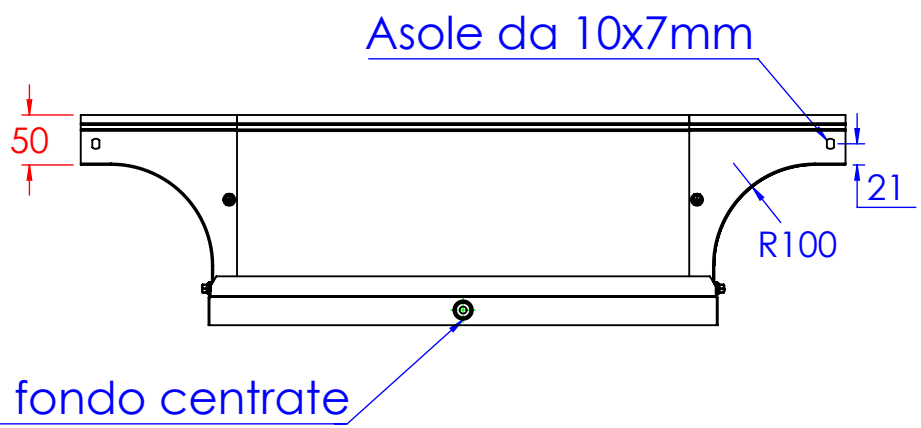

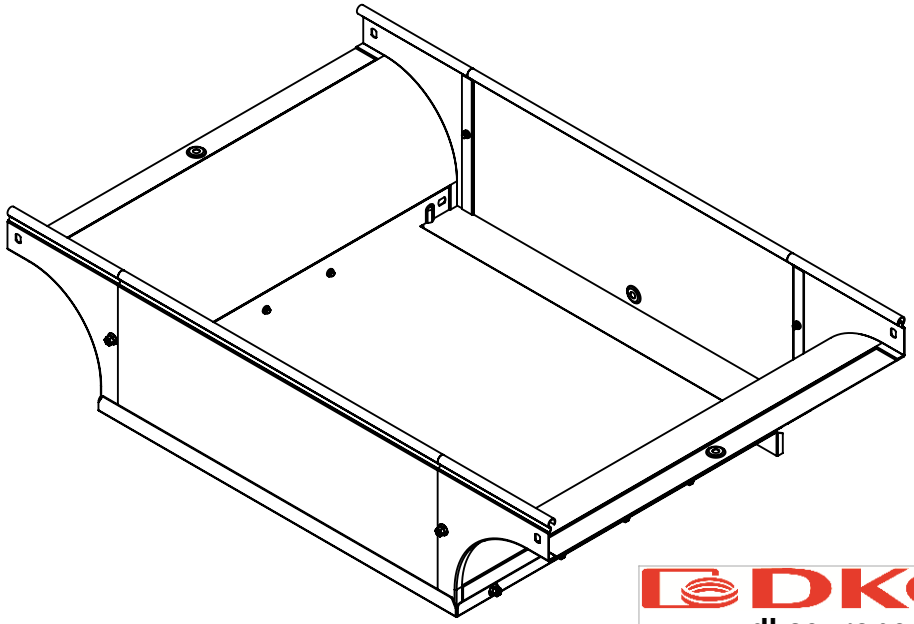

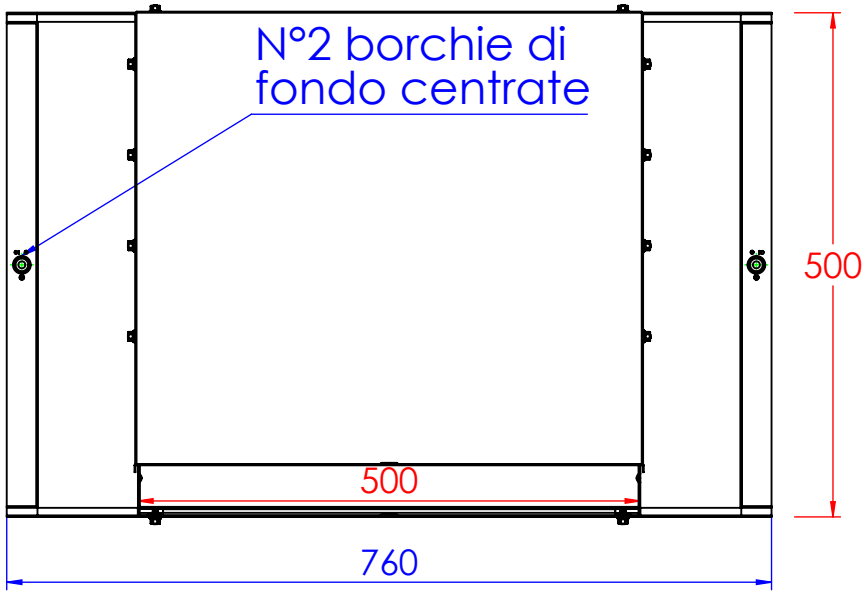

DKC

www.dkceurope.eu

LE INFORMAZIONI CONTENUTE IN QUESTO DISEGNO SONO DI ESCLUSIVA PROPRIETÀ DI DKC OGNI RIPRODUZIONE PARZIALE O INTEGRALE SENZA L'AUTORIZZAZIONE SCRITTA DI DKC È PROIBITA.

Descrizione:

Derivazione a T in discesa sghemba standard B.500 H.50

Codice: 5250146

Materiale: ZS

Finitura:

Peso(Kg): 5.12

Rev	Modifica	Data

	Resp.	Data
Disegnato	Fabrizio Molinari	14/11/2015
Controllato	Fabrizio Molinari	14/11/2015
Approvato	Marco Scagliola	14/11/2015

Disegno numero: 525X146

Rev. 0

Revisionato Da:

QUOTE SENZA INDICAZIONE DI TOLLERANZA

Dimensioni in mm	Scostamenti limite campi dimensionali UNI ISO 2768-1 m						Scostamenti limite per dim. angolari UNI ISO 2768-1 m			
Oltre 3 fino a 6	Oltre 6 fino a 30	Oltre 30 fino a 120	Oltre 120 fino a 400	Oltre 400 fino a 1000	Oltre 1000 fino a 2000	Fino a 10	Oltre 10 fino a 50	Oltre 50 fino a 120	Oltre 120 fino a 360
±0.1	±0.2	±0.3	±0.5	±0.8	±1.2	±1°	±0°30'	±0°20'	±0°10'

Resp.

Scala:

Foglio 1 di 1

A4