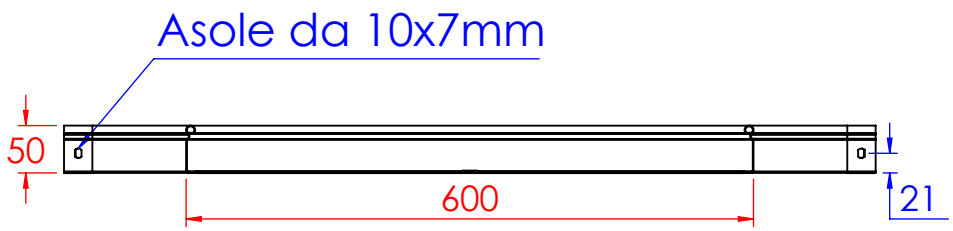

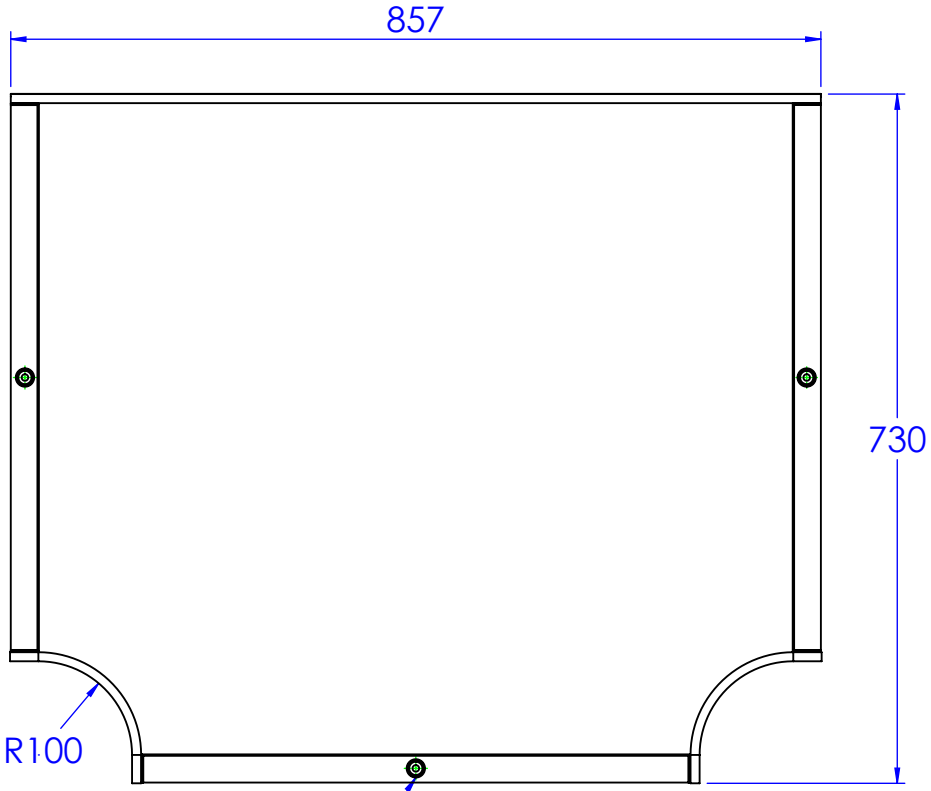

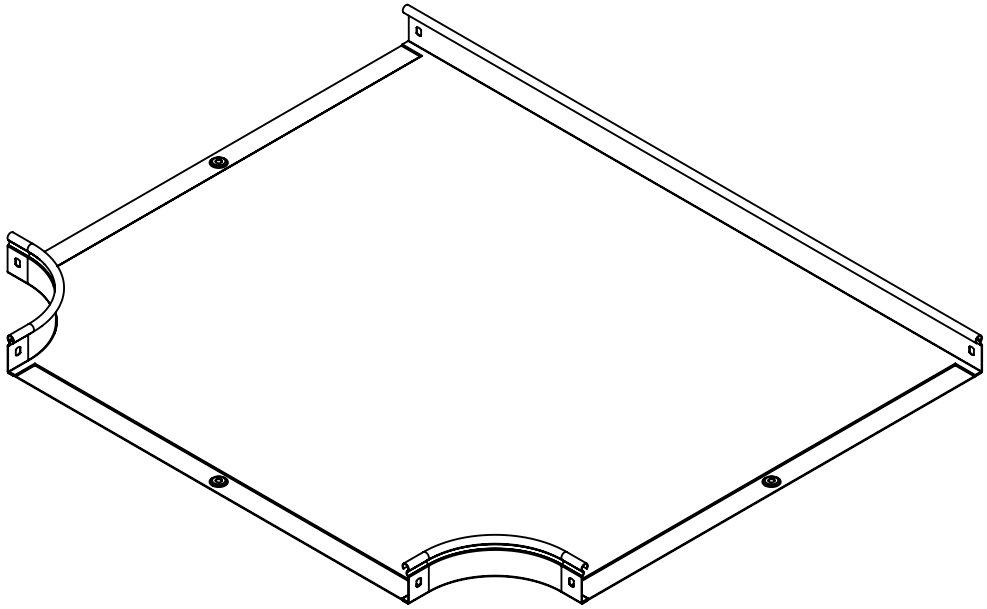

DKC
www.dkceurope.eu

LE INFORMAZIONI CONTENUTE IN QUESTO DISEGNO SONO DI ESCLUSIVA PROPRIETÀ DI DKC OGNI RIPRODUZIONE PARZIALE O INTEGRALE SENZA L'AUTORIZZAZIONE SCRITTA DI DKC È PROIBITA.

Descrizione: Deriv. piana DPT B.600 H.50

Codice: 5250027

Materiale: ZS

Finitura:

Peso(Kg): 5.19

Rev	Modifica	Data

	Resp.	Data
Disegnato	Fabrizio Molinari	19/05/2015
Controllato	Fabrizio Molinari	19/05/2015
Approvato	Marco Scagliola	19/05/2015

Revisionato Da:

Disegno numero: 525X027

Rev. 0

QUOTE SENZA INDICAZIONE DI TOLLERANZA

Dimensioni in mm		Scostamenti limite campi dimensionali UNI ISO 2768-1 M					Scostamenti limite per dim. angolari UNI ISO 2768-1 M			
oltre 3 fino a 6	oltre 6 fino a 30	oltre 30 fino a 120	oltre 120 fino a 400	oltre 400 fino a 1000	oltre 1000 fino a 2000	fino a 10	oltre 10 fino a 50	oltre 50 fino a 120	oltre 120 fino a 360
±0.1	±0.2	±0.3	±0.5	±0.8	±1.2	±1°	±0°30'	±0°20'	±0°10'

Resp.

Scala: Foglio 1 di 1 A4