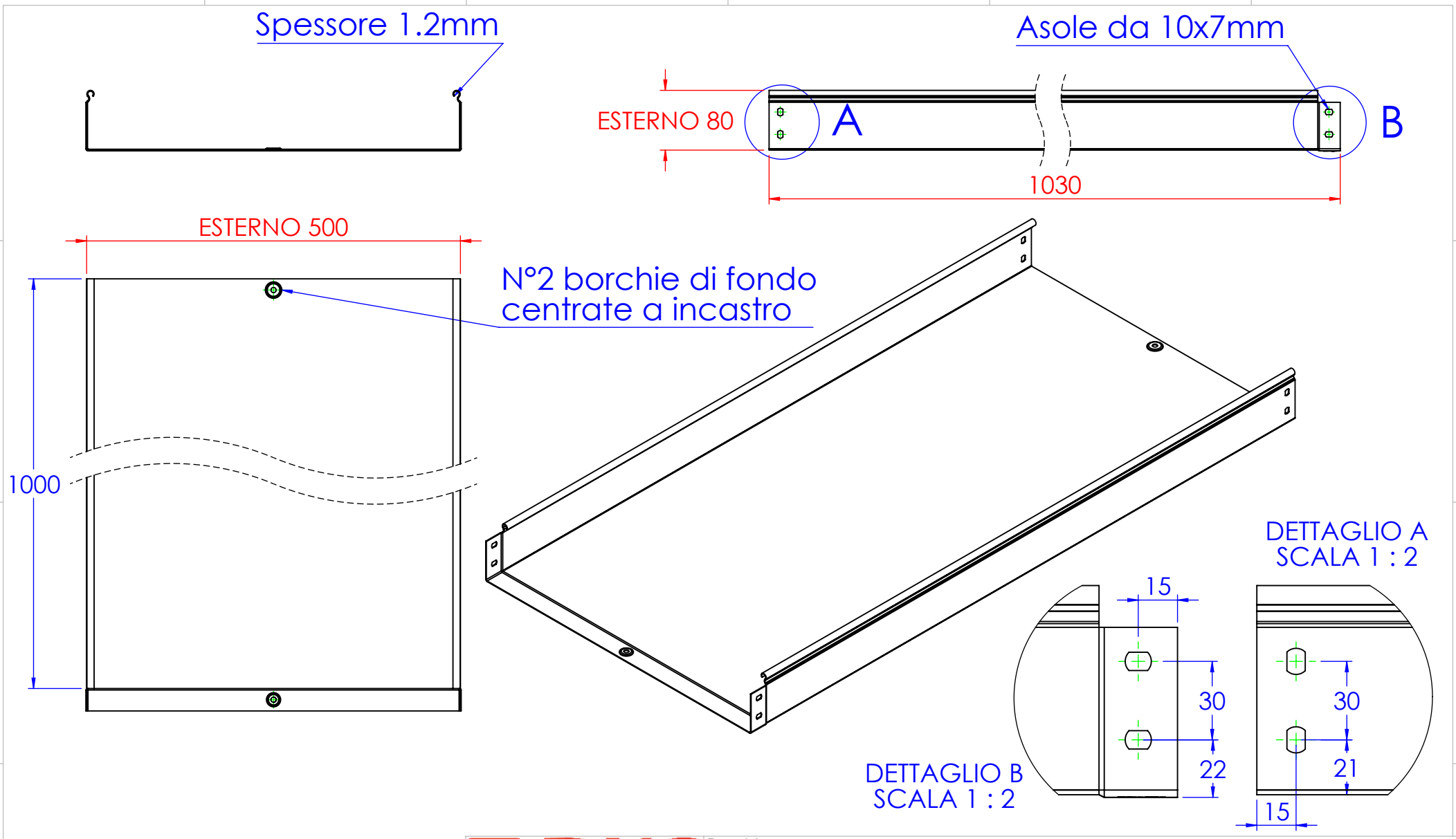


DKC

www.dkceurope.eu

LE INFORMAZIONI CONTENUTE IN QUESTO DISEGNO SONO DI ESCLUSIVA PROPRIETÀ DI DKC OGNI RIPRODUZIONE PARZIALE O INTEGRALE SENZA L'AUTORIZZAZIONE SCRITTA DI DKC È PROIBITA.

Descrizione: C5 canale B.500 H.80 L.1000

Codice: 5084106

Materiale: ZS

Finitura: Verniciato grigio

Peso(Kg): 6.63

| Rev | Modifica | Data |
|---|---|---|
| | | |

| | Resp. | Data |
|---|---|---|
| Disegnato | Fabrizio Molinari | 01/10/2012 |
| Controllato | Fabrizio Molinari | 01/10/2012 |
| Approvato | Marco Scagliola | 01/10/2012 |

Disegno numero: 528X106

Rev. 1

Revisionato Da:

QUOTE SENZA INDICAZIONE DI TOLLERANZA

| Dimensioni in mm | | Scostamenti limite campi dimensionali UNI ISO 2768-1 M | | | | | Scostamenti limite per dim. angolari UNI ISO 2768-1 M | | | |
|---|---|---|---|---|---|---|---|---|---|---|
| oltre 3 fino a 6 | oltre 6 fino a 30 | oltre 30 fino a 120 | oltre 120 fino a 400 | oltre 400 fino a 1000 | oltre 1000 fino a 2000 | | fino a 10 | oltre 10 fino a 50 | oltre 50 fino a 120 | oltre 120 fino a 360 |
| ±0.1 | ±0.2 | ±0.3 | ±0.5 | ±0.8 | ±1.2 | | ±1° | ±0°30' | ±0°20' | ±0°10' |

Resp.

Scala: Foglio 1 di 1 A4