1515 - Elfo - DIP SWITCH - FL

Codice: 432836-00





Un prodotto completo per realizzare al meglio tutti i desideri del progettista di luce.

INFORMAZIONI GENERALI

Articolo	1515 - Elfo - DIP SWITCH - FL
Codice	432836-00

DIMENSIONI E PESO

Lunghezza (mm)	220 mm
Larghezza (mm)	220 mm
Altezza (mm)	310 mm
Peso (Kg)	2.6 kg

CARATTERISTICHE ELETTRICHE E CONTROLLI

Tipo di tensione	AC
Tensione Min (V)	220 V
Tensione Max (V)	240 V
Frequenza Min (Hz)	50 Hz
Frequenza Max (Hz)	60 Hz
Frequenza (Hz)	50 Hz
Sigla cablaggio	CLD
Fattore di potenza	≥0.9
Corrente Nominale	900 mA
Classe di isolamento	Classe II
Controllo e Regolazione	Nessuno

Contattare il Centro di consulenza e progettazione per qualsiasi informazione illuminotecnica. Il flusso luminoso uscente riportato indica il flusso luminoso dell'apparecchio con una tolleranza di ±10% rispetto al valore indicato. La potenza assorbita totale non supera il 10% del valore indicato. Le informazioni illuminotecniche possono essere soggette a variazioni e miglioramenti a causa della velocità della loro evoluzione tecnologica. mercoledì 2 settembre 2026

1515 - Elfo - DIP SWITCH - FL

Codice: 432836-00

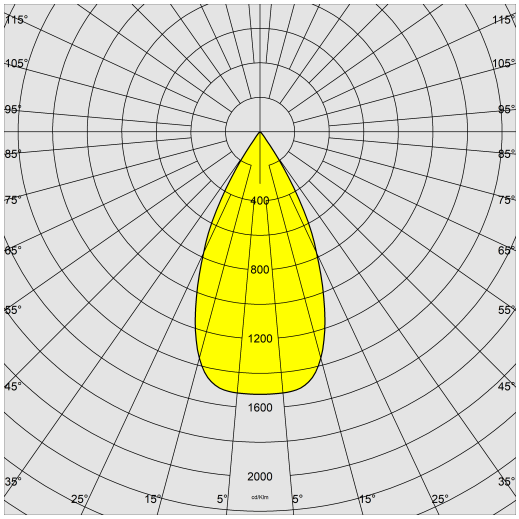

DATI FOTOMETRICI

Sorgente luminosa	LED COB
CRI	80
Flusso luminoso (uscente) (lm)	5700 lm
Potenza assorbita (totale) (W)	49 W
CCT	4000 K
Efficienza luminosa (lm/W)	116 lm/W
Apertura fascio	50 °
Mantenimento del flusso luminoso LED	50000 hr, L 90, B 10

CARATTERISTICHE MECCANICHE

Resistenza meccanica agli urti (IK)	IK08
IP	65

Contattare il Centro di consulenza e progettazione per qualsiasi informazione illuminotecnica. Il flusso luminoso uscente riportato indica il flusso luminoso dell'apparecchio con una tolleranza di ±10% rispetto al valore indicato. La potenza assorbita totale non supera il 10% del valore indicato. Le informazioni illuminotecniche possono essere soggette a variazioni e miglioramenti a causa della velocità della loro evoluzione tecnologica. mercoledì 2 settembre 2026

1515 - Elfo - DIP SWITCH - FL

Codice: 432836-00

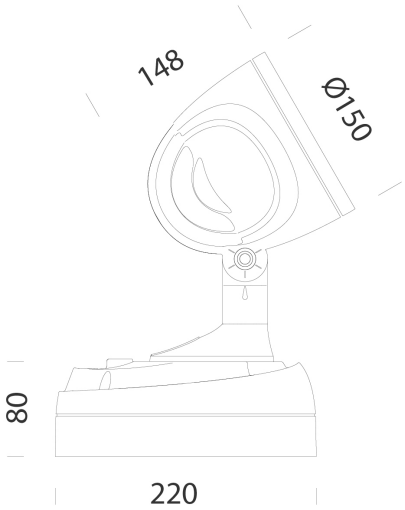

DOWNLOAD

MONTAGGI

IstruzioniMontaggio elfo 02-25.pdf

DISEGNI

BIM 1515 02-26.zip

DisegnoTecnico elfoled.dxf

DisegnoTecnico3D disano 1515 elfo.3ds

MATERIALI E COLORI

Corpo	in alluminio pressofuso con alette di raffreddamento integrate nella copertura.
Ottica	in alluminio argentato ad alto rendimento.
Diffusore	Vetro temperato trasparente spessore 4mm, resistente agli shock termici e agli urti (UNI EN 12150-1:2001).
Verniciatura	il ciclo di verniciatura a polvere, interamente automatizzato, prevede una vernice a base poliestere, resistente alla corrosione in nebbia salina e stabilizzata ai raggi UV.
Verniciatura speciale (A RICHIESTA)	A richiesta: verniciatura per ambienti marini consigliata per distanze inferiori a 5 km dal mare.
Colore	Grey
Equipaggiamento	guarnizione di tenuta in gomma siliconica. Passacavo in gomma Ø 1/2 pollice gas.
Warnings	Mantenimento flusso luminoso al 70%: 100.000h (L70B50) o mantenimento flusso luminoso al 90%: 50.000h (L90B10).

NORME E CONFORMITÀ

Classe sicurezza fotobio-logica	RG0 Ethr
Marcature e test	CE
Norme di riferimento	EN60598-1. Hanno grado di protezione secondo la norma EN60529.
Etichetta Energetica	D

GARANZIA

Garanzia post-vendita	3 yr

Contattare il Centro di consulenza e progettazione per qualsiasi informazione illuminotecnica. Il flusso luminoso uscente riportato indica il flusso luminoso dell'apparecchio con una tolleranza di ±10% rispetto al valore indicato. La potenza assorbita totale non supera il 10% del valore indicato. Le informazioni illuminotecniche possono essere soggette a variazioni e miglioramenti a causa della velocità della loro evoluzione tecnologica. mercoledì 2 settembre 2026

1515 - Elfo - DIP SWITCH - FL

Code	LEDmA	Wtot	K	Lumen	CRI	°
432836-00	900mA	49W	4000K	5700lm	CRI 80	50°
432836-00	700mA	37W	4000K	4515lm	CRI 80	50°
432836-00	500mA	26W	4000K	3280lm	CRI 80	50°
432837-00	900mA	49W	4000K	5700lm	CRI 80	50°
432837-00	700mA	37W	4000K	4515lm	CRI 80	50°
432837-00	500mA	26W	4000K	3280lm	CRI 80	50°

Contattare il Centro di consulenza e progettazione per qualsiasi informazione illuminotecnica. Il flusso luminoso uscente riportato indica il flusso luminoso dell'apparecchio con una tolleranza di ±10% rispetto al valore indicato. La potenza assorbita totale non supera il 10% del valore indicato. Le informazioni illuminotecniche possono essere soggette a variazioni e miglioramenti a causa della velocità della loro evoluzione tecnologica. mercoledì 2 settembre 2026

1515 - Elfo - DIP SWITCH - FL

Codice: 432836-00

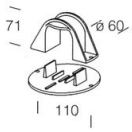

120 Supporto a palo

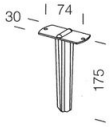

119 Picchetto



116 Supporto angolare

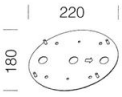

188 Piastra

Contattare il Centro di consulenza e progettazione per qualsiasi informazione illuminotecnica. Il flusso luminoso uscente riportato indica il flusso luminoso dell'apparecchio con una tolleranza di ±10% rispetto al valore indicato. La potenza assorbita totale non supera il 10% del valore indicato. Le informazioni illuminotecniche possono essere soggette a variazioni e miglioramenti a causa della velocità della loro evoluzione tecnologica. mercoledì 2 settembre 2026