1264 - Vega

Codice: 420666-07

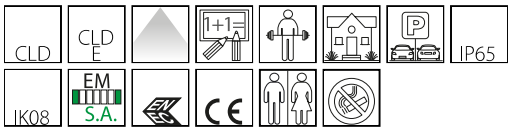



L'applique Vega, storico prodotto di Disano, unisce all'ottima qualità dei materiale e al design particolare anche la tecnologia a Led, che garantiscono risparmio energetico e e lunga durata di vita. La aprticolare forma del corpo consente installazioni semplici e funzionali. La possibilità di versione con sensore di presenza, è una scelta funzionale con garanzia di lunga durata di vita.

INFORMAZIONI GENERALI

Articolo	1264 - Vega
Codice	420666-07

DIMENSIONI E PESO

Lunghezza (mm)	300 mm
Larghezza (mm)	225 mm
Altezza (mm)	142 mm
Peso (Kg)	2 kg

CARATTERISTICHE ELETTRICHE E CONTROLLI

Tipo di tensione	AC
Tensione Min (V)	220 V
Tensione Max (V)	240 V
Frequenza Min (Hz)	50 Hz
Frequenza Max (Hz)	60 Hz
Frequenza (Hz)	50 Hz
Sigla cablaggio	CLD-E
Fattore di potenza	≥0.9
Classe di isolamento	Classe I
Controllo e Regolazione	Nessuno

Contattare il Centro di consulenza e progettazione per qualsiasi informazione illuminotecnica. Il flusso luminoso uscente riportato indica il flusso luminoso dell'apparecchio con una tolleranza di ±10% rispetto al valore indicato. La potenza assorbita totale non supera il 10% del valore indicato. Le informazioni illuminotecniche possono essere soggette a variazioni e miglioramenti a causa della velocità della loro evoluzione tecnologica. mercoledì 15 luglio 2026

1264 - Vega

Codice: 420666-07

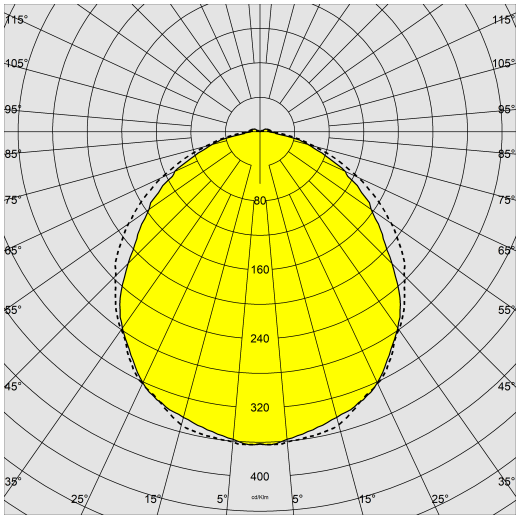

DATI FOTOMETRICI

Sorgente luminosa	LED
CRI	70
Flusso luminoso (uscente) (lm)	1760 lm
Potenza assorbita (totale) (W)	10 W
CCT	4000 K
Efficienza luminosa (lm/W)	176 lm/W
Mantenimento del flusso luminoso LED	50000 hr, L 90, B 10

CARATTERISTICHE MECCANICHE

Resistenza meccanica agli urti (IK)	IK08
IP	65
Temperatura ambiente - min	5 °C
Temperatura ambiente - max	35 °C

Contattare il Centro di consulenza e progettazione per qualsiasi informazione illuminotecnica. Il flusso luminoso uscente riportato indica il flusso luminoso dell'apparecchio con una tolleranza di ±10% rispetto al valore indicato. La potenza assorbita totale non supera il 10% del valore indicato. Le informazioni illuminotecniche possono essere soggette a variazioni e miglioramenti a causa della velocità della loro evoluzione tecnologica. mercoledì 15 luglio 2026

1264 - Vega

Codice: 420666-07

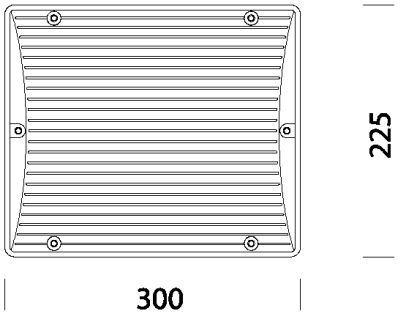

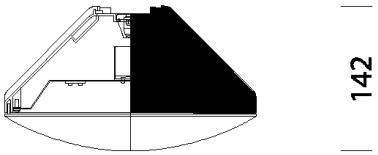

DOWNLOAD

MONTAGGI

IstruzioniMontaggio 1264 03-23.pdf

DISEGNI

DisegnoTecnico 1264.dxf

MATERIALI E COLORI

Corpo	materiale termoplastico infrangibile, stabilizzato ai raggi UV.
Ottica	in alluminio 99.85 stampato, ossidato anodicamente e brillantato.
Diffusore	in policarbonato satinato antiabbagliamento, infrangibile ed autoestinguente V2 stabilizzato ai raggi UV, antingiallimento, liscio esternamente, antipolvere.
Colore	Grey
Equipaggiamento	-completo di piastra per il fissaggio. -guarnizione coppa in EPDM espanso. -viterie esterne coppa in acciaio Inox zincato con OR neri.

EMERGENZA

Tipo di alimentazione per emergenza	Apparecchio equipaggiato con batteria
Tipo di emergenza	S.A.
Flusso luminoso in emergenza (%)	31%
Durata batteria	1h

NORME E CONFORMITÀ

Classe sicurezza fotobio-logica	RG0
Marcature e test	CE, ENEC
Norme di riferimento	EN60598-1. Hanno grado di protezione secondo la norma EN60529.
Etichetta Energetica	F

DOTAZIONI

Sensori	
A richiesta	- possibilità di installazione su palo con acc. 1266

GARANZIA

Garanzia post-vendita	3 yr

Contattare il Centro di consulenza e progettazione per qualsiasi informazione illuminotecnica. Il flusso luminoso uscente riportato indica il flusso luminoso dell'apparecchio con una tolleranza di ±10% rispetto al valore indicato. La potenza assorbita totale non supera il 10% del valore indicato. Le informazioni illuminotecniche possono essere soggette a variazioni e miglioramenti a causa della velocità della loro evoluzione tecnologica. mercoledì 15 luglio 2026

1264 - Vega

Codice: 420666-07



1266 Snodo



1260 Pittogrammi autoadesivi



5 Palo in vetroresina

Contattare il Centro di consulenza e progettazione per qualsiasi informazione illuminotecnica. Il flusso luminoso uscente riportato indica il flusso luminoso dell'apparecchio con una tolleranza di ±10% rispetto al valore indicato. La potenza assorbita totale non supera il 10% del valore indicato. Le informazioni illuminotecniche possono essere soggette a variazioni e miglioramenti a causa della velocità della loro evoluzione tecnologica. mercoledì 15 luglio 2026