# 2153 - Radon HE - simmetrico 2 MODULI

Codice: 413334-39

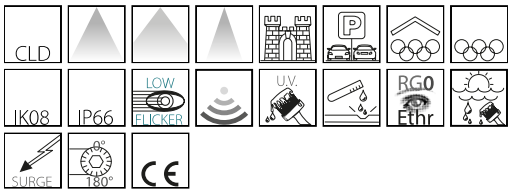




Radon in versione a proiettore è un prodotto fondamentale, soprattutto per le applicazioni in serie, come quelle tipiche delle grandi aree, delle grandi infrastrutture o degli impianti sportivi. Ai proiettori si chiede, innanzitutto, robustezza e affidabilità. Sono queste, insieme alle sorgenti Led, le caratteristiche principali per realizzare un progetto illuminotecnico che dia le massime garanzie di buona illuminazione e durata nel tempo.
Nella versione Led, da utilizzare anche per il relamping di vecchi impianti, offrono eccezionali prestazioni in termini di risparmio energetico, qualità della luce e durata nel tempo.
La serie Radon LED di Disano, realizzata in alluminio con vetro temperato, presentano tutte queste caratteristiche, a cominciare dall'eccezionale robustezza, garantita dalla qualità superiore dei materiali e da tecniche realizzative particolari, come il trattamento anticorrosione.
Radon LED è disponibile in versione asimmetrica e simmetrica. Radon oltre che con basso livello di sfarfallio (low flicker), garantisce specifiche molto importanti per la sicurezza e il comfort visivo di chi lavora o pratica sport.
Radon LED rappresenta il migliore investimento anche per la lunga durata di vita.
Questi proiettori sono l'ideale per essere installate in grandi aree o impianti sportivi di medio/alta dimensione. Consentono un elevato risparmio energetico grazie alle alte efficienze luminose.

**INFORMAZIONI GENERALI**

| | |
|---|---|
| Articolo | 2153 - Radon HE - simmetrico 2 MODULI |
| Codice | 413334-39 |

**DIMENSIONI E PESO**

| | |
|---|---|
| Lunghezza (mm) | 584 mm |
| Larghezza (mm) | 684 mm |
| Altezza (mm) | 166 mm |
| Peso (Kg) | 19 kg |

**INSTALLAZIONE**

| | |
|---|---|
| Superficie di esposizione al vento (mm) | L 100000 mm², F 308000 mm² |

**CARATTERISTICHE ELETTRICHE E CONTROLLI**

| | |
|---|---|
| Tipo di tensione | AC |
| Tensione Min (V) | 220 V |
| Tensione Max (V) | 240 V |
| Frequenza Min (Hz) | 50 Hz |
| Frequenza Max (Hz) | 60 Hz |
| Frequenza (Hz) | 50 Hz |
| Sigla cablaggio | CLD |
| Cablaggio | alimentazione 220-240V 50/60Hz; con driver IP66 applicato sull'apparecchio. |
| Fattore di potenza | ≥0.95 |
| Surge protector (differenziale/comune) (EN 61547) | 4 kV, 6 kV |
| Classe di isolamento | Classe I |
| Controllo e Regolazione | Nessuno |



*Contattare il Centro di consulenza e progettazione per qualsiasi informazione illuminotecnica. Il flusso luminoso uscente riportato indica il flusso luminoso dell'apparecchio con una tolleranza di ±10% rispetto al valore indicato. La potenza assorbita totale non supera il 10% del valore indicato. Le informazioni illuminotecniche possono essere soggette a variazioni e miglioramenti a causa della velocità della loro evoluzione tecnologica. venerdì 23 ottobre 2026*

## 2153 - Radon HE - simmetrico 2 MODULI

Codice: 413334-39

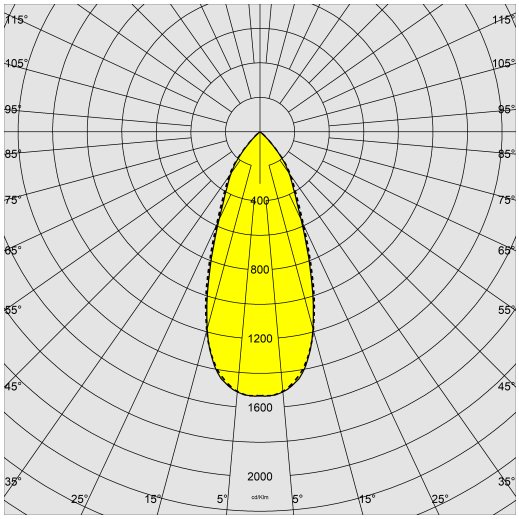


**DATI FOTOMETRICI**

| | |
|---|---|
| Tipo distribuzione | Simmetrico fascio medio |
| Sorgente luminosa | LED COB |
| CRI | 80 |
| Flusso luminoso (uscente) (lm) | 83823 lm |
| Potenza assorbita (totale) (W) | 556 W |
| CCT | 3000 K |
| Efficienza luminosa (lm/W) | 151 lm/W |
| Low Flicker | apparecchio con Flicker molto contenuto: luce uniforme per una maggior sicurezza visiva. |
| Apertura fascio | 40 ° |
| Mantenimento del flusso luminoso LED | 90000 hr, L 80, B 10 |

**CARATTERISTICHE MECCANICHE**

| | |
|---|---|
| Resistenza meccanica agli urti (IK) | IK08 |
| IP | 66 |
| Temperatura ambiente - min | -40 °C |
| Temperatura ambiente - max | 45 °C |



*Contattare il Centro di consulenza e progettazione per qualsiasi informazione illuminotecnica. Il flusso luminoso uscente riportato indica il flusso luminoso dell'apparecchio con una tolleranza di ±10% rispetto al valore indicato. La potenza assorbita totale non supera il 10% del valore indicato. Le informazioni illuminotecniche possono essere soggette a variazioni e miglioramenti a causa della velocità della loro evoluzione tecnologica. venerdì 23 ottobre 2026*

## 2153 - Radon HE - simmetrico 2 MODULI

Codice: 413334-39

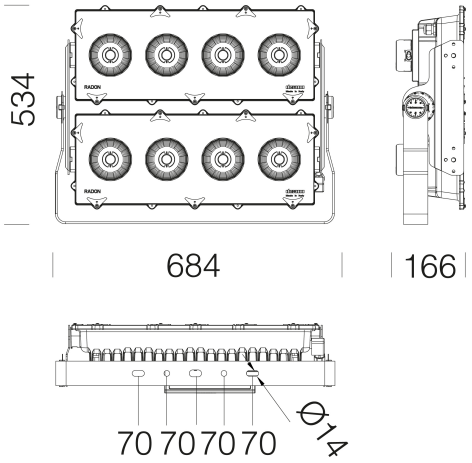


**DOWNLOAD**

MONTAGGI

**IstruzioniMontaggio radon 07-23.pdf**

DISEGNI

**DisegnoTecnico 2153e.dxf**

**MATERIALI E COLORI**

| | |
|---|---|
| Corpo | in alluminio. |
| Ottica | in alluminio satinato ad elevato rendimento e antiabbagliamento. |
| Diffusore | vetro temperato sp. 4mm, resistente agli shock termici e agli urti (UNI EN 12150-1:2001). |
| Dissipatore | il sistema di dissipazione del calore è appositamente studiato e realizzato per permettere il funzionamento dei LED con temperature idonee per garantire ottime prestazioni/rendimento ed un' elevata durata di vita. |
| Verniciatura | il ciclo di verniciatura a polvere, interamente automatizzato, prevede una vernice a base poliestere, resistente alla corrosione in nebbia salina e stabilizzata ai raggi UV., Antracite = RAL 7021 |
| Verniciatura speciale (A RICHIESTA) | A richiesta: verniciatura per ambienti marini consigliata per distanze inferiori a 5 km dal mare. |
| Colore | Antracite |
| Equipaggiamento | -completo di staffa zincata e verniciata<br>-dispositivo di protezione conforme EN 61547 contro i fenomeni impulsivi<br>-valvola anticondensa<br>-scala goniometrica<br>-guarnizione in gomma siliconica<br>-viterie esterne in acc.inox |

**NORME E CONFORMITÀ**

| | |
|---|---|
| Classe sicurezza fotobiologica | RG0 Ethr |
| Marcature e test | CE |
| Norme di riferimento | EN60598-1. Hanno grado di protezione secondo la norma EN60529. |
| Etichetta Energetica | D |

**DOTAZIONI**

| | |
|---|---|
| A richiesta | - protezione fino a 10KV.<br>- possibilità di gestione del punto-luce centralizzata o con sensori di presenza/luminosità esterni<br>- con cablaggio CLD D-D (DALI) con sottocodice -0041 |

**GARANZIA**

| | |
|---|---|
| Garanzia post-vendita | 5 yr |



*Contattare il Centro di consulenza e progettazione per qualsiasi informazione illuminotecnica. Il flusso luminoso uscente riportato indica il flusso luminoso dell'apparecchio con una tolleranza di ±10% rispetto al valore indicato. La potenza assorbita totale non supera il 10% del valore indicato. Le informazioni illuminotecniche possono essere soggette a variazioni e miglioramenti a causa della velocità della loro evoluzione tecnologica. venerdì 23 ottobre 2026*

## 2153 - Radon HE - simmetrico 2 MODULI

Codice: 413334-39

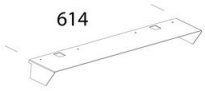


**384 Convogliatore 4-8 COB**



*Contattare il Centro di consulenza e progettazione per qualsiasi informazione illuminotecnica. Il flusso luminoso uscente riportato indica il flusso luminoso dell'apparecchio con una tolleranza di ±10% rispetto al valore indicato. La potenza assorbita totale non supera il 10% del valore indicato. Le informazioni illuminotecniche possono essere soggette a variazioni e miglioramenti a causa della velocità della loro evoluzione tecnologica. venerdì 23 ottobre 2026*