# 1710 - Cripto COB small - diffondente

Codice: 413056-00

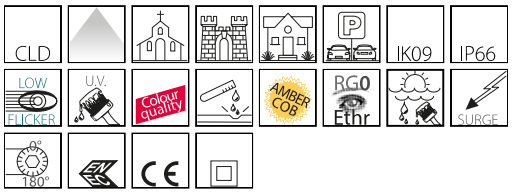




Disano presenta un proiettore, progettato come possibile sostituzione ai modelli più classici.
Le ottime performance di questo proiettore in termini di risparmio energetico ed efficienza luminosa si accompagnano ad una lunga durata di vita, con materiali dotati di protezione IP66 per le installazioni esterne.
La tecnologia e il design più razionale sono pensati per la riduzione dei consumi e sono rivolti alla necessità sempre più frequente di sostituire apparecchi ormai obsoleti per essere allineati con la sempre crescente necessità d'attenzione al risparmio energetico.

**INFORMAZIONI GENERALI**

| | |
|---|---|
| Articolo | 1710 - Cripto COB small - diffondente |
| Codice | 413056-00 |

**DIMENSIONI E PESO**

| | |
|---|---|
| Lunghezza (mm) | 322 mm |
| Larghezza (mm) | 218 mm |
| Altezza (mm) | 60 mm |
| Peso (Kg) | 2.2 kg |

**INSTALLAZIONE**

| | |
|---|---|
| Superficie di esposizione al vento (mm) | L 13500 mm², F 47500 mm² |

**CARATTERISTICHE ELETTRICHE E CONTROLLI**

| | |
|---|---|
| Tipo di tensione | AC |
| Tensione Min (V) | 220 V |
| Tensione Max (V) | 240 V |
| Frequenza Min (Hz) | 50 Hz |
| Frequenza Max (Hz) | 60 Hz |
| Frequenza (Hz) | 50 Hz |
| Sigla cablaggio | CLD |
| Fattore di potenza | ≥0.9 |
| Classe di isolamento | Classe II |
| Controllo e Regolazione | Nessuno |



*Contattare il Centro di consulenza e progettazione per qualsiasi informazione illuminotecnica. Il flusso luminoso uscente riportato indica il flusso luminoso dell'apparecchio con una tolleranza di ±10% rispetto al valore indicato. La potenza assorbita totale non supera il 10% del valore indicato. Le informazioni illuminotecniche possono essere soggette a variazioni e miglioramenti a causa della velocità della loro evoluzione tecnologica. martedì 6 ottobre 2026*

## 1710 - Cripto COB small - diffondente

Codice: 413056-00

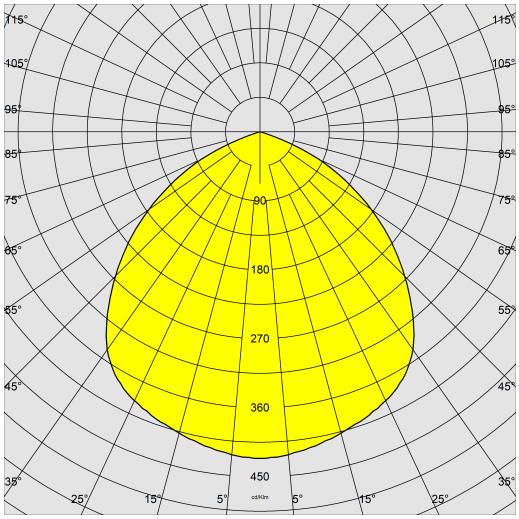


**DATI FOTOMETRICI**

| | |
|---|---|
| Sorgente luminosa | LED COB |
| CRI | 80 |
| Flusso luminoso (uscente) (lm) | 5257 lm |
| Potenza assorbita (totale) (W) | 43 W |
| CCT | 4000 K |
| Efficienza luminosa (lm/W) | 122 lm/W |
| Low Flicker | apparecchio con Flicker molto contenuto: luce uniforme per una maggior sicurezza visiva. |
| Mantenimento del flusso luminoso LED | 50000 hr, L 90, B 10 |

**CARATTERISTICHE MECCANICHE**

| | |
|---|---|
| Resistenza meccanica agli urti (IK) | IK09 |
| IP | 66 |
| Temperatura ambiente - min | -20 °C |
| Temperatura ambiente - max | 40 °C |



*Contattare il Centro di consulenza e progettazione per qualsiasi informazione illuminotecnica. Il flusso luminoso uscente riportato indica il flusso luminoso dell'apparecchio con una tolleranza di ±10% rispetto al valore indicato. La potenza assorbita totale non supera il 10% del valore indicato. Le informazioni illuminotecniche possono essere soggette a variazioni e miglioramenti a causa della velocità della loro evoluzione tecnologica. martedì 6 ottobre 2026*

## 1710 - Cripto COB small - diffondente

Codice: 413056-00

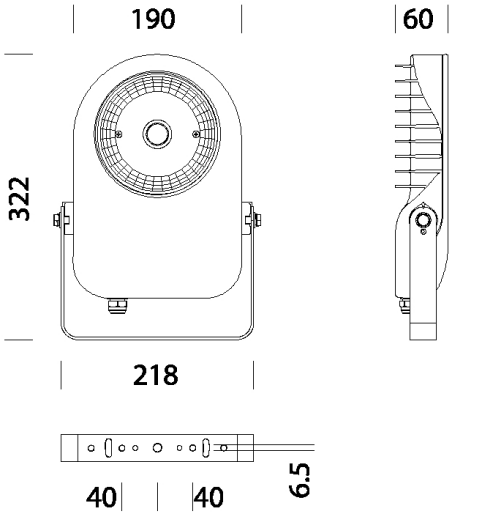


**DOWNLOAD**

MONTAGGI

**IstruzioniMontaggio cripto 12-23.pdf**

DISEGNI

**BIM 1710 10-25.zip**

**DisegnoTecnico 1710.dxf**

**DisegnoTecnico3D disano 1710 cripto small.3ds**

**MATERIALI E COLORI**

| | |
|---|---|
| Corpo | in alluminio pressofuso, con alettature di raffreddamento. |
| Ottica | in alluminio prismatizzato e brillantato ad alto rendimento |
| Diffusore | vetro temperato sp. 4mm, resistente agli shock termici e agli urti (UNI EN 12150-1:2001). |
| Dissipatore | il sistema di dissipazione del calore è appositamente studiato e realizzato per permettere il funzionamento dei LED con temperature idonee per garantire ottime prestazioni/rendimento ed un' elevata durata di vita. |
| Verniciatura | il ciclo di verniciatura a polvere, interamente automatizzato, prevede una vernice a base poliestere, resistente alla corrosione in nebbia salina e stabilizzata ai raggi UV., Antracite = RAL 7021 |
| Verniciatura speciale (A RICHIESTA) | A richiesta: verniciatura per ambienti marini consigliata per distanze inferiori a 5 km dal mare. |
| Colore | Antracite |
| Equipaggiamento | -completo di staffa zincata e verniciata.<br>-cavo per il collegamento elettrico.<br>-dispositivo di protezione conforme EN 61547 contro i fenomeni impulsivi.<br>-guarnizione in gomma siliconica.<br>-viterie esterne in acc.inox. |
| Warnings | Mantenimento flusso luminoso al 70%: 100.000h (L70B50) o mantenimento flusso luminoso al 90%: 50.000h (L90B10). |

**NORME E CONFORMITÀ**

| | |
|---|---|
| Classe sicurezza fotobio-logica | RG0 Ethr |
| Marcature e test | CE, ENEC |
| Norme di riferimento | EN60598-1. Hanno grado di protezione secondo la norma EN60529. |
| Etichetta Energetica | D |

**DOTAZIONI**

| | |
|---|---|
| A richiesta | - protezione fino a 10kV<br>- LED AMBRA 2200K sottocodice -73<br>- cablaggio CLD-D (1-10V) sottocodice -12<br>- cablaggio CLD-D-D (DALI) sottocodice -0041<br>- possibilità di gestione del punto-luce centralizzata o con sensori di presenza/luminosità esterni. |

**GARANZIA**

| | |
|---|---|
| Garanzia post-vendita | 5 yr |



*Contattare il Centro di consulenza e progettazione per qualsiasi informazione illuminotecnica. Il flusso luminoso uscente riportato indica il flusso luminoso dell'apparecchio con una tolleranza di ±10% rispetto al valore indicato. La potenza assorbita totale non supera il 10% del valore indicato. Le informazioni illuminotecniche possono essere soggette a variazioni e miglioramenti a causa della velocità della loro evoluzione tecnologica. martedì 6 ottobre 2026*

## 1710 - Cripto COB small - diffondente

Codice: 413056-00




**625 Convogliatore small**

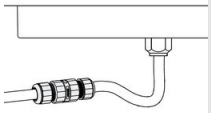

**339 Connettore**



*Contattare il Centro di consulenza e progettazione per qualsiasi informazione illuminotecnica. Il flusso luminoso uscente riportato indica il flusso luminoso dell'apparecchio con una tolleranza di ±10% rispetto al valore indicato. La potenza assorbita totale non supera il 10% del valore indicato. Le informazioni illuminotecniche possono essere soggette a variazioni e miglioramenti a causa della velocità della loro evoluzione tecnologica. martedì 6 ottobre 2026*