2200 - Forum 2.0 HE - 2 MODULI - asimmetrico 50°

Codice: 412699-00





Forum di Disano è il proiettore LED modulare Made in Italy che ridefinisce gli standard dell'illuminazione per impianti sportivi, infrastrutture e grandi aree. Una soluzione d'eccellenza che combina massima versatilità progettuale e prestazioni di altissimo livello, diventando rapidamente un punto di riferimento nel settore.
Il suo successo nasce da una straordinaria flessibilità configurativa e da contenuti tecnologici avanzati. Moderno, solido e altamente performante, Forum integra soluzioni innovative che garantiscono elevata efficienza luminosa, controllo preciso della luce e semplicità di installazione, assicurando al tempo stesso una durata eccezionale.
Grazie a un'ampia scelta di ottiche evolute, Forum si adatta perfettamente a qualsiasi esigenza progettuale, offrendo prestazioni nettamente superiori rispetto ai tradizionali proiettori con tecnologia convenzionale. Ogni dettaglio è studiato per offrire il massimo: affidabilità, precisione e risultati sempre impeccabili.
Pensato per facilitare il lavoro degli installatori e dei progettisti, il sistema è dotato di dispositivi dedicati per un puntamento accurato e una stabilità duratura nel tempo. La qualità dei materiali e dei componenti elettronici garantisce resistenza alle condizioni più impegnative: urti, vibrazioni, shock termici e agenti atmosferici.
La versione con diffusore in policarbonato è ottima per la resistenza agli urti e per garantire un elevato rendimento.
Il design modulare consente un'ampia varietà di combinazioni in termini di potenza, flussi luminosi e distribuzione della luce, con versioni a fascio asimmetrico, stretto o simmetrico. Una libertà progettuale totale, per valorizzare ogni spazio con la massima efficacia.
La luce di Forum si distingue per qualità e uniformità, rendendolo ideale anche per applicazioni ad alta visibilità come le riprese televisive in HD.
Forum non è solo un proiettore: è una soluzione completa, pensata per illuminare ogni progetto con eccellenza.

INFORMAZIONI GENERALI

Articolo	2200 - Forum 2.0 HE - 2 MODULI - asimmetrico 50°
Codice	412699-00

DIMENSIONI E PESO

Lunghezza (mm)	430 mm
Larghezza (mm)	769 mm
Altezza (mm)	372 mm
Peso (Kg)	26.9 kg

INSTALLAZIONE

Superficie di esposizione al vento (mm)	L 86000 mm², F 300000 mm²

CARATTERISTICHE ELETTRICHE E CONTROLLI

Tipo di tensione	AC
Tensione Min (V)	220 V
Tensione Max (V)	240 V
Frequenza Min (Hz)	50 Hz
Frequenza Max (Hz)	60 Hz
Frequenza (Hz)	50 Hz
Sigla cablaggio	CLD
Cablaggio	Cablaggio 2 moduli: alimentazione 220-240V 50/60Hz; con driver IP66 applicato sull'apparecchio.
Fattore di potenza	≥0.92
Surge protector (differenziale/comune) (EN 61547)	6 kV, 10 kV
Classe di isolamento	Classe I
Controllo e Regolazione	Nessuno

Contattare il Centro di consulenza e progettazione per qualsiasi informazione illuminotecnica. Il flusso luminoso uscente riportato indica il flusso luminoso dell'apparecchio con una tolleranza di ±10% rispetto al valore indicato. La potenza assorbita totale non supera il 10% del valore indicato. Le informazioni illuminotecniche possono essere soggette a variazioni e miglioramenti a causa della velocità della loro evoluzione tecnologica. sabato 18 luglio 2026

2200 - Forum 2.0 HE - 2 MODULI - asimmetrico 50°

Codice: 412699-00

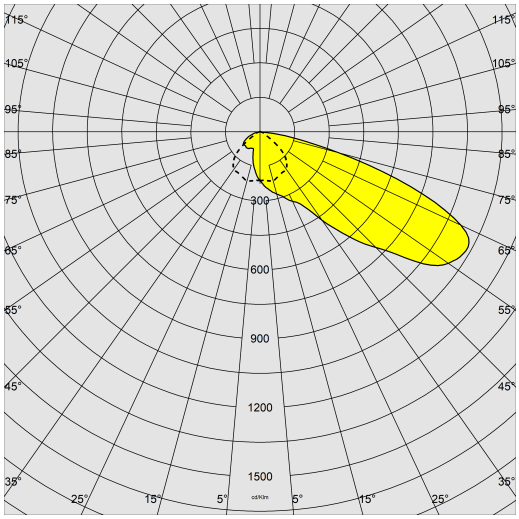

DATI FOTOMETRICI

Sorgente luminosa	LED
CRI	70
Flusso luminoso (uscente) (lm)	110379 lm
Potenza assorbita (totale) (W)	740 W
CCT	4000 K
Efficienza luminosa (lm/W)	149 lm/W
Low Flicker	apparecchio con Flicker molto contenuto: luce uniforme per una maggior sicurezza visiva.
Consistenza cromatica	SDCM4
Gradi di asimmetria	50 °
Angolo tilt fascio luminoso (°)	+90° -45°
Mantenimento del flusso luminoso LED	100000 hr, L 90, B 10

CARATTERISTICHE MECCANICHE

Resistenza meccanica agli urti (IK)	IK10
IP	66
Temperatura ambiente - min	-30 °C
Temperatura ambiente - max	40 °C

Contattare il Centro di consulenza e progettazione per qualsiasi informazione illuminotecnica. Il flusso luminoso uscente riportato indica il flusso luminoso dell'apparecchio con una tolleranza di ±10% rispetto al valore indicato. La potenza assorbita totale non supera il 10% del valore indicato. Le informazioni illuminotecniche possono essere soggette a variazioni e miglioramenti a causa della velocità della loro evoluzione tecnologica. sabato 18 luglio 2026

2200 - Forum 2.0 HE - 2 MODULI - asimmetrico 50°

Codice: 412699-00

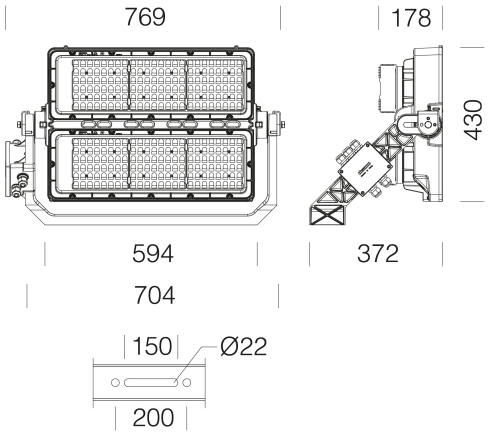

DOWNLOAD

MONTAGGI

IstruzioniMontaggio Forum 2 0 - 2mod 07-24.pdf

DISEGNI

DisegnoTecnico 21992200 20 26.dxf

MATERIALI E COLORI

Corpo	in alluminio pressofuso, con alettature di raffreddamento.
Ottica	in alluminio rivestito con argento ad altissima purezza 99.99%, con procedimento sotto vuoto (PVD).
Diffusore	stampato ad iniezione in policarbonato trasparente autoestinguente V2, stabilizzato ai raggi UV, antiingiallimento e resistente agli urti (UNI-EN 12150-1 : 2001).
Dissipatore	il sistema di dissipazione del calore è appositamente studiato e realizzato per permettere il funzionamento dei LED con temperature idonee per garantire ottime prestazioni/rendimento ed un' elevata durata di vita.
Verniciatura	il ciclo di verniciatura a polvere, interamente automatizzato, prevede una vernice a base poliestere, resistente alla corrosione in nebbia salina e stabilizzata ai raggi UV., Antracite = RAL 7021
Verniciatura speciale (A RICHIESTA)	A richiesta: verniciatura per ambienti marini consigliata per distanze inferiori a 5 km dal mare.
Colore	Antracite
Equipaggiamento	-completo di staffa. -dispositivo di controllo della temperatura con ripristino automatico. -dispositivo di protezione conforme EN 61547 contro i fenomeni impulsivi. -valvola anticondensa. -scala goniometrica.
Warnings	Registered Design DM/100271

NORME E CONFORMITÀ

Classe sicurezza fotobio-logica	RG0 Ethr
Marcature e test	CE
Norme di riferimento	EN60598-1. Hanno grado di protezione secondo la norma EN60529.
Test di laboratorio	prodotti conformi al test di resistenza ai colpi di palla norma DIN 18032-3:2018
Etichetta Energetica	C

DOTAZIONI

Sensori	
A richiesta	- regolazione con driver DIMM 1-10V (dal 20 al 100%), DALI o DMX. - sistema di telecontrollo ad onde convogliate. - sistema di controllo wireless.

GARANZIA

Garanzia post-vendita	5 yr

Contattare il Centro di consulenza e progettazione per qualsiasi informazione illuminotecnica. Il flusso luminoso uscente riportato indica il flusso luminoso dell'apparecchio con una tolleranza di ±10% rispetto al valore indicato. La potenza assorbita totale non supera il 10% del valore indicato. Le informazioni illuminotecniche possono essere soggette a variazioni e miglioramenti a causa della velocità della loro evoluzione tecnologica. sabato 18 luglio 2026

2200 - Forum 2.0 HE - 2 MODULI - asimmetrico 50°

Codice: 412699-00

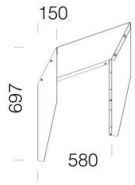

482 Deflettore ASIM - 2mod



197 supporto orient. per mirino

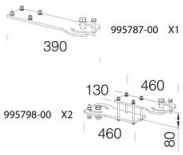

484 staffa di puntamento

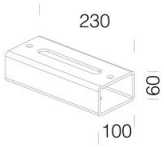

490 distanziale per staffa

Contattare il Centro di consulenza e progettazione per qualsiasi informazione illuminotecnica. Il flusso luminoso uscente riportato indica il flusso luminoso dell'apparecchio con una tolleranza di ±10% rispetto al valore indicato. La potenza assorbita totale non supera il 10% del valore indicato. Le informazioni illuminotecniche possono essere soggette a variazioni e miglioramenti a causa della velocità della loro evoluzione tecnologica. sabato 18 luglio 2026