2177 - Forum HE CON VETRO - 1 MODULO - asimmetrico 50°

Codice: 412698-39

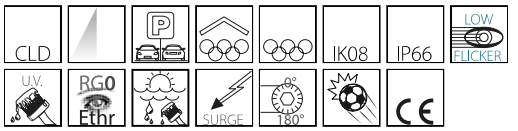



Forum di Disano è il proiettore LED modulare Made in Italy che ridefinisce gli standard dell'illuminazione per impianti sportivi, infrastrutture e grandi aree. Una soluzione d'eccellenza che combina massima versatilità progettuale e prestazioni di altissimo livello, diventando rapidamente un punto di riferimento nel settore.
Il suo successo nasce da una straordinaria flessibilità configurativa e da contenuti tecnologici avanzati. Moderno, solido e altamente performante, Forum integra soluzioni innovative che garantiscono elevata efficienza luminosa, controllo preciso della luce e semplicità di installazione, assicurando al tempo stesso una durata eccezionale.
Grazie a un'ampia scelta di ottiche evolute, Forum si adatta perfettamente a qualsiasi esigenza progettuale, offrendo prestazioni nettamente superiori rispetto ai tradizionali proiettori con tecnologia convenzionale. Ogni dettaglio è studiato per offrire il massimo: affidabilità, precisione e risultati sempre impeccabili.
Pensato per facilitare il lavoro degli installatori e dei progettisti, il sistema è dotato di dispositivi dedicati per un puntamento accurato e una stabilità duratura nel tempo. La qualità dei materiali e dei componenti elettronici garantisce resistenza alle condizioni più impegnative: urti, vibrazioni, shock termici e agenti atmosferici.
La versione con vetro temperato è ideale per essere installata in ambienti con presenza continua di polveri e particolati, oltre a garantire resistenza ad impatti ed assicurare una lunga durata in condizioni gravose.
Il design modulare consente un'ampia varietà di combinazioni in termini di potenza, flussi luminosi e distribuzione della luce, con versioni a fascio asimmetrico, stretto o simmetrico. Una libertà progettuale totale, per valorizzare ogni spazio con la massima efficacia.
La luce di Forum si distingue per qualità e uniformità, rendendolo ideale anche per applicazioni ad alta visibilità come le riprese televisive in HD.
Forum non è solo un proiettore: è una soluzione completa, pensata per illuminare ogni progetto con eccellenza.

INFORMAZIONI GENERALI

Articolo	2177 - Forum HE CON VETRO - 1 MODULO - asimmetrico 50°
Codice	412698-39

DIMENSIONI E PESO

Lunghezza (mm)	286 mm
Larghezza (mm)	610 mm
Altezza (mm)	208 mm
Peso (Kg)	13.2 kg

INSTALLAZIONE

Superficie di esposizione al vento (mm)	L 28000 mm², F 133000 mm²

CARATTERISTICHE ELETTRICHE E CONTROLLI

Tipo di tensione	AC
Tensione Min (V)	220 V
Tensione Max (V)	240 V
Frequenza Min (Hz)	50 Hz
Frequenza Max (Hz)	60 Hz
Frequenza (Hz)	50 Hz
Sigla cablaggio	CLD
Cablaggio	Cablaggio 1 modulo: alimentazione 220-240V 50/60Hz con driver esterno IP66 applicato sull'apparecchio.
Fattore di potenza	≥0.92
Surge protector (differenziale/comune) (EN 61547)	6 kV, 10 kV
Classe di isolamento	Classe I
Controllo e Regolazione	Nessuno

Contattare il Centro di consulenza e progettazione per qualsiasi informazione illuminotecnica. Il flusso luminoso uscente riportato indica il flusso luminoso dell'apparecchio con una tolleranza di ±10% rispetto al valore indicato. La potenza assorbita totale non supera il 10% del valore indicato. Le informazioni illuminotecniche possono essere soggette a variazioni e miglioramenti a causa della velocità della loro evoluzione tecnologica. domenica 4 ottobre 2026

2177 - Forum HE CON VETRO - 1 MODULO - asimmetrico 50°

Codice: 412698-39

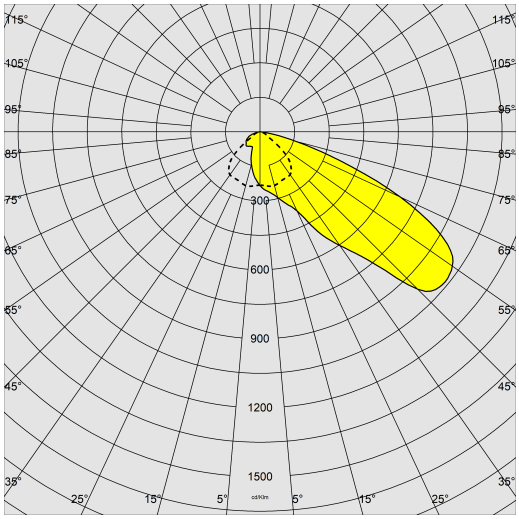

DATI FOTOMETRICI

Tipo distribuzione	Asimmetrico
Sorgente luminosa	LED
CRI	70
Flusso luminoso (uscente) (lm)	53820 lm
Potenza assorbita (totale) (W)	370 W
CCT	3000 K
Efficienza luminosa (lm/W)	145 lm/W
Low Flicker	apparecchio con Flicker molto contenuto: luce uniforme per una maggior sicurezza visiva.
Consistenza cromatica	SDCM4
Apertura fascio	50 °
Mantenimento del flusso luminoso LED	100000 hr, L 90, B 10

CARATTERISTICHE MECCANICHE

Resistenza meccanica agli urti (IK)	IK08
IP	66
Temperatura ambiente - min	-30 °C
Temperatura ambiente - max	40 °C

Contattare il Centro di consulenza e progettazione per qualsiasi informazione illuminotecnica. Il flusso luminoso uscente riportato indica il flusso luminoso dell'apparecchio con una tolleranza di ±10% rispetto al valore indicato. La potenza assorbita totale non supera il 10% del valore indicato. Le informazioni illuminotecniche possono essere soggette a variazioni e miglioramenti a causa della velocità della loro evoluzione tecnologica. domenica 4 ottobre 2026

2177 - Forum HE CON VETRO - 1 MODULO - asimmetrico 50°

Codice: 412698-39

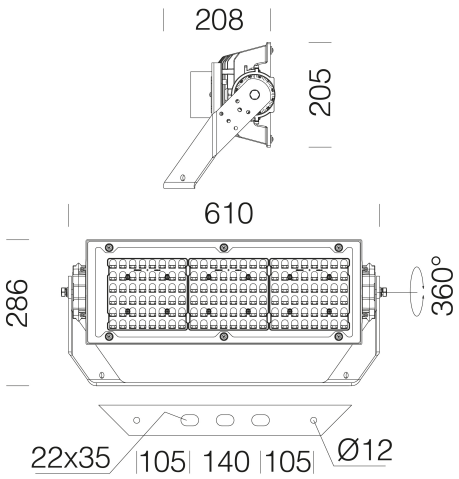

DOWNLOAD

MONTAGGI

IstruzioniMontaggio forum 1mod 10-25.pdf

DISEGNI

DisegnoTecnico 2177-24.dxf

MATERIALI E COLORI

Corpo	in alluminio pressofuso, con alettature di raffreddamento.
Ottica	in alluminio rivestito con argento ad altissima purezza 99.99%, con procedimento sotto vuoto (PVD).
Diffusore	vetro extra-chiaro sp. 4mm temperato resistente agli shock termici e agli urti (UNI-EN 12150-1:2001).
Dissipatore	il sistema di dissipazione del calore è appositamente studiato e realizzato per permettere il funzionamento dei LED con temperature idonee per garantire ottime prestazioni/rendimento ed un' elevata durata di vita.
Verniciatura	il ciclo di verniciatura a polvere, interamente automatizzato, prevede una vernice a base poliestere, resistente alla corrosione in nebbia salina e stabilizzata ai raggi UV., Antracite = RAL 7021
Verniciatura speciale (A RICHIESTA)	A richiesta: verniciatura per ambienti marini consigliata per distanze inferiori a 5 km dal mare.
Colore	Antracite
Equipaggiamento	-completo di staffa zincata e verniciata. -connettore stagno per una rapida installazione senza dover aprire l'apparecchio. -dispositivo di controllo della temperatura con ripristino automatico. -dispositivo di protezione conforme EN 61547. -valvola anticondensa. -scala goniometrica.

NORME E CONFORMITÀ

Classe sicurezza fotobio-logica	RG0 Ethr
Marcature e test	CE
Norme di riferimento	EN60598-1. Hanno grado di protezione secondo la norma EN60529.
Test di laboratorio	prodotti conformi al test di resistenza ai colpi di palla norma DIN 18032-3:2018
Etichetta Energetica	C

DOTAZIONI

A richiesta	- regolazione con driver DIMM 1-10V (dal 20 al 100%) o DALI - sistema di telecontrollo ad onde convogliate - sistema di controllo wireless

GARANZIA

Garanzia post-vendita	5 yr

Contattare il Centro di consulenza e progettazione per qualsiasi informazione illuminotecnica. Il flusso luminoso uscente riportato indica il flusso luminoso dell'apparecchio con una tolleranza di ±10% rispetto al valore indicato. La potenza assorbita totale non supera il 10% del valore indicato. Le informazioni illuminotecniche possono essere soggette a variazioni e miglioramenti a causa della velocità della loro evoluzione tecnologica. domenica 4 ottobre 2026

2177 - Forum HE CON VETRO - 1 MODULO - asimmetrico 50°

Codice: 412698-39

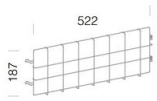

25 gabbia di protezione

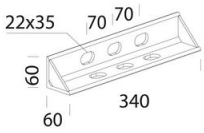

345 Staffa a parete

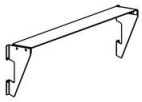

482 Deflettore antiabbagliamento 1Mod

Contattare il Centro di consulenza e progettazione per qualsiasi informazione illuminotecnica. Il flusso luminoso uscente riportato indica il flusso luminoso dell'apparecchio con una tolleranza di ±10% rispetto al valore indicato. La potenza assorbita totale non supera il 10% del valore indicato. Le informazioni illuminotecniche possono essere soggette a variazioni e miglioramenti a causa della velocità della loro evoluzione tecnologica. domenica 4 ottobre 2026