# 3493 - Giovi AMBRA - stradale ME

Codice: 341072-44




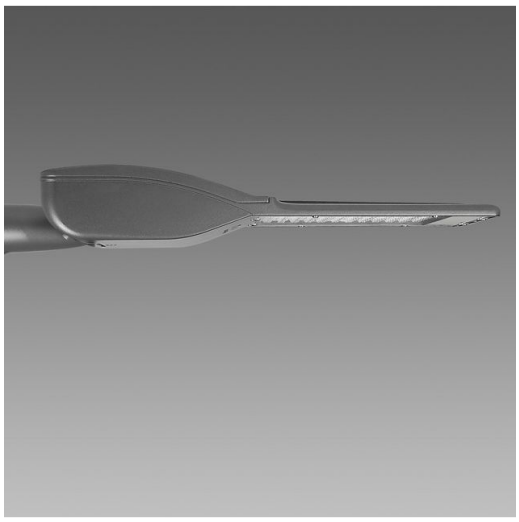

Giovi rappresenta l'ultima generazione di apparecchi per l'illuminazione stradale a LED, progettati per le nuove sorgenti luminose e per i più recenti sistemi di gestione e controllo della luce.
Il suo corpo in alluminio pressofuso, il cui basso profilo riduce al minimo la resistenza al vento, è dotato di alette di raffreddamento appositamente studiate per una dissipazione del calore che permette il funzionamento ottimale dei LED.

**INFORMAZIONI GENERALI**

| | |
|---|---|
| Articolo | 3493 - Giovi AMBRA - stradale ME |
| Codice | 341072-44 |

**DIMENSIONI E PESO**

| | |
|---|---|
| Lunghezza (mm) | 758 mm |
| Larghezza (mm) | 355 mm |
| Altezza (mm) | 121 mm |
| Peso (Kg) | 8.9 kg |

**INSTALLAZIONE**

| | |
|---|---|
| Diametro (Ø) attacco palo (mm) | 46-76 mm |
| Superficie di esposizione al vento (mm) | L 62000 mm², F 252000 mm² |

**CARATTERISTICHE ELETTRICHE E CONTROLLI**

| | |
|---|---|
| Tipo di tensione | AC |
| Tensione Min (V) | 220 V |
| Tensione Max (V) | 240 V |
| Frequenza Min (Hz) | 50 Hz |
| Frequenza Max (Hz) | 60 Hz |
| Frequenza (Hz) | 50 Hz |
| Sigla cablaggio | CLD |
| Fattore di potenza | ≥0.9 |
| Surge protector (differenziale/comune) (EN 61547) | 6 kV, 10 kV |
| Classe di isolamento | Classe II |
| Controllo e Regolazione | Nessuno |



*Contattare il Centro di consulenza e progettazione per qualsiasi informazione illuminotecnica. Il flusso luminoso uscente riportato indica il flusso luminoso dell'apparecchio con una tolleranza di ±10% rispetto al valore indicato. La potenza assorbita totale non supera il 10% del valore indicato. Le informazioni illuminotecniche possono essere soggette a variazioni e miglioramenti a causa della velocità della loro evoluzione tecnologica. venerdì 17 luglio 2026*

## 3493 - Giovi AMBRA - stradale ME

Codice: 341072-44

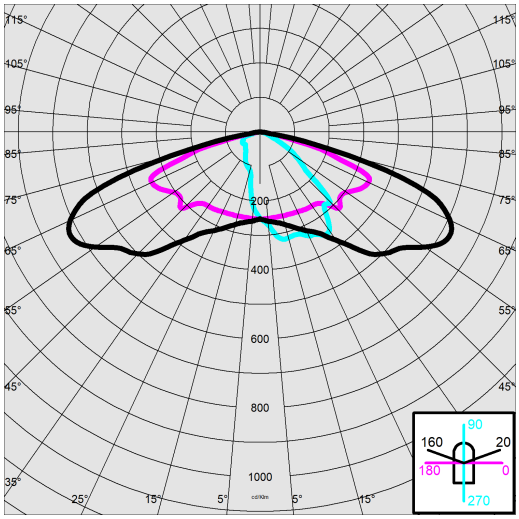


**DATI FOTOMETRICI**

| | |
|---|---|
| Tipo distribuzione | Medio / Comfort |
| Sorgente luminosa | LED AMBER |
| CRI | amber |
| Flusso luminoso (uscente) (lm) | 21011 lm |
| Potenza assorbita (totale) (W) | 224 W |
| CCT | 1750 K |
| Efficienza luminosa (lm/W) | 94 lm/W |
| Low Flicker | apparecchio con Flicker molto contenuto: luce uniforme per una maggior sicurezza visiva. |
| Mantenimento del flusso luminoso LED | 60000 hr, L 80, B 10 |

**CARATTERISTICHE MECCANICHE**

| | |
|---|---|
| Resistenza meccanica agli urti (IK) | IK09 |
| IP | 66 |
| Temperatura ambiente - min | -30 °C |
| Temperatura ambiente - max | 50 °C |



*Contattare il Centro di consulenza e progettazione per qualsiasi informazione illuminotecnica. Il flusso luminoso uscente riportato indica il flusso luminoso dell'apparecchio con una tolleranza di ±10% rispetto al valore indicato. La potenza assorbita totale non supera il 10% del valore indicato. Le informazioni illuminotecniche possono essere soggette a variazioni e miglioramenti a causa della velocità della loro evoluzione tecnologica. venerdì 17 luglio 2026*

## 3493 - Giovi AMBRA - stradale ME

Codice: 341072-44

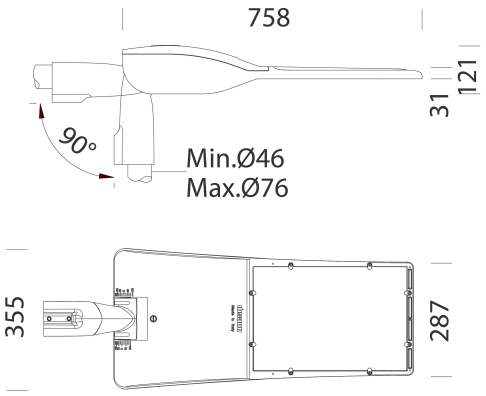


**DOWNLOAD**

MONTAGGI

**IstruzioniMontaggio giovi - minigiovi 02-26.pdf**

DISEGNI

**BIM 3493 Giovi AMBER - ME -05-24.zip**

**DisegnoTecnico giovi.dxf**

**MATERIALI E COLORI**

| | |
|---|---|
| Corpo | in alluminio pressofuso Lega EN-AB 47100 disegnato con una sezione a bassissima superficie di esposizione al vento. Alette di raffreddamento integrate nella copertura. Il coperchio permette, una volta rimosso di accedere al vano accessori elettrici. |
| Ottica | in PMMA ad alto rendimento resistente alle alte temperature e ai raggi UV. |
| Diffusore | vetro extra-chiaro sp. 4mm temperato resistente agli shock termici e agli urti (UNI-EN 12150-1:2001). |
| Dissipatore | il sistema di dissipazione del calore è appositamente studiato e realizzato per permettere il funzionamento dei LED con temperature idonee per garantire ottime prestazioni/rendimento ed un' elevata durata di vita. |
| Attacco palo | in alluminio pressofuso idoneo per pali di diametro da min.46mm a max.76mm orientabile da -20° a +10° per applicazione a frusta, e da 0° a +20° per applicazione a testa palo. Passo di inclinazione 5°. |
| Verniciatura | il ciclo di verniciatura a polvere, interamente automatizzato, prevede una vernice a base poliestere, resistente alla corrosione in nebbia salina e stabilizzata ai raggi UV., Antracite = RAL 7021 |
| Verniciatura speciale (A RICHIESTA) | A richiesta: verniciatura per ambienti marini consigliata per distanze inferiori a 5 km dal mare. |
| Colore | Antracite |
| Equipaggiamento | - connettore stagno per una rapida installazione senza dover aprire l'apparecchio.<br>- valvola anticondensa.<br>- dispositivo di controllo della temperatura con ripristino automatico.<br>- dispositivo di protezione conforme alla EN 61547 contro i fenomeni impulsivi.<br>- funzioni integrate CLD PROG. |

**EMERGENZA**

| | |
|---|---|
| Tipo di alimentazione per emergenza | Non presente |

**NORME E CONFORMITÀ**

| | |
|---|---|
| Classe sicurezza fotobio-logica | RG0 Ethr |
| Marcature e test | ENEC+, CE, ENEC, ZHAGA D4i |
| Norme di riferimento | EN60598-1. Hanno grado di protezione secondo la norma EN60529. Registered Design DM/100271. |
| Test di laboratorio | conformi alle prove di vibrazione, con certificazione da ente terzo, secondo la norma ANSI C136.31: illuminazione stradale – Vibrazione degli apparecchi di illuminazione.<br>Livello di prova: 3.0G livello 2 per installazione su ponti e cavalcavia. |
| Etichetta Energetica | C |

**DOTAZIONI**

| | |
|---|---|
| Sensori | |
| A richiesta | - dispositivo mezzanotte virtuale, sottocodice -30<br>- Nema Socket, sottocodice -40 (tappo da ordinare a parte)<br>- Zhaga Socket, sottocodice -0054 (tappo incluso) |

**GARANZIA**

| | |
|---|---|
| Garanzia post-vendita | 5 yr |



*Contattare il Centro di consulenza e progettazione per qualsiasi informazione illuminotecnica. Il flusso luminoso uscente riportato indica il flusso luminoso dell'apparecchio con una tolleranza di ±10% rispetto al valore indicato. La potenza assorbita totale non supera il 10% del valore indicato. Le informazioni illuminotecniche possono essere soggette a variazioni e miglioramenti a causa della velocità della loro evoluzione tecnologica. venerdì 17 luglio 2026*

## 3493 - Giovi AMBRA - stradale ME

Codice: 341072-44

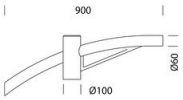


**504 Braccio singolo**

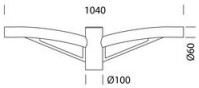


**508 Braccio doppio**



**1491 Palo da interrare**



**1493 Palo con base**



**1477 Palo Urban - con base**



**1478 Palo Urban da interrare**



**1508 Palo rigato ø 120 con base**



**1509 Palo rigato ø120**



*Contattare il Centro di consulenza e progettazione per qualsiasi informazione illuminotecnica. Il flusso luminoso uscente riportato indica il flusso luminoso dell'apparecchio con una tolleranza di ±10% rispetto al valore indicato. La potenza assorbita totale non supera il 10% del valore indicato. Le informazioni illuminotecniche possono essere soggette a variazioni e miglioramenti a causa della velocità della loro evoluzione tecnologica. venerdì 17 luglio 2026*