3461 - Denia ES 2

Codice: 340010-39





Un'illuminazione stradale efficiente, ecologica e gestita con le nuove tecnologiedigitali: in linea con le nuove richieste della green economy, Disano offre un'ampia scelta di soluzioni che portano sulle strade i vantaggi della luce intelligente coniugata alla raffinatezza del design Made in Italy. Una gamma in continuo aggiornamento per strade più sicure, meno inquinate e con un'illuminazione di alta qualità.Si tratta di corpi illuminanti progettati e costruiti per durare a lungo, grazie alla qualità dei materiali selezionati, alla verniciatura resistente alle aggressioni ambientali e ai dispositivi di protezione dei circuiti elettrici.Denia concentra tutte queste caratteristiche: armature stradali di alta qualità, create per conseguire le migliori prestazioni dei LED su strade e grandi aree, oltre che nell'illuminazione urbana. Ottiche e curve fotometriche appositamente studiate rendono questi apparecchi estremamente versatili, con ottimi risultati su ogni tipo di strada, nei parcheggi, nei passaggi pedonali e in tutte le altre zone in cui è necessario concentrare la luce.In più, con Denia è possibile scegliere tra una minore quantità di corrente che abbatte i consumi e una maggiore quantità di corrente che aumenta l'illuminazione e riduce il numero di apparecchi. In tutta la gamma si possono installare, a bordo dell'apparecchio, diversi sistemi per il controllo del flusso luminoso e dell'energia consumata: dispositivo mezzanotte virtuale programmabile, alimentatori a onde convogliate, NEMA socket e Zhaga socket nelle loro variabili.

INFORMAZIONI GENERALI

Articolo	3461 - Denia ES 2
Codice	340010-39

DIMENSIONI E PESO

Lunghezza (mm)	555 mm
Larghezza (mm)	261 mm
Altezza (mm)	120 mm
Peso (Kg)	6.5 kg

INSTALLAZIONE

Diametro (Ø) attacco palo (mm)	60-60 mm
Superficie di esposizione al vento (mm)	L 33900 mm², F 98600 mm²

CARATTERISTICHE ELETTRICHE E CONTROLLI

Tipo di tensione	AC
Tensione Min (V)	220 V
Tensione Max (V)	240 V
Frequenza Min (Hz)	50 Hz
Frequenza Max (Hz)	60 Hz
Frequenza (Hz)	50 Hz
Sigla cablaggio	CLD
Fattore di potenza	≥0.9
Surge protector (differenziale/comune) (EN 61547)	10 kV, 10 kV
Classe di isolamento	Classe II
Controllo e Regolazione	Nessuno

Contattare il Centro di consulenza e progettazione per qualsiasi informazione illuminotecnica. Il flusso luminoso uscente riportato indica il flusso luminoso dell'apparecchio con una tolleranza di ±10% rispetto al valore indicato. La potenza assorbita totale non supera il 10% del valore indicato. Le informazioni illuminotecniche possono essere soggette a variazioni e miglioramenti a causa della velocità della loro evoluzione tecnologica. lunedì 5 ottobre 2026

3461 - Denia ES 2

Codice: 340010-39

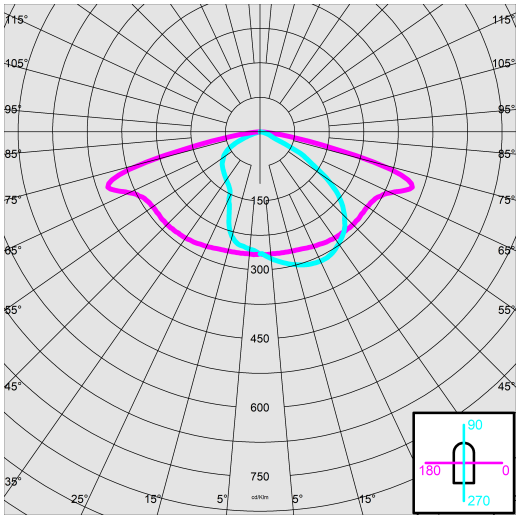

DATI FOTOMETRICI

Sorgente luminosa	LED
CRI	>70
Flusso luminoso (uscente) (lm)	17245 lm
Potenza assorbita (totale) (W)	110 W
CCT	3000 K
Efficienza luminosa (lm/W)	157 lm/W
Low Flicker	apparecchio con Flicker molto contenuto: luce uniforme per una maggior sicurezza visiva.
Consistenza cromatica	SDCM4
Mantenimento del flusso luminoso LED	100000 hr, L 90, B 10

CARATTERISTICHE MECCANICHE

Resistenza meccanica agli urti (IK)	IK09
IP	66
Temperatura ambiente - min	-30 °C
Temperatura ambiente - max	40 °C

Contattare il Centro di consulenza e progettazione per qualsiasi informazione illuminotecnica. Il flusso luminoso uscente riportato indica il flusso luminoso dell'apparecchio con una tolleranza di ±10% rispetto al valore indicato. La potenza assorbita totale non supera il 10% del valore indicato. Le informazioni illuminotecniche possono essere soggette a variazioni e miglioramenti a causa della velocità della loro evoluzione tecnologica. lunedì 5 ottobre 2026

3461 - Denia ES 2

Codice: 340010-39

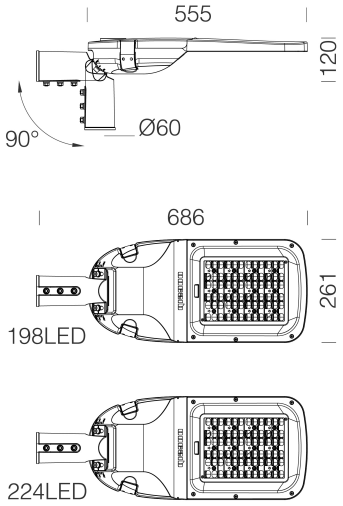

DOWNLOAD

MONTAGGI

IstruzioniMontaggio denia driver 01-24.pdf

IstruzioniMontaggio DENIA ES 04-26.pdf

DISEGNI

BIM 3461 Denia ES2 12-23.zip

DisegnoTecnico 3461ES22.dxf

MATERIALI E COLORI

Corpo	in alluminio pressofuso con una sezione a bassissima superficie di esposizione al vento. Design autopulente con superficie liscia e leggermente bombata, studiata per ridurre l'adesione di polveri e residui.
Diffusore	vetro extra-chiaro sp. 4mm temperato resistente agli shock termici e agli urti (UNI-EN 12150-1:2001).
Dissipatore	integrato
Attacco palo	60mm in alluminio pressofuso con di ganasce per il bloccaggio dell'armatura secondo diverse inclinazioni. Orientabile da -15° a 5° per applicazione a frusta; e da 0° a 10° per applicazione a testa palo.
Verniciatura	il ciclo di verniciatura a polvere, interamente automatizzato, prevede una vernice a base poliestere, resistente alla corrosione in nebbia salina e stabilizzata ai raggi UV.
Colore	Grey

NORME E CONFORMITÀ

Classe sicurezza fotobio-logica	RG0 Ethr
Marcature e test	CE, ENEC
Norme di riferimento	EN60598-1. Hanno grado di protezione secondo la norma EN60529.
Test di laboratorio	conformi alle prove di vibrazione, con certificazione da ente terzo, secondo la norma ANSI C136.31: illuminazione stradale – Vibrazione degli appa-recchi di illuminazione. Livello di prova: 3.0G livello 2 per installazione su ponti e cavalcavia.
Etichetta Energetica	D

GARANZIA

Garanzia post-vendita	5 yr

Contattare il Centro di consulenza e progettazione per qualsiasi informazione illuminotecnica. Il flusso luminoso uscente riportato indica il flusso luminoso dell'apparecchio con una tolleranza di ±10% rispetto al valore indicato. La potenza assorbita totale non supera il 10% del valore indicato. Le informazioni illuminotecniche possono essere soggette a variazioni e miglioramenti a causa della velocità della loro evoluzione tecnologica. lunedì 5 ottobre 2026

3461 - Denia ES 2

Codice: 340010-39

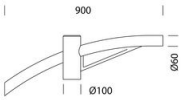

504 Braccio singolo

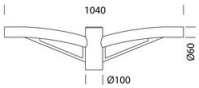

508 Braccio doppio

Contattare il Centro di consulenza e progettazione per qualsiasi informazione illuminotecnica. Il flusso luminoso uscente riportato indica il flusso luminoso dell'apparecchio con una tolleranza di ±10% rispetto al valore indicato. La potenza assorbita totale non supera il 10% del valore indicato. Le informazioni illuminotecniche possono essere soggette a variazioni e miglioramenti a causa della velocità della loro evoluzione tecnologica. lunedì 5 ottobre 2026