972 - Hydro Style - alta resistenza agli agenti chimici

Codice: 164784-0041





versione speciale ideale per ambienti con presenza di sostanze, gas e vapori chimici, come magazzini per lo stoccaggio, industrie chimiche, industrie alimentari o aree esterne coperte (allevamenti). In questi casi, infatti, è previsto un corpo in PMMA opale costituito da un materiale speciale capace di resistere agli agenti chimici (ammoniaca, prodotti alcalini, detergenti saponati, alcool e gasolio - vedi tabella).

INFORMAZIONI GENERALI

Articolo	972 - Hydro Style - alta resistenza agli agenti chimici
Codice	164784-0041

DIMENSIONI E PESO

Lunghezza (mm)	1500 mm
Larghezza (mm)	75 mm
Altezza (mm)	85 mm
Peso (Kg)	2 kg

CARATTERISTICHE ELETTRICHE E CONTROLLI

Tipo di tensione	AC
Tensione Min (V)	220 V
Tensione Max (V)	240 V
Frequenza Min (Hz)	50 Hz
Frequenza Max (Hz)	60 Hz
Frequenza (Hz)	50 Hz
Sigla cablaggio	CLD-D-D
Cablaggio	_Di serie Hydro STYLE è predisposta di cablaggio passante e connettori per l'installazione in fila continua con cavo.
Fattore di potenza	≥0.95
Classe di isolamento	Classe I
Controllo e Regolazione	Nessuno

Contattare il Centro di consulenza e progettazione per qualsiasi informazione illuminotecnica. Il flusso luminoso uscente riportato indica il flusso luminoso dell'apparecchio con una tolleranza di ±10% rispetto al valore indicato. La potenza assorbita totale non supera il 10% del valore indicato. Le informazioni illuminotecniche possono essere soggette a variazioni e miglioramenti a causa della velocità della loro evoluzione tecnologica. domenica 4 ottobre 2026

972 - Hydro Style - alta resistenza agli agenti chimici

Codice: 164784-0041

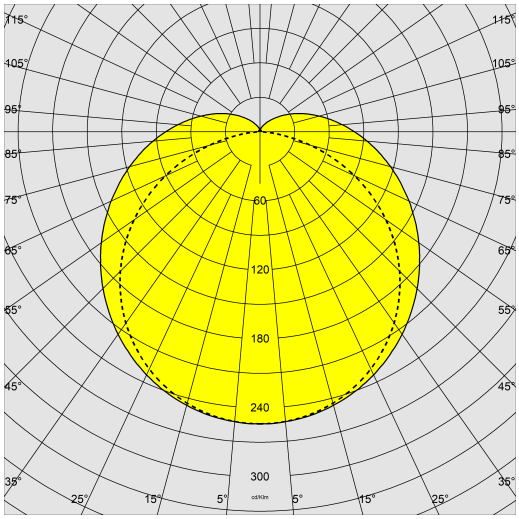

DATI FOTOMETRICI

Sorgente luminosa	LED
CRI	>80
Flusso luminoso (uscente) (lm)	8000 lm
Potenza assorbita (totale) (W)	50 W
CCT	4000 K
Efficienza luminosa (lm/W)	160 lm/W
Low Flicker	apparecchio con Flicker molto contenuto: luce uniforme per una maggior sicurezza visiva.
Mantenimento del flusso luminoso LED	50000 hr, L 90, B 10

CARATTERISTICHE MECCANICHE

Resistenza meccanica agli urti (IK)	IK08
IP	69
Temperatura ambiente - min	-20 °C
Temperatura ambiente - max	40 °C

Contattare il Centro di consulenza e progettazione per qualsiasi informazione illuminotecnica. Il flusso luminoso uscente riportato indica il flusso luminoso dell'apparecchio con una tolleranza di ±10% rispetto al valore indicato. La potenza assorbita totale non supera il 10% del valore indicato. Le informazioni illuminotecniche possono essere soggette a variazioni e miglioramenti a causa della velocità della loro evoluzione tecnologica. domenica 4 ottobre 2026

972 - Hydro Style - alta resistenza agli agenti chimici

Codice: 164784-0041

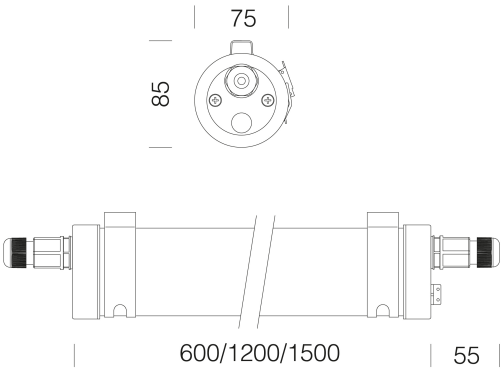

DOWNLOAD

MONTAGGI

IstruzioniMontaggio 972 chemical compatibility list.pdf

IstruzioniMontaggio 972 10-24.pdf

DISEGNI

BIM 972 HydroStyle 03-25.zip

DisegnoTecnico 972-24.dxf

MATERIALI E COLORI

Corpo	in PMMA opale con testate in acciaio, resistente in ambienti con presenza di ammoniaca e detergenti.
Colore	Bianco
Equipaggiamento	Di serie dotato di staffe di fissaggio a plafone e a sospensione in acciaio inox, valvola di ricircolo aria e connettore per una rapida installazione senza dover aprire l'apparecchio.
Warnings	ATTENZIONE! Non installare su superfici soggette a forti vibrazioni, all' esterno su funi sospese, a parete sotto grate metalliche, su pali e comunque esposte direttamente ai raggi solari. Verificare la compatibilità tra i materiali componenti il prodotto e l'ambiente di installazione. Nelle installazioni con esposizione diretta ai raggi solari, si consiglia di utilizzare le plafoniere in acciaio.

EMERGENZA

Tipo di alimentazione per emergenza	Non presente

NORME E CONFORMITÀ

Classe sicurezza fotobio-logica	RG0
Marcature e test	CE
Norme di riferimento	EN60598-1. Hanno grado di protezione secondo la norma EN60529.

GARANZIA

Garanzia post-vendita	5 yr

Contattare il Centro di consulenza e progettazione per qualsiasi informazione illuminotecnica. Il flusso luminoso uscente riportato indica il flusso luminoso dell'apparecchio con una tolleranza di ±10% rispetto al valore indicato. La potenza assorbita totale non supera il 10% del valore indicato. Le informazioni illuminotecniche possono essere soggette a variazioni e miglioramenti a causa della velocità della loro evoluzione tecnologica. domenica 4 ottobre 2026