971 - Ottima HP

Codice: 164777-07

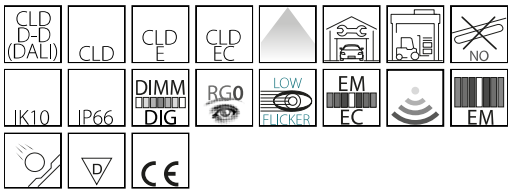



Un vero risparmio energetico si ottiene solo con una scelta di qualità . Disano presenta Ottima LED, l'armatura stagna ad alta efficienza che permette di migliorare la qualità della luce riducendo i consumi.
Dalla grande esperienza industriale e commerciale di Disano nasce un prodotto che offre la soluzione perfetta per il relamping: in una sola lunghezza da 1500mm, Ottima LED può sostituire le vecchie lampade da 58W.
Ottima LED si distingue nettamente dai prodotti analoghi presenti sul mercato per la qualità dei materiali e l'accuratezza con cui è stata progettata, così da conseguire speciali effetti di luce.
Il diffusore è stato realizzato con un policarbonato della migliore qualità , stabilizzato ai raggi UV, con un alto coefficiente di trasmissione e diffusione della luce, senza diminuire il rendimento. La particolare rigatura del diffusore realizza un effetto tutto luce che elimina l'abbagliamento, diffondendo la luce in maniera del tutto perfetta.
Ottima LED è progettata per facilitare al massimo l'installazione, con staffe in acciaio di serie per un aggancio facile e sicuro a plafone o a parete (con possibilità di regolazione dell'interdistanza di installazione). Inoltre, il gancio a molla di serie consente l'aggancio rapido a qualsiasi sistema di sospensione a catena.
Ottima LED si può equipaggiare con sistemi di controllo, come il radar rilevatore di presenza, che permette di ottimizzare i consumi, accendendo la luce solo quando è necessario.
Un'armatura stagna quindi curata nei minimi dettagli sotto il profilo tecnologico, ma che sa anche porsi come oggetto di design, grazie a una forma pulita ed essenziale, in perfetto stile Made in Italy

INFORMAZIONI GENERALI

Articolo	971 - Ottima HP
Codice	164777-07

DIMENSIONI E PESO

Lunghezza (mm)	1506 mm
Larghezza (mm)	105 mm
Altezza (mm)	80 mm
Peso (Kg)	2.4 kg

CARATTERISTICHE ELETTRICHE E CONTROLLI

Tipo di tensione	AC
Tensione Min (V)	220 V
Tensione Max (V)	240 V
Frequenza Min (Hz)	50 Hz
Frequenza Max (Hz)	60 Hz
Frequenza (Hz)	50 Hz
Sigla cablaggio	CLD-E
Fattore di potenza	≥0.9
Classe di isolamento	Classe I
Controllo e Regolazione	Nessuno

Contattare il Centro di consulenza e progettazione per qualsiasi informazione illuminotecnica. Il flusso luminoso uscente riportato indica il flusso luminoso dell'apparecchio con una tolleranza di ±10% rispetto al valore indicato. La potenza assorbita totale non supera il 10% del valore indicato. Le informazioni illuminotecniche possono essere soggette a variazioni e miglioramenti a causa della velocità della loro evoluzione tecnologica. domenica 4 ottobre 2026

971 - Ottima HP

Codice: 164777-07

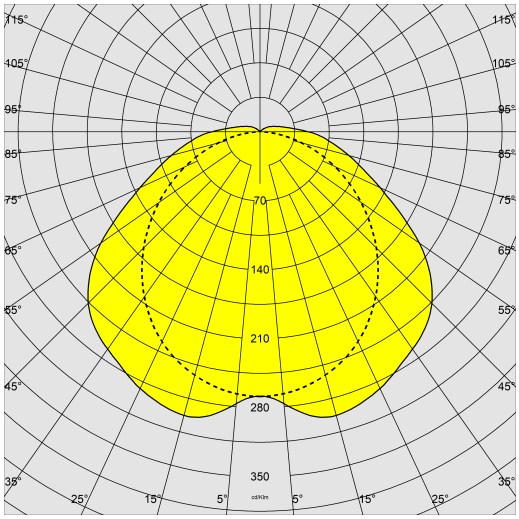

DATI FOTOMETRICI

Tipo distribuzione	Simmetrico fascio largo
Sorgente luminosa	LED
CRI	>80
Flusso luminoso (uscente) (lm)	6946 lm
Potenza assorbita (totale) (W)	37 W
CCT	4000 K
Efficienza luminosa (lm/W)	188 lm/W
Low Flicker	apparecchio con Flicker molto contenuto: luce uniforme per una maggior sicurezza visiva.
Consistenza cromatica	SDCM3
Mantenimento del flusso luminoso LED	100000 hr, L 90, B 10

CARATTERISTICHE MECCANICHE

Resistenza meccanica agli urti (IK)	IK10
IP	66
Temperatura ambiente - min	5 °C
Temperatura ambiente - max	40 °C

Contattare il Centro di consulenza e progettazione per qualsiasi informazione illuminotecnica. Il flusso luminoso uscente riportato indica il flusso luminoso dell'apparecchio con una tolleranza di ±10% rispetto al valore indicato. La potenza assorbita totale non supera il 10% del valore indicato. Le informazioni illuminotecniche possono essere soggette a variazioni e miglioramenti a causa della velocità della loro evoluzione tecnologica. domenica 4 ottobre 2026

971 - Ottima HP

Codice: 164777-07

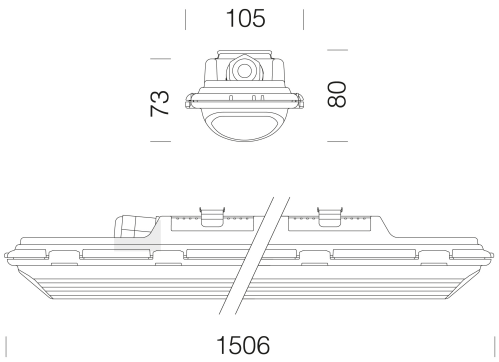

DOWNLOAD

MONTAGGI

IstruzioniMontaggio ottima 11-25.pdf

DISEGNI

BIM 971 Ottima 02-24.zip

DisegnoTecnico ottimaj.dxf

MATERIALI E COLORI

Corpo	stampato ad iniezione, in policarbonato grigio RAL 7035, infrangibile, stabilizzato ai raggi UV, di elevata resistenza meccanica grazie alla struttura rinforzata da nervature interne.
Ottica	in acciaio zincato preverniciato bianco a forno con resina poliestere stabilizzato ai raggi UV. Fissata al corpo con innesto rapido mediante dispositivo ricavato direttamente sul corpo.
Diffusore	stampato ad iniezione in policarbonato con righe interne per un maggior controllo luminoso, autoestinguente V2, stabilizzato ai raggi UV, finitura esterna liscia per facilitare la pulizia necessaria per avere la massima efficienza luminosa.
Colore	Grigio
Equipaggiamento	-guarnizione di tenuta iniettata in materiale ecologico di poliuretano espanso antinvecchiamento -staffe di fissaggio a plafone e gancio per sospensione in acciaio Inox -connettore rapido -chiusura a incastro e con viti di sicurezza in acciaio inox
Warnings	ATTENZIONE! Non installare su superfici soggette a forti vibrazioni, all' esterno su funi sospese, a parete sotto grate metalliche, su pali e comunque esposte direttamente ai raggi solari. Verificare la compatibilità tra i materiali componenti il prodotto e l'ambiente di installazione. Nelle installazioni con esposizione diretta ai raggi solari, si consiglia di utilizzare le plafoniere in acciaio.

EMERGENZA

Tipo di alimentazione per emergenza	Apparecchio equipaggiato con batteria
Tipo di emergenza	S.A.
Durata batteria	1h

NORME E CONFORMITÀ

Classe sicurezza fotobio-logica	RG0
Marcature e test	CE
Norme di riferimento	EN60598-1. Hanno grado di protezione secondo la norma EN60529. Versione -0050: apparecchio predisposto per alimentazione con sistema di emergenza centralizzato (AC/DC) secondo la norma EN 60598-2-22. La plafoniera a marchio 'D' è consigliata in installazioni in ambienti con polvere sospesa o polvere depositata
Test di laboratorio	-le norme U.L.94 sono considerate un riferimento comune per indicare il grado di autoestinguenza di un materiale plastico. Il materiale delle stagne è in classe V2: il provino si spegne entro 25”. -resistente alla prova del filo incandescente per 850°C.
Etichetta Energetica	C

DOTAZIONI

A richiesta	- radar sensor per armature ON-OFF: sottocodice -19 (acquistare a parte telecomando opzionale cod. 81418618 che permette di modificare i parametri ad installazione avvenuta senza dover accedere direttamente all’apparecchio). - cablaggio passante per fila continua: sottocodice -0072 - cablaggio in emergenza ad alimentazione centralizzata: sottocodice -0050 - cablaggio dimm 1-10V + emergenza: sottocodice -94

GARANZIA

Garanzia post-vendita	7 yr

Contattare il Centro di consulenza e progettazione per qualsiasi informazione illuminotecnica. Il flusso luminoso uscente riportato indica il flusso luminoso dell’apparecchio con una tolleranza di ±10% rispetto al valore indicato. La potenza assorbita totale non supera il 10% del valore indicato. Le informazioni illuminotecniche possono essere soggette a variazioni e miglioramenti a causa della velocità della loro evoluzione tecnologica. domenica 4 ottobre 2026

971 - Ottima HP

Codice: 164777-07



6036 Attacco universale

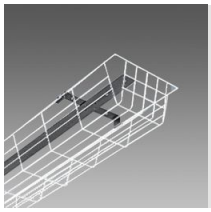

975 Gabbia antiurti



978 Staffa a parete

Contattare il Centro di consulenza e progettazione per qualsiasi informazione illuminotecnica. Il flusso luminoso uscente riportato indica il flusso luminoso dell'apparecchio con una tolleranza di ±10% rispetto al valore indicato. La potenza assorbita totale non supera il 10% del valore indicato. Le informazioni illuminotecniche possono essere soggette a variazioni e miglioramenti a causa della velocità della loro evoluzione tecnologica. domenica 4 ottobre 2026