846 - Ermetica IP65 - per ambienti asettici - prismatizzato + vetro

Codice: 152082-0041

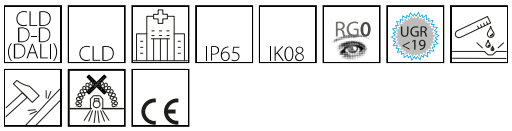



Ermetica è un apparecchio a LED progettato per soddisfare le esigenze igieniche degli ambienti sterili, dove il controllo della contaminazione batterica risulta fondamentale. Questo prodotto è adatto, quindi, in caso di installazioni in ambienti asettici come ospedali, sale operatorie, laboratori e corridoi, offrendo un grado di protezione elevato grazie al suo design robusto e sigillato.In più, il diffusore prismatizzato e il vetro di alta qualità assicurano una distribuzione uniforme della luce, riducendo l'abbagliamento e migliorando il comfort visivo. Un ulteriore valore aggiunto sono le sue sorgenti LED di ultimissima generazione che garantiscono un'illuminazione potente ed efficiente, senza incidere sui costi energetici.Pertanto, in risposta alle esigenze specifiche di tutti questi settori, Ermetica con diffusore rappresenta una soluzione luci dedicata, appositamente progettata per essere in grado di fornire prestazioni elevate ed erogare un'illuminazione di alta qualità in tutti quegli ambienti che richiedono standard igienici rigorosi.

INFORMAZIONI GENERALI

Articolo	846 - Ermetica IP65 - per ambienti asettici - prismatizzato + vetro
Codice	152082-0041

DIMENSIONI E PESO

Lunghezza (mm)	1196 mm
Larghezza (mm)	330 mm
Altezza (mm)	90 mm
Peso (Kg)	10.6 kg

CARATTERISTICHE ELETTRICHE E CONTROLLI

Tipo di tensione	AC
Tensione Min (V)	220 V
Tensione Max (V)	240 V
Frequenza Min (Hz)	50 Hz
Frequenza Max (Hz)	60 Hz
Frequenza (Hz)	50 Hz
Sigla cablaggio	CLD-D-D
Interfaccia di controllo	DALI
Fattore di potenza	≥0.9
Classe di isolamento	Classe I
Controllo e Regolazione	Sì (Controllo esterno)

Contattare il Centro di consulenza e progettazione per qualsiasi informazione illuminotecnica. Il flusso luminoso uscente riportato indica il flusso luminoso dell'apparecchio con una tolleranza di ±10% rispetto al valore indicato. La potenza assorbita totale non supera il 10% del valore indicato. Le informazioni illuminotecniche possono essere soggette a variazioni e miglioramenti a causa della velocità della loro evoluzione tecnologica. domenica 4 ottobre 2026

846 - Ermetica IP65 - per ambienti asettici - prismatizzato + vetro

Codice: 152082-0041

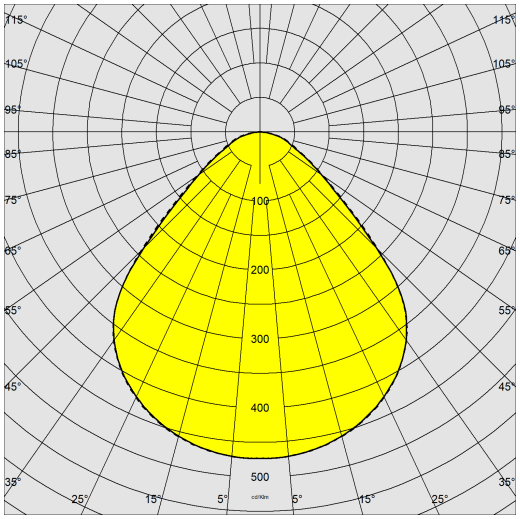

DATI FOTOMETRICI

Sorgente luminosa	LED
CRI	90
Flusso luminoso (uscente) (lm)	4700 lm
Potenza assorbita (totale) (W)	44 W
CCT	4000 K
Efficienza luminosa (lm/W)	107 lm/W
Fattore di abbagliamento UGR (EN 12464-1) (coefficiente di riflessione: soffitto 0,7 - pareti 0,5)	UGR<19, secondo le norme EN 12464.
Low Flicker	apparecchio con Flicker molto contenuto: luce uniforme per una maggior sicurezza visiva.
Mantenimento del flusso luminoso LED	50000 hr, L 90, B 10

CARATTERISTICHE MECCANICHE

Resistenza meccanica agli urti (IK)	IK08
IP	65

Contattare il Centro di consulenza e progettazione per qualsiasi informazione illuminotecnica. Il flusso luminoso uscente riportato indica il flusso luminoso dell'apparecchio con una tolleranza di ±10% rispetto al valore indicato. La potenza assorbita totale non supera il 10% del valore indicato. Le informazioni illuminotecniche possono essere soggette a variazioni e miglioramenti a causa della velocità della loro evoluzione tecnologica. domenica 4 ottobre 2026

846 - Ermetica IP65 - per ambienti asettici - prismatizzato + vetro

Codice: 152082-0041

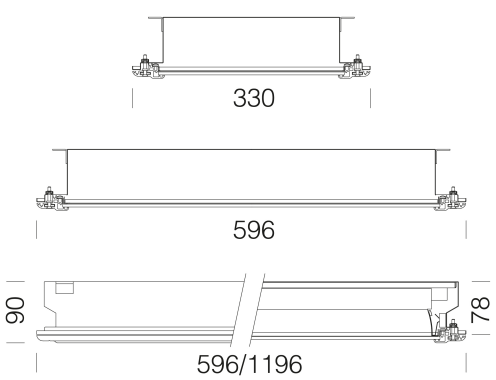

DOWNLOAD

DISEGNI

BIM 846 Ermetica 03-25.zip

DisegnoTecnico ermetica-24.dxf

MATERIALI E COLORI

Corpo	in acciaio stampato con cornice in alluminio estruso anodizzato.
Diffusore	vetro temperato sp. 4mm, resistente agli shock termici e agli urti (UNI EN 12150-1:2001).
Verniciatura	a polvere poliestere, stabilizzata ai raggi UV per ambienti asettici.
Colore	Anodizzato
Equipaggiamento	completo di cornice e guarnizione.

EMERGENZA

Tipo di alimentazione per emergenza	Non presente

NORME E CONFORMITÀ

Classe sicurezza fotobio-logica	RG0
Marcature e test	CE
Norme di riferimento	EN60598-1. Hanno grado di protezione secondo la norma EN60529.
Etichetta Energetica	B

GARANZIA

Garanzia post-vendita	5 yr

Contattare il Centro di consulenza e progettazione per qualsiasi informazione illuminotecnica. Il flusso luminoso uscente riportato indica il flusso luminoso dell'apparecchio con una tolleranza di ±10% rispetto al valore indicato. La potenza assorbita totale non supera il 10% del valore indicato. Le informazioni illuminotecniche possono essere soggette a variazioni e miglioramenti a causa della velocità della loro evoluzione tecnologica. domenica 4 ottobre 2026