843 - Ermetica IP65 - per ambienti asettici

Codice: 152081-0041

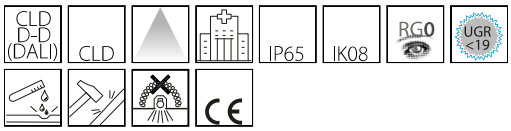



Apparecchio per ambienti sterili e asettici con tecnologia LED, universale per controsoffitti struttura a vista e nascosta e per pannelli in gesso o alluminio (“N“), per controsoffitti in cartongesso (“S”) e comunque in controsoffitti ispezionabili. Plafoniera in acciaio con ottiche dark light antiabbagliamento. Elevato grado di protezione, ottima ressa del colore e assenza di sfarfallio (flicker molto basso)

INFORMAZIONI GENERALI

Articolo	843 - Ermetica IP65 - per ambienti asettici
Codice	152081-0041

DIMENSIONI E PESO

Lunghezza (mm)	1196 mm
Larghezza (mm)	330 mm
Altezza (mm)	90 mm
Peso (Kg)	10.6 kg

INSTALLAZIONE

Dimensioni di incasso Lunghezza (mm)	1180 mm
Dimensioni di incasso Larghezza (mm)	280 mm

CARATTERISTICHE ELETTRICHE E CONTROLLI

Tipo di tensione	AC
Tensione Min (V)	220 V
Tensione Max (V)	240 V
Frequenza Min (Hz)	50 Hz
Frequenza Max (Hz)	60 Hz
Frequenza (Hz)	50 Hz
Sigla cablaggio	CLD-D-D
Interfaccia di controllo	DALI
Fattore di potenza	≥0.9
Classe di isolamento	Classe I
Controllo e Regolazione	Sì (Controllo esterno)

Contattare il Centro di consulenza e progettazione per qualsiasi informazione illuminotecnica. Il flusso luminoso uscente riportato indica il flusso luminoso dell’apparecchio con una tolleranza di ±10% rispetto al valore indicato. La potenza assorbita totale non supera il 10% del valore indicato. Le informazioni illuminotecniche possono essere soggette a variazioni e miglioramenti a causa della velocità della loro evoluzione tecnologica. domenica 4 ottobre 2026

843 - Ermetica IP65 - per ambienti asettici

Codice: 152081-0041

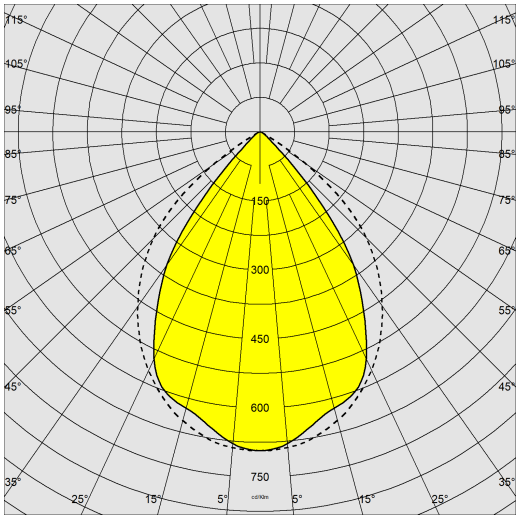

DATI FOTOMETRICI

Sorgente luminosa	LED
CRI	90
Flusso luminoso (uscente) (lm)	4420 lm
Potenza assorbita (totale) (W)	44 W
CCT	4000 K
Efficienza luminosa (lm/W)	100 lm/W
Fattore di abbagliamento UGR (EN 12464-1) (coefficiente di riflessione: soffitto 0,7 - pareti 0,5)	UGR<19, secondo le norme EN 12464.
Low Flicker	apparecchio con Flicker molto contenuto: luce uniforme per una maggior sicurezza visiva.
Mantenimento del flusso luminoso LED	50000 hr, L 90, B 10

CARATTERISTICHE MECCANICHE

Resistenza meccanica agli urti (IK)	IK08
IP	65

Contattare il Centro di consulenza e progettazione per qualsiasi informazione illuminotecnica. Il flusso luminoso uscente riportato indica il flusso luminoso dell'apparecchio con una tolleranza di ±10% rispetto al valore indicato. La potenza assorbita totale non supera il 10% del valore indicato. Le informazioni illuminotecniche possono essere soggette a variazioni e miglioramenti a causa della velocità della loro evoluzione tecnologica. domenica 4 ottobre 2026

843 - Ermetica IP65 - per ambienti asettici

Codice: 152081-0041

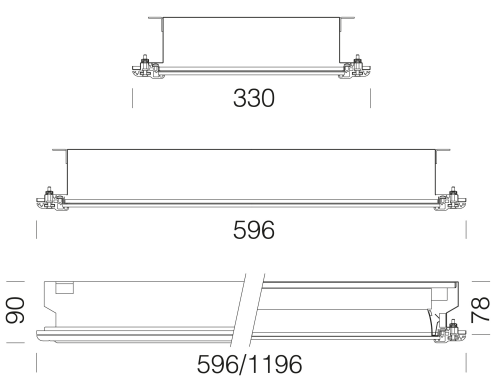

DOWNLOAD

MONTAGGI

IstruzioniMontaggio ermetica 08-22.pdf

DISEGNI

BIM 843 Ermetica IP65 LED 04-25.zip

DisegnoTecnico ermetica-24.dxf

MATERIALI E COLORI

Corpo	in acciaio stampato con cornice in alluminio estruso anodizzato.
Ottica	dark light ad alveoli a doppia parabolicità , longitudinale e trasversale, in alluminio satinato anodizzato spessore 2µ a bassa luminanza.
Diffusore	vetro temperato sp. 4mm, resistente agli shock termici e agli urti (UNI EN 12150-1:2001).
Verniciatura	a polvere poliestere, stabilizzata ai raggi UV per ambienti asettici.
Colore	Anodizzato
Equipaggiamento	completo di cornice e guarnizione.

EMERGENZA

Tipo di alimentazione per emergenza	Non presente

NORME E CONFORMITÀ

Classe sicurezza fotobio-logica	RG0
Marcature e test	CE
Norme di riferimento	EN60598-1. Hanno grado di protezione secondo la norma EN60529.
Etichetta Energetica	B

GARANZIA

Garanzia post-vendita	5 yr

Contattare il Centro di consulenza e progettazione per qualsiasi informazione illuminotecnica. Il flusso luminoso uscente riportato indica il flusso luminoso dell'apparecchio con una tolleranza di ±10% rispetto al valore indicato. La potenza assorbita totale non supera il 10% del valore indicato. Le informazioni illuminotecniche possono essere soggette a variazioni e miglioramenti a causa della velocità della loro evoluzione tecnologica. domenica 4 ottobre 2026