# 6641 - Techno System 2.0 - doppio - simmetrico 90° - CRI 80

Codice: 133007-00






Techno System doppio è un sistema di illuminazione lineare all'avanguardia, progettato per offrire soluzioni di luce efficienti e versatili. Questo sistema è composto da un canale elettrificato su cui si applica una plafoniera LED di lunghezza doppia rispetto alla versione standard, garantendo una copertura luminosa estesa e uniforme.
Uno dei principali vantaggi di Techno System doppio è la sua flessibilità. Per merito della sua natura modulare, il sistema può essere facilmente installato e adattato a qualsiasi ambiente, rendendolo il prodotto ideale per un'ampia gamma di applicazioni, dai grandi spazi della grande distribuzione fino ai contesti industriali e commerciali. In più, tale modularità contribuisce a personalizzare l'illuminazione in base alle esigenze proprie del luogo di destinazione, migliorandone la visibilità e l'efficienza operativa.
Inoltre, Techno System doppio consente di scegliere tra vari tipi di ottiche - simmetrico 60°, simmetrico 90°, asimmetrico 25°, biasimmetrico 25°, concentrante ellittico 30° x 80° - in maniera da direzionare al meglio il flusso luminoso. Una simile caratteristica permette di ottimizzare la distribuzione della luce in base alle necessità specifiche di ciascun ambiente.
Grazie alla sua lunghezza doppia, questa plafoniera a LED offre un'illuminazione potente e omogenea, concorrendo decisamente a creare ambienti ben illuminati e confortevoli.
Il design dai contorni asciutti e i componenti di alta qualità agevolano poi un montaggio rapido e sicuro, riducendo così i tempi e i costi di installazione.
In sintesi, Techno System doppio rappresenta una soluzione di illuminazione avanzata, flessibile e altamente efficiente, perfetta per chi cerca qualità e adattabilità in un sistema di illuminazione lineare.

**INFORMAZIONI GENERALI**

| | |
|---|---|
| Articolo | 6641 - Techno System 2.0 - doppio - simmetrico 90° - CRI 80 |
| Codice | 133007-00 |

**DIMENSIONI E PESO**

| | |
|---|---|
| Lunghezza (mm) | 2267 mm |
| Larghezza (mm) | 60 mm |
| Altezza (mm) | 52 mm |
| Peso (Kg) | 2.5 kg |

**CARATTERISTICHE ELETTRICHE E CONTROLLI**

| | |
|---|---|
| Tipo di tensione | AC |
| Tensione Min (V) | 220 V |
| Tensione Max (V) | 240 V |
| Frequenza Min (Hz) | 50 Hz |
| Frequenza Max (Hz) | 60 Hz |
| Frequenza (Hz) | 50 Hz |
| Sigla cablaggio | CLD |
| Fattore di potenza | ≥0.95 |
| Classe di isolamento | Classe I |
| Controllo e Regolazione | Nessuno |



*Contattare il Centro di consulenza e progettazione per qualsiasi informazione illuminotecnica. Il flusso luminoso uscente riportato indica il flusso luminoso dell'apparecchio con una tolleranza di ±10% rispetto al valore indicato. La potenza assorbita totale non supera il 10% del valore indicato. Le informazioni illuminotecniche possono essere soggette a variazioni e miglioramenti a causa della velocità della loro evoluzione tecnologica. domenica 4 ottobre 2026*

## 6641 - Techno System 2.0 - doppio - simmetrico 90° - CRI 80

Codice: 133007-00

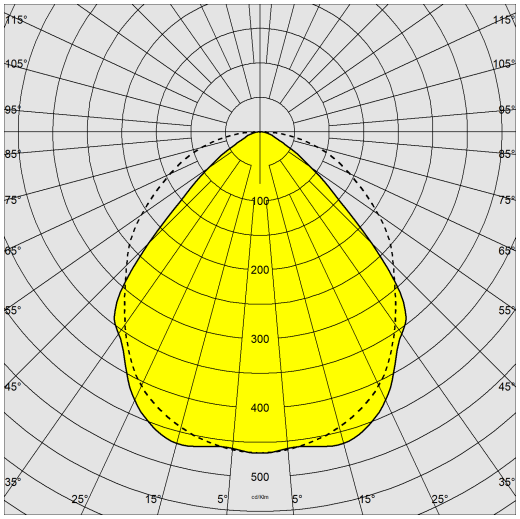


**DATI FOTOMETRICI**

| | |
|---|---|
| Sorgente luminosa | LED |
| CRI | 80 |
| Flusso luminoso (uscente) (lm) | 7879 lm |
| Potenza assorbita (totale) (W) | 46 W |
| CCT | 4000 K |
| Efficienza luminosa (lm/W) | 171 lm/W |
| Low Flicker | apparecchio con Flicker molto contenuto: luce uniforme per una maggior sicurezza visiva. |
| Mantenimento del flusso luminoso LED | 80000 hr, L 90, B 10 |

**CARATTERISTICHE MECCANICHE**

| | |
|---|---|
| Resistenza meccanica agli urti (IK) | IK07 |
| IP | 40 |



*Contattare il Centro di consulenza e progettazione per qualsiasi informazione illuminotecnica. Il flusso luminoso uscente riportato indica il flusso luminoso dell'apparecchio con una tolleranza di ±10% rispetto al valore indicato. La potenza assorbita totale non supera il 10% del valore indicato. Le informazioni illuminotecniche possono essere soggette a variazioni e miglioramenti a causa della velocità della loro evoluzione tecnologica. domenica 4 ottobre 2026*

## 6641 - Techno System 2.0 - doppio - simmetrico 90° - CRI 80

Codice: 133007-00

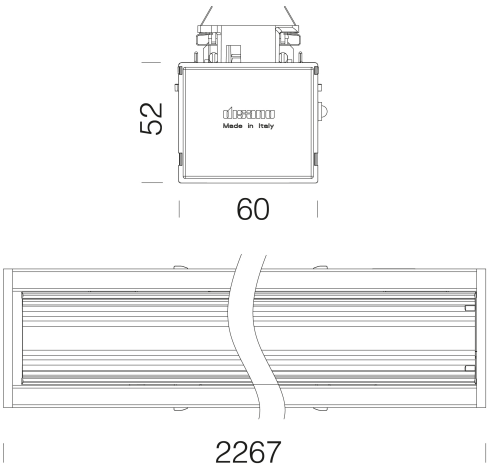


**DOWNLOAD**

DISEGNI

**BIM 6641 - Doppio 02-25.zip**

**DisegnoTecnico 664x.dxf**

**MATERIALI E COLORI**

| | |
|---|---|
| Corpo | in acciaio laminato zincato, con bordi risvoltati antitaglio e con testate in ABS. |
| Ottica | in PMMA ad alto rendimento resistente alle alte temperature e ai raggi UV. |
| Verniciatura | preverniciato a forno con resina poliestere, stabilizzata ai raggi UV, previo trattamento di fosfatazione. |
| Colore | Bianco |
| Equipaggiamento | predisposto di serie di elettrificazione a 5 poli, 7 poli (per le versioni in EMergenza o DIMMerabili DALI) e 11 poli (per le versioni in EMergenza e DIMMerabili DALI). Sistema di bloccaggio esterno per l'aggancio al canale. |

**EMERGENZA**

| | |
|---|---|
| Tipo di alimentazione per emergenza | Non presente |

**NORME E CONFORMITÀ**

| | |
|---|---|
| Classe sicurezza fotobio-logica | RG0 |
| Marcature e test | CE |
| Norme di riferimento | EN60598-1. Hanno grado di protezione secondo la norma EN60529. |

**DOTAZIONI**

| | |
|---|---|
| A richiesta | - sezionatore a selezione di fase fino a 11 conduttori<br>- versioni da 3000K-6500K<br>- versioni FOOD (Red Meat, Marbled Meat, Fish, Bread, Pastries e Produce)<br>- versione con cablaggio in em ad alimentazione centralizzata CLD-EC sottocodice -0050<br>- versione con sottocodice -0059 predisposte per la sostituzione diretta delle plafoniere della serie Rapid System FL.<br>- versione con sottocodice -42 per l'installazione direttamente a plafone. |

**GARANZIA**

| | |
|---|---|
| Garanzia post-vendita | 5 yr |



*Contattare il Centro di consulenza e progettazione per qualsiasi informazione illuminotecnica. Il flusso luminoso uscente riportato indica il flusso luminoso dell'apparecchio con una tolleranza di ±10% rispetto al valore indicato. La potenza assorbita totale non supera il 10% del valore indicato. Le informazioni illuminotecniche possono essere soggette a variazioni e miglioramenti a causa della velocità della loro evoluzione tecnologica. domenica 4 ottobre 2026*