1848 - Riquadro - LUXURY

Codice: 427552-00

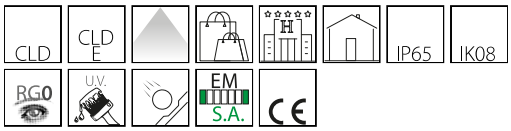

Applique da interni o esteerni a LED per zone di passaggio, balconi, facciate.
Con i LED di ultima generazione sono ideali per installazione in ambienti dove è necessario avere luce sempre accesa, grazie al risparmio energetico.

INFORMAZIONI GENERALI

Articolo	1848 - Riquadro - LUXURY
Codice	427552-00

DIMENSIONI E PESO

Lunghezza (mm)	250 mm
Larghezza (mm)	250 mm
Altezza (mm)	62 mm
Peso (Kg)	1.4 kg

CARATTERISTICHE ELETTRICHE E CONTROLLI

Tipo di tensione	AC
Tensione Min (V)	220 V
Tensione Max (V)	240 V
Frequenza Min (Hz)	50 Hz
Frequenza Max (Hz)	60 Hz
Frequenza (Hz)	50 Hz
Sigla cablaggio	CLD
Fattore di potenza	≥0.92
Classe di isolamento	Classe I
Controllo e Regolazione	Nessuno

Contattare il Centro di consulenza e progettazione per qualsiasi informazione illuminotecnica. Il flusso luminoso uscente riportato indica il flusso luminoso dell'apparecchio con una tolleranza di ±10% rispetto al valore indicato. La potenza assorbita totale non supera il 10% del valore indicato. Le informazioni illuminotecniche possono essere soggette a variazioni e miglioramenti a causa della velocità della loro evoluzione tecnologica. sabato 30 maggio 2026

1848 - Riquadro - LUXURY

Codice: 427552-00

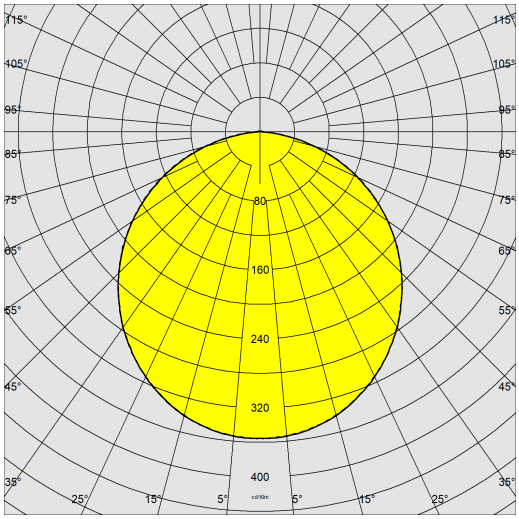

DATI FOTOMETRICI

Sorgente luminosa	LED
CRI	80
Flusso luminoso (uscente) (lm)	1032 lm
Potenza assorbita (totale) (W)	9 W
CCT	4000 K
Efficienza luminosa (lm/W)	115 lm/W
Low Flicker	luminaire with very low flicker: evenly distributed light for greater visual safety.
Mantenimento del flusso luminoso LED	50000 hr, L 90, B 10

CARATTERISTICHE MECCANICHE

Resistenza meccanica agli urti (IK)	IK08
IP	65

Contattare il Centro di consulenza e progettazione per qualsiasi informazione illuminotecnica. Il flusso luminoso uscente riportato indica il flusso luminoso dell'apparecchio con una tolleranza di ±10% rispetto al valore indicato. La potenza assorbita totale non supera il 10% del valore indicato. Le informazioni illuminotecniche possono essere soggette a variazioni e miglioramenti a causa della velocità della loro evoluzione tecnologica. sabato 30 maggio 2026

1848 - Riquadro - LUXURY

Codice: 427552-00

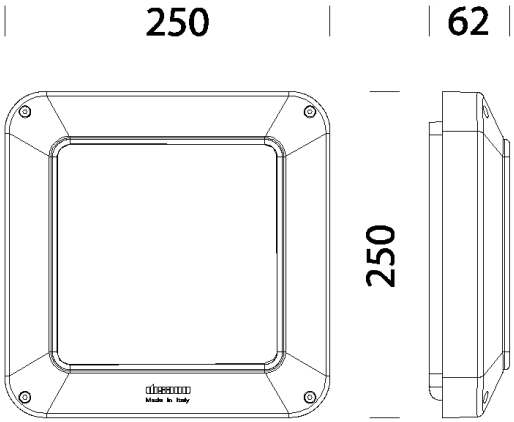

DOWNLOAD

MONTAGGI

IstruzioniMontaggio riquadro 11-22.pdf

DISEGNI

DisegnoTecnico 1848.dxf

MATERIALI E COLORI

Corpo	in alluminio pressofuso.
Diffusore	in metacrilato antiabbagliamento infrangibile ed autoestinguente V2, stabilizzato ai raggi UV, liscio esternamente antipolvere.
Verniciatura	a polvere con vernice epossidica in poliestere resistente ai raggi UV.
Colore	Grey9007

EMERGENZA

Tipo di alimentazione per emergenza	Non presente

NORME E CONFORMITÀ

Classe sicurezza fotobio-logica	RG0
Marcature e test	CE
Norme di riferimento	EN60598-1. They have a degree of protection according to the EN60529 standard.
Etichetta Energetica	C

GARANZIA

Garanzia post-vendita	3 yr

Contattare il Centro di consulenza e progettazione per qualsiasi informazione illuminotecnica. Il flusso luminoso uscente riportato indica il flusso luminoso dell'apparecchio con una tolleranza di ±10% rispetto al valore indicato. La potenza assorbita totale non supera il 10% del valore indicato. Le informazioni illuminotecniche possono essere soggette a variazioni e miglioramenti a causa della velocità della loro evoluzione tecnologica. sabato 30 maggio 2026