HA VH BO GSH 27 VC (600 055)

Immagine indicativa

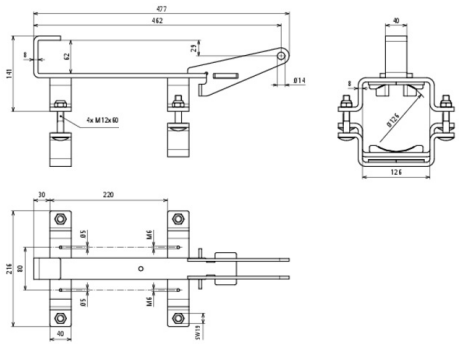

Tipo Art.	HA VH BO GSH 27 VC 600 055
Tipo	GSH 27 VC
Materiale	Fe/tZn
Peso	5,36 kg
Codice doganale (Nomenclatura Combinata EU)	73269098
Codice GTIN (EAN)	4013364443433
Confezione	1 pz.

Dati tecnici, dimensioni, pesi e materie prime possono subire variazioni dovute al progresso tecnologico. I disegni sono solo indicativi.