### LH ZS 27 B5.5X10 V2A (275 242)

Con asola.
Staffa portafilo per montaggio a parete con morsetto a cavallotto a due viti (non nella zona del terminale).
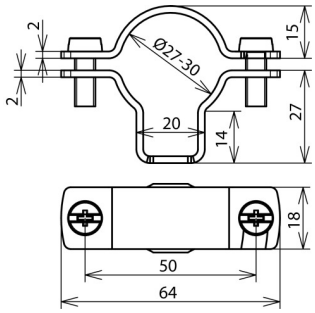
| Tipo<br>Art. | LH ZS 27 B5.5X10 V2A<br>275 242 |
|---|---|
| Materiale staffa portafilo | INOX |
| Posa conduttore | fissa |
| Staffa portafilo serraggio Td | 27mm |
| Altezza staffa portafilo | 14mm |
| Foro di fissaggio | 5,5 x 10mm |
| Vite | M6 x 16mm |
| Riferimento normativo | DIN IEC/TS 62561-8 (VDE V 0185-561-8) |
| Peso | 52.3 g |
| Codice doganale (Nomen-clatura Combinata EU) | 85389099 |
| Codice GTIN (EAN) | 4013364152359 |
| Confezione | 25 pz. |