20046501

MODULO SIMPLEHOME 5 INGRESSI DIGITALI DA INCASSO (5I)

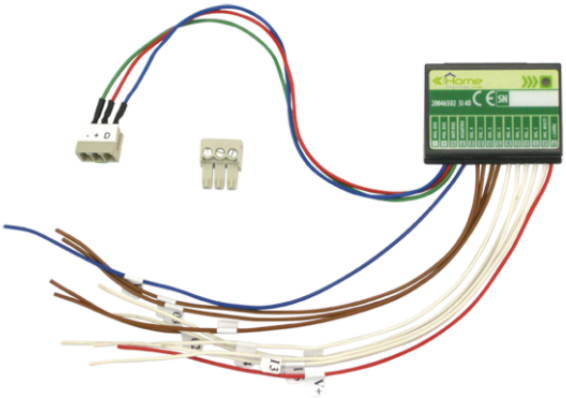

Modulo SimpleHome dotato di 5 ingressi digitali (4 normali + 1 scenario) utilizzabili per collegare fino a 5 pulsanti nelle scatole da incasso o a parete, dimensioni 41x29x9mm, da collegare al BUS SimpleHome. Assorbimento 20mA.

20046501

MODULO SIMPLEHOME 5 INGRESSI DIGITALI DA INCASSO (5I)

Montaggio ad incasso	Sì

FUNZIONI	
Ingressi digitali configurabili via software nc/no	Sì
Programmazione indirizzo BUS tramite dip-switch	Sì
Gestione luci	Sì
Gestione scenari	Sì

CARATTERISTICHE HARDWARE	
Morsetti estraibili	Sì

DATI GENERALI	
Altezza (mm)	29
Larghezza (mm)	41
Profondità (mm)	9
Temperatura di funzionamento (°C)	-10 ÷ 50

COMPATIBILITÀ	
Sistema automazione domestica	Sì

MONTAGGIO/INSTALLAZIONE	
Montaggio a parete	Sì

CONNETTIVITÀ	
N° di bus Simplehome (n°)	1
Tipo di connessioni/porte	1bus, 6I
Ingressi digitali (n°)	5
Max distanza da ingresso digitale (m)	25

CARATTERISTICHE TECNICHE

Le specifiche tecniche sono soggette a modifiche senza preavviso e fanno riferimento all’ultima versione di prodotto rilasciata.

20046501

MODULO SIMPLEHOME 5 INGRESSI DIGITALI DA INCASSO (5I)

Numero ingressi digitali (n°)	4
Numero ingressi scenario (n°)	1

Le specifiche tecniche sono soggette a modifiche senza preavviso e fanno riferimento all’ultima versione di prodotto rilasciata.