001YM0114

CAME

Supporto rapido MO 5 con perno Q10 in plastica max 30 Nm. Interasse 48/60 mm.

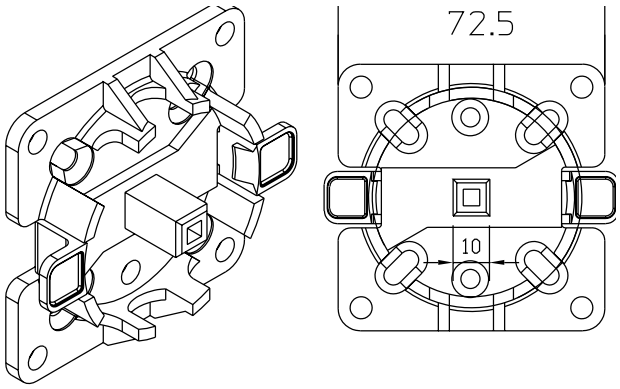

CAME si riserva il diritto di modificare in ogni momento e senza preavviso le caratteristiche dei prodotti riportate in questo documento. Per le informazioni complete consultare il manuale di installazione. L'installazione deve essere effettuata da personale qualificato con l'osservanza delle disposizioni regolanti l'installazione del materiale elettrico in vigore nel paese in cui il prodotto è installato.
Data 05/2022

CAME S.P.A.
Via Martiri della Libertà, 15 - 31030 Dosson di Casier - Treviso - ITALY
CAME.COM