bticino®

Istruzioni d'uso
Notice de montage
Instruction sheet
Instrucciones de uso
Gebruiksinstructies
Instruções de uso

PART. Y3684B

03/12-01 GF

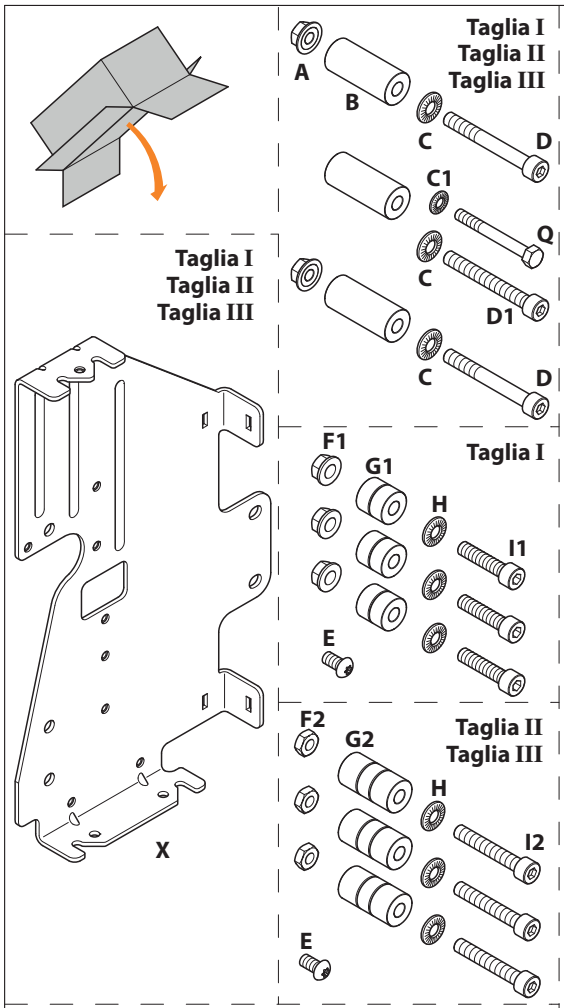

	MT817F1		MT817F2		MT817F3	
	Taglia I		Taglia II		Taglia III	
	Fisso Fixe Fixed Fija Vaste Fixa	Estraibile Débrochable Draw-out Desmontable Wegneembare Removível	Fisso Fixe Fixed Fija Vaste Fixa	Estraibile Débrochable Draw-out Desmontable Wegneembare Removível	Fisso Fixe Fixed Fija Vaste Fixa	Estraibile Débrochable Draw-out Desmontable Wegneembare Removível
A	2		2		2	
B	3		3		3	
C	3		3		3	
D	2		2		2	
E		1		1		1
F1		3				
F2				3		3
G1		3				
G2				3		3
H		3		3		3
I1		3				
I2				3		3
J	1	1	1	1	1	1
K	1	1	1	1	1	1
K1	2	2	2	2	2	2
K2	2	2	2	2	2	2
K3	1	1	1	1	1	1
L	3	3	3	3	3	3
M	3	3	3	3	3	3
N	3	3	3	3	3	3
O	1	1	1	1	1	1
P	1	1	1	1	1	1
Q	2	1	2	1	2	1
R	1	1	1	1	1	1
S	1	1	1	1	1	1
T1	1	1				
T2			1	1		
T3	1		1		1	1
U	1	1	1	1	1	1
V	1	1	1	1	1	1
W	3	3	3	3	3	3
X	1	1	1	1	1	1
Y	5	5	5	5	5	5
Z	1	1	1	1	1	1
Z1	1	1	1	1	1	1
Z2	5	5	5	5	5	5
Z3	5	5	5	5	5	5
D1	1		1		1	
C1	1		1		1	
XY	1	1	1	1	1	1
XX	1	1	1	1	1	1

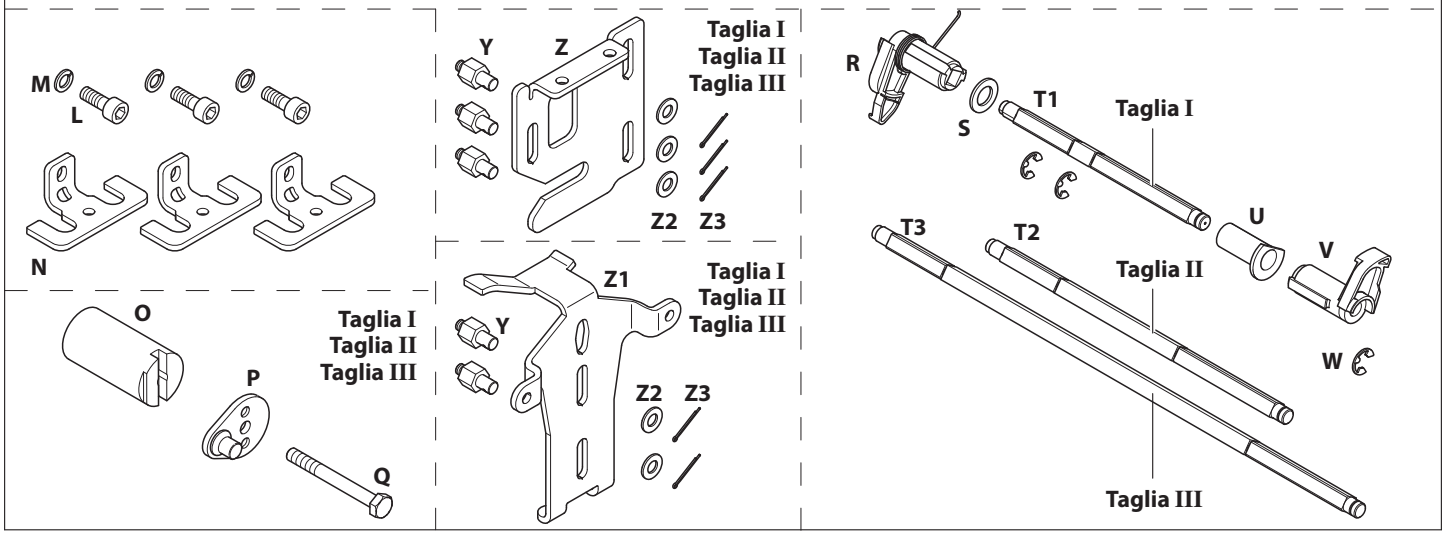

Schema logico
Table de vérité
Logic scheme
Dos sobre tres
Twee op drie
Tabela de verificação

TYPE A

ACB 1	ACB 2
1	0
0	1

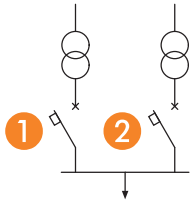

Uno su due.
2 alimentazioni sulla stessa barra senza possibilità di alcun parallelo.

Un sur deux.
2 alimentations sur la même ligne sans possibilité d'utilisation en parallèle

One on two.
2 supplies on the same line without parallels.

Uno sobre dos.
2 alimentaciones en la misma barra sin posibilidad de algún paralelo.

Een op twee.
2 voedingen op dezelfde balk zonder mogelijkheid van geen enkele parallel.

Um dobre dois.
2 alimentações sobre mesma barra sem possibilidade de nenhum paralelo.

TYPE B

ACB 1	ACB 2	ACB 3
0	0	0
1	0	0
0	1	0
0	0	1

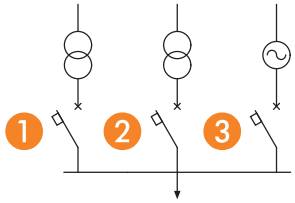

Uno su tre.
3 alimentazioni sulla stessa barra senza possibilità di alcun parallelo.

Un sur troix.
3 alimentations sur la même ligne sans possibilité d'utilisation en parallèle.

One on three.
3 supplies on the same line without parallels.

Uno sobre tres.
3 alimentaciones en la misma barra sin posibilidad de algún paralelo.

Een op drie.
3 voedingen op dezelfde balk zonder mogelijkheid van geen enkele parallel.

Um sobre três.
3 alimentações sobre mesma barra sem possibilidade de nenhum paralelo.

TYPE C

ACB 1	ACB 2	ACB 3
0	0	0
1	0	0
0	1	0
0	0	1
0	1	1
1	1	0
1	0	1

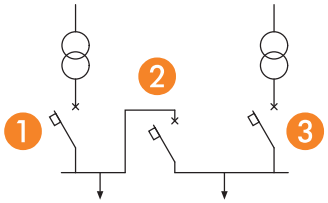

Due su tre.
2 linee possono essere alimentate con un solo trasformatore, oppure con due trasformatori allo stesso tempo.

Deux sur trois.
2 lignes peuvent être alimentées avec un seul transformateur, ou deux transformateurs en même temps.

Any two on three. 2 lines can be supplied by one transformer at once or two at the same time.

Dos sobre tres.
2 líneas pueden alimentarse con un único transformador, o con dos transformadores al mismo tiempo.

Twee op drie.
2 lijnen kunnen gevoed worden met een enkele transformator, ofwel met twee transformatoren tegelijkertijd.

Dois sobre três.
2 linhas podem ser alimentadas com somente um transformador, ou então com dois transformadores ao mesmo tempo.

TYPE D

ACB 1	ACB 2	ACB 3
0	0	0
1	0	0
0	1	0
0	0	1
1	0	1

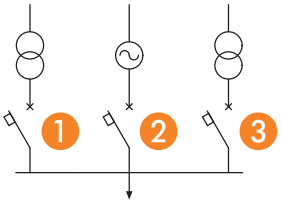

Due su tre.
Due trafo (parallelo consentito) e un gruppo elettrogeno.

Deux sur trois.
2 transformateurs (possibilité de mise en parallèle) ou un générateur seul.

Two on three.
2 transformers (parallel allowed) and one generator.

Dos sobre tres.
Dos transformadores (en paralelo) y un grupo electrógeno.

Twee op drie.
Twee transformatoren (parallel toegestaan) en een generatoraggregaat.ì

Dois sobre três.
Dois transformadores (paralelo permitido) e um grupo eletrógeno.

Schema di connessione - Cheminement des câbles d'interverrouillage mécanique - Connection scheme
Esquema de conexión - Schema van verbinding - Esquema de conexão

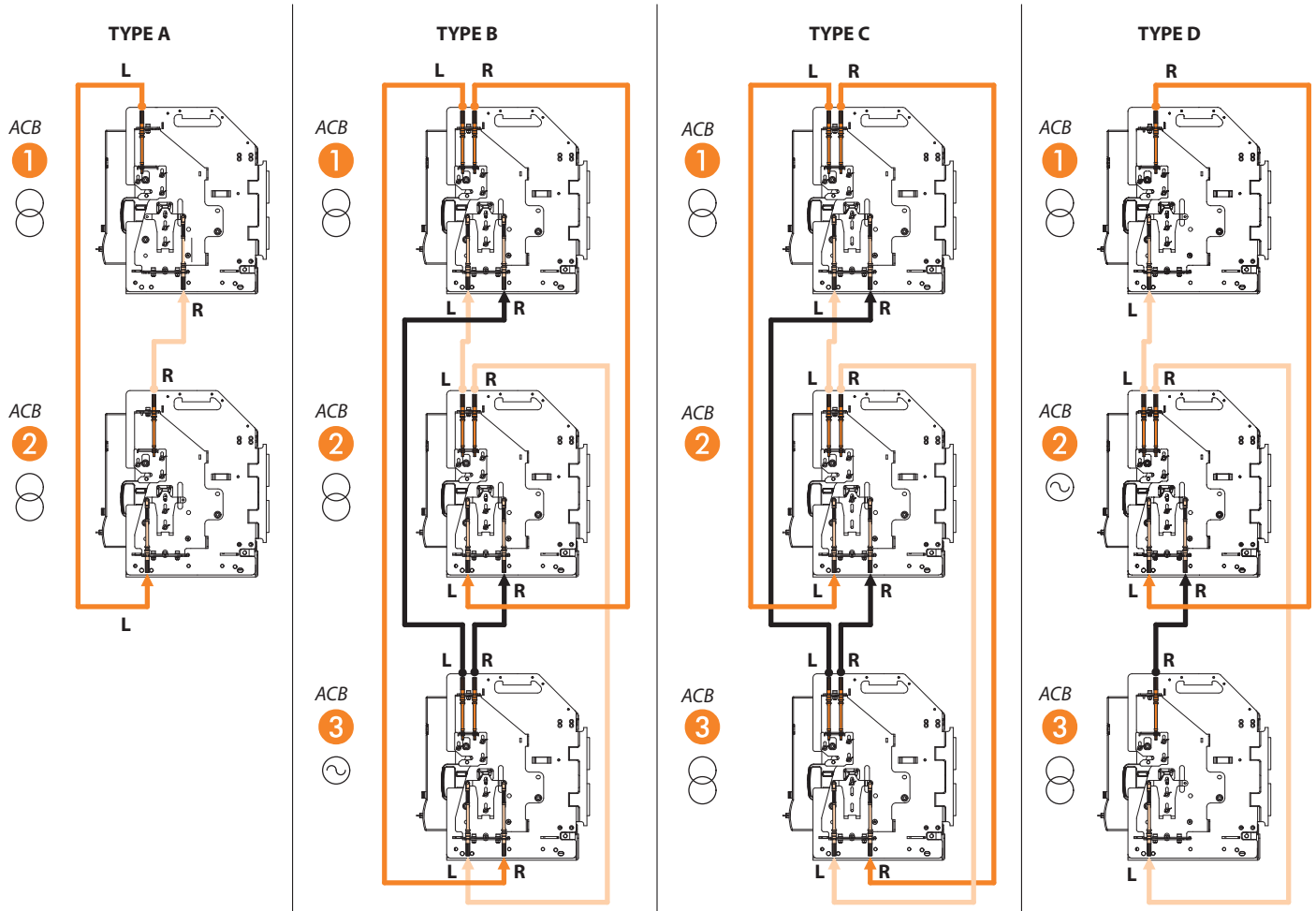

Schema di connessione - Cheminement des câbles d'interverrouillage mécanique - Connection scheme
Esquema de conexión - Schema van verbinding - Esquema de conexão

TYPE A

ACB		ACB		Cavo - Câble - Cable - Kabel - Cable - Cabo
1	L	2	L	.....
2	R	1	R	.....

Per la scelta del cavo corretto, vedi la "Tabella Cavi"

Voir le tableau suivant pour choisir le câble correct

See "Cables Table" to select the proper cable

Para seleccionar el cable correcto, véase la "Tabla Cables".

Voor de keuze van de correcte kabel, zie de "Tabel Kabels".

Para a escolha do cabo certo, vide a "Tabela dos Cabos"

TYPE B

ACB		ACB		Cavo - Câble - Cable - Kabel - Cable - Cabo
1	L	3	R	.....
1	R	2	L	.....
2	L	1	L	.....
2	R	3	L	.....
3	L	1	R	.....
3	R	2	R	.....

TYPE C

ACB		ACB		Cavo - Câble - Cable - Kabel - Cable - Cabo
1	L	2	L	.....
1	R	3	R	.....
2	L	1	L	.....
2	R	3	L	.....
3	L	1	R	.....
3	R	2	R	.....

TYPE D

ACB		ACB		Cavo - Câble - Cable - Kabel - Cable - Cabo
1	R	2	L	.....
2	L	1	L	.....
2	R	3	L	.....
3	R	2	R	.....

	N° Cavi - N° Câbles - N° Cables N° Cables - N° Kabels - N° Cabos
TYPE A	2
TYPE B	6
TYPE C	6
TYPE D	4

Tabella cavi
Tableau des câbles
Cables table
Tabla Cables
Tabel Kabels
Tabela dos Cabos

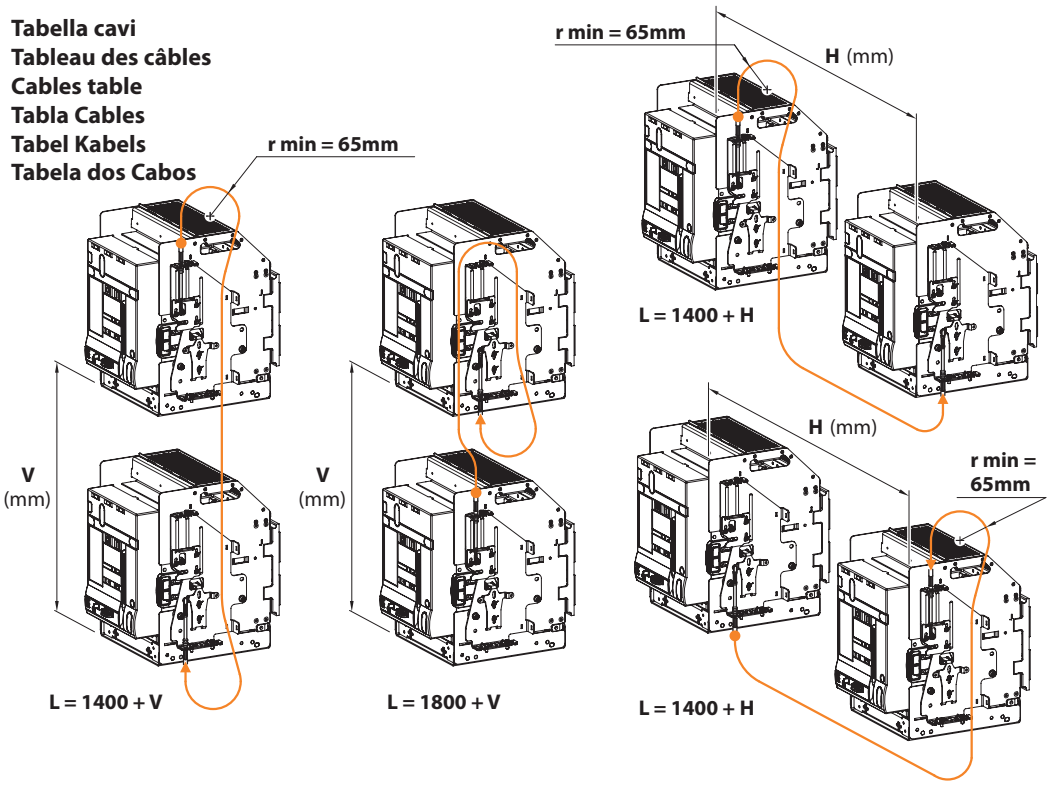

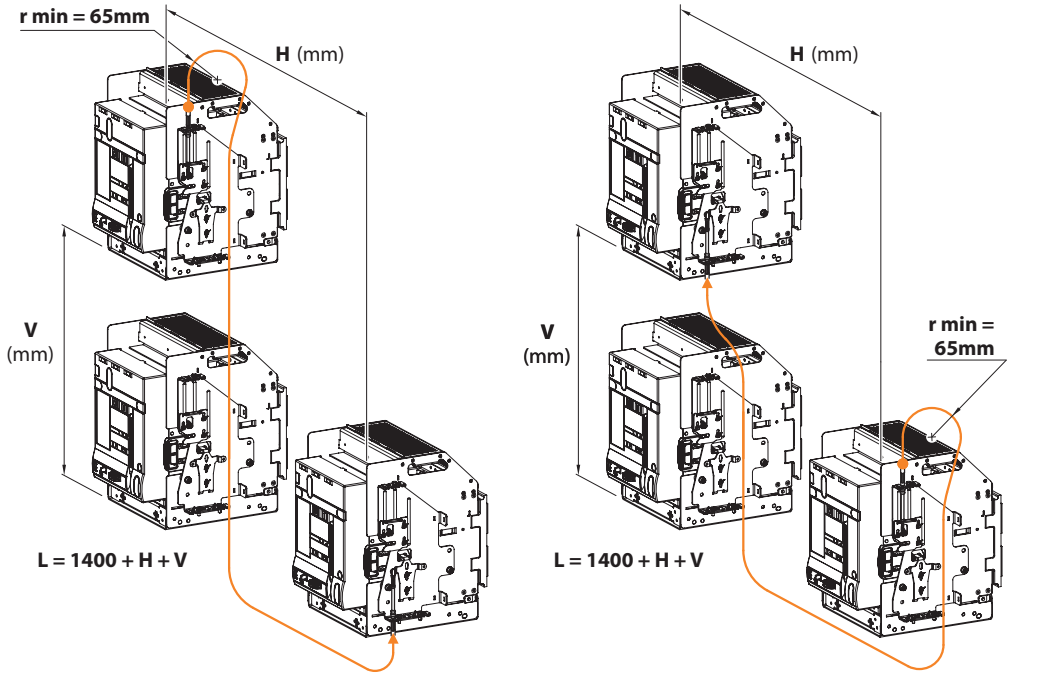

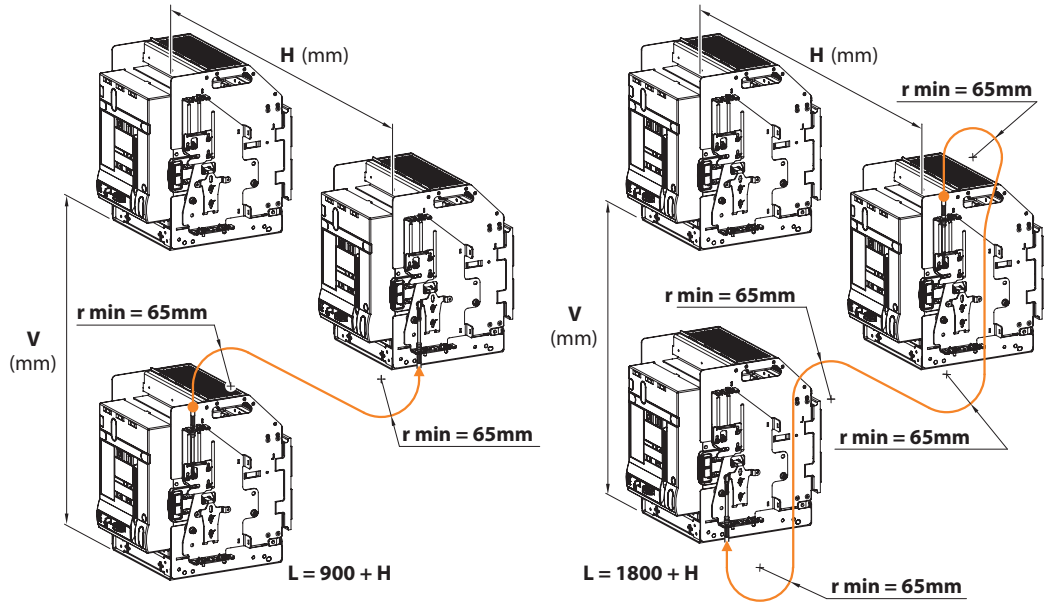

MT807M1
MT807M2
MT807M3
MT807M4
MT807M5
MT807M6
MT807M7
MT807M8

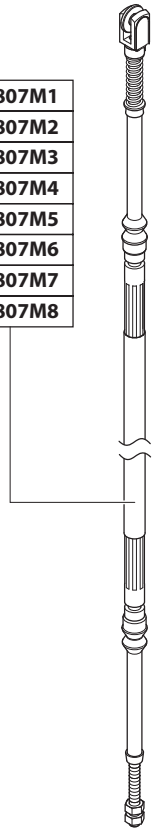

Lunghezza cavo Longueur du câble Cable's lenght Longitud del cable Lengte kabel Comprimento cabo Lc (mm) Lc ≥ L	Riferimento Référence Reference Referencia Referentie Referência
1000	MT807M7
1600	MT807M8
2600	MT807M1
3000	MT807M2
3600	MT807M3
4000	MT807M4
4600	MT807M5
5600	MT807M6

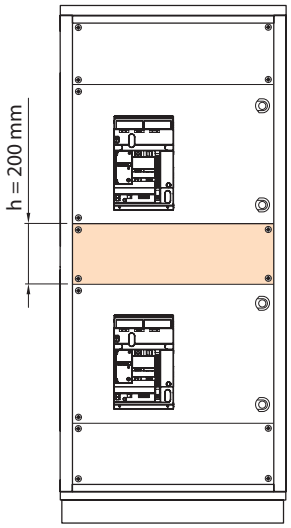

Esecuzione fissa - Version fixe - Fixed version - Versión fija - Vaste versie - Versão fixa
L = 600 mm

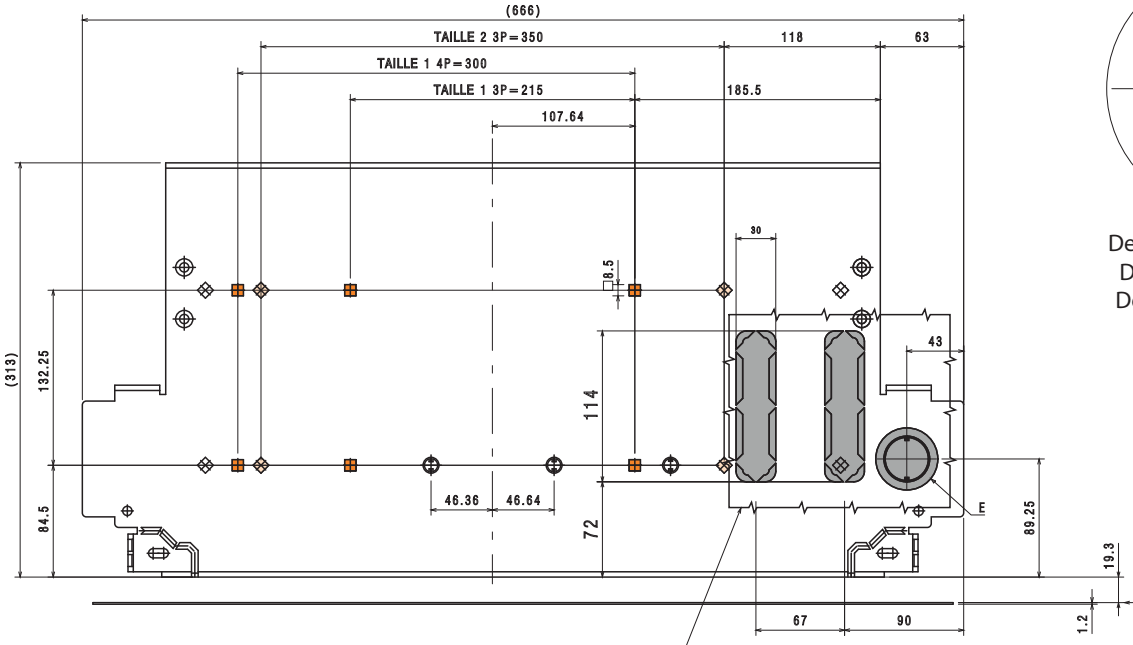

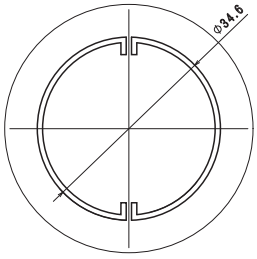

Dettaglio "E" - Détail "E" - Detail "E" - Detalle "E" - Detail "E" - Detalhe "E" -

Interno porta
Intérieur du plastron
Inside door
Interno puerta
Binnenkant deur
Interno porta

Prerotture per passaggio cavi
Prépercage pour passage des câbles d'interverrouillage
Pre-breaking for passage of the cables
Orificio pretroquelado para pasar los cables
Voorbreuk voor doorgang kabels
Pré-quebra para passagem dos cabos

MAS 4000			▶
■	3 P	MEGABREAK 2500 N/H	✓
◇	3 P	MEGABREAK 2500 L, 4000 N/H/L	✓
■	4 P	MEGABREAK 2500 N/H	✓
◇	4 P	MEGABREAK 2500L, 4000 N/H/L	✗

Esecuzione estraibile - Version débrochable - Draw-out version - Versión desmontable - Wegneembare versie - Versão removíve
L = 600 mm

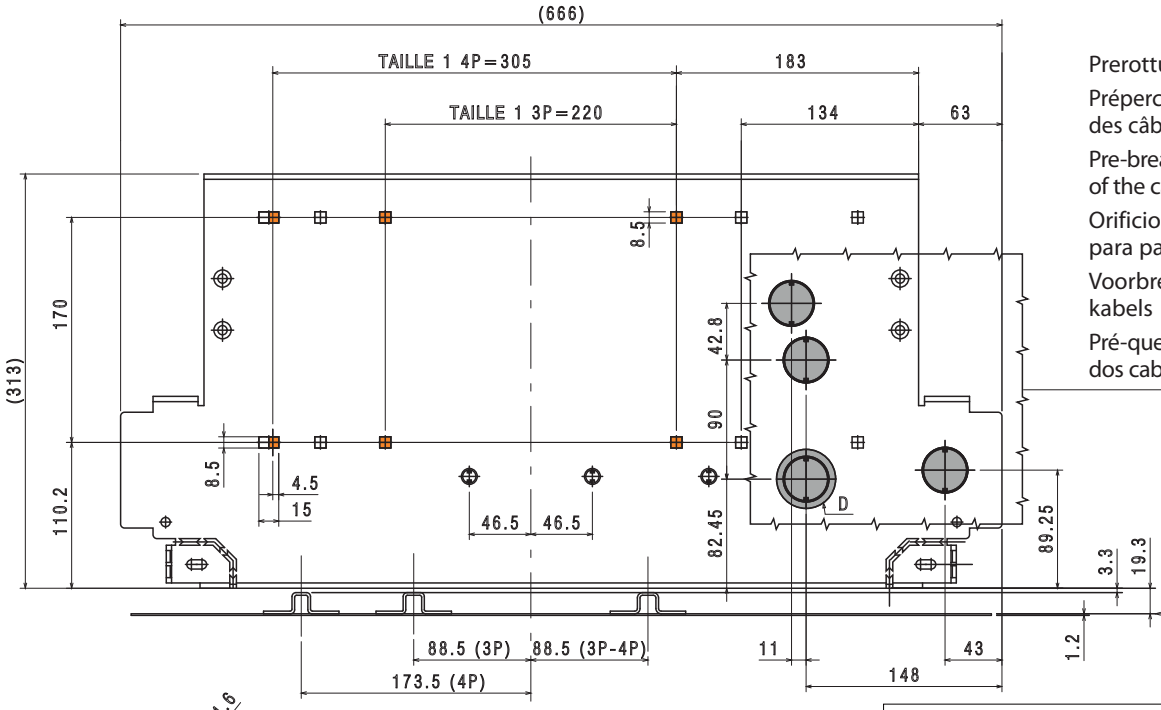

Prerotture per passaggio cavi
Prépercage pour passage des câbles d'interverrouillage
Pre-breaking for passage of the cables
Orificio pretroquelado para pasar los cables
Voorbreuk voor doorgang kabels
Pré-quebra para passagem dos cabos

Interno porta
Intérieur du plastron
Inside door
Interno puerta
Binnenkant deur
Interno porta

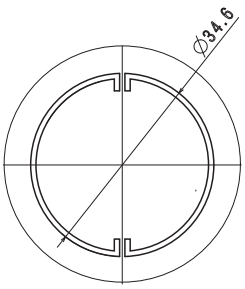

Dettaglio "D"	Scala 1:1
Détail "D"	Échelle 1:1
Detail "D"	Scale 1:1
Detalle "D"	Escala 1:1
Detail "D"	Schaal 1:1
Detalhe "D"	Escala 1:1

MAS 4000			▶
■	3 P	MEGABREAK 2500 N/H	✓
□	3 P	MEGABREAK 2500 L, 4000 N/H/L	✗
■	4 P	MEGABREAK 2500 N/H	✓
□	4 P	MEGABREAK 2500 L, 4000 N/H/L	✗

Esecuzione fissa - Version fixe - Fixed version - Versión fija - Vaste versie - Versão fixa
L = 850 mm

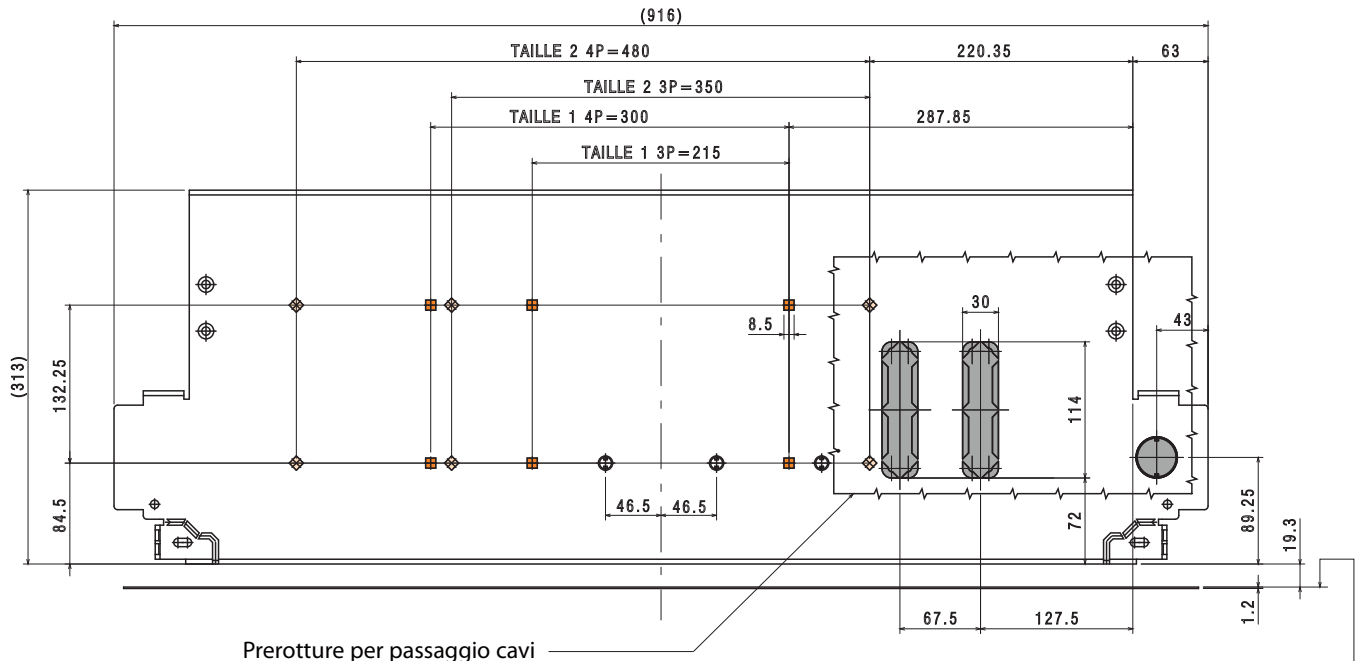

Prerotture per passaggio cavi
Prépercage pour passage des câbles d'interverrouillage
Pre-breaking for passage of the cables
Orificio pretroquelado para pasar los cables
Voorbreuk voor doorgang kabels
Pré-quebra para passagem dos cabos

Interno porta
Intérieur du plastron
Inside door
Interno puerta
Binnenkant deur
Interno porta

MAS 4000			
■	3 P	MEGABREAK 2500 N/H	✓
◇	3 P	MEGABREAK 2500 L, 4000 N/H/L	✓
■	4 P	MEGABREAK 2500 N/H	✓
◇	4 P	MEGABREAK 2500L, 4000 N/H/L	✓

Esecuzione estraibile - Version débrochable - Draw-out version - Versión desmontable - Wegneembare versie - Versão removíve
L = 850 mm

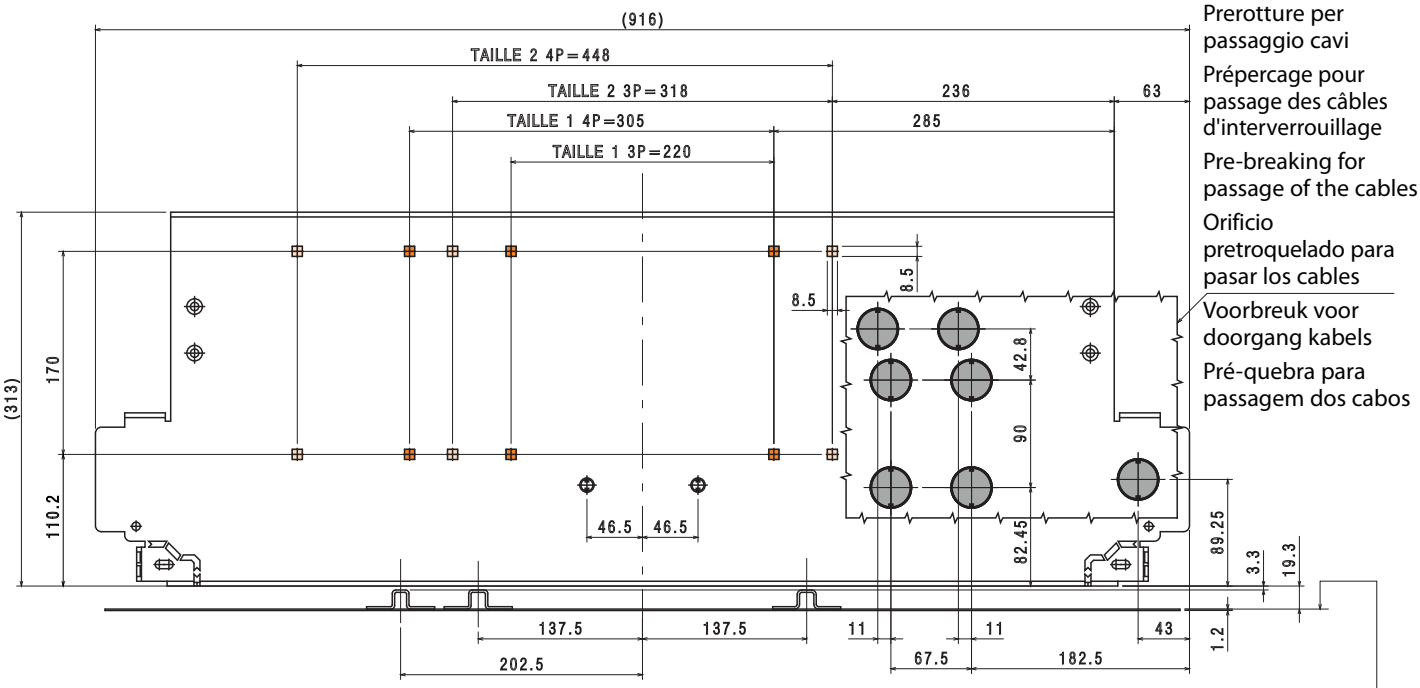

Prerotture per passaggio cavi
Prépercage pour passage des câbles d'interverrouillage
Pre-breaking for passage of the cables
Orificio pretroquelado para pasar los cables
Voorbreuk voor doorgang kabels
Pré-quebra para passagem dos cabos

Interno porta
Intérieur du plastron
Inside door
Interno puerta
Binnenkant deur
Interno porta

MAS 4000			
■	3 P	MEGABREAK 2500 N/H	✓
□	3 P	MEGABREAK 2500 L, 4000 N/H/L	✓
■	4 P	MEGABREAK 2500 N/H	✓
□	4 P	MEGABREAK 2500L, 4000 N/H/L	✓

Esecuzione fissa - Version fixe - Fixed version - Versión fija - Vaste versie - Versão fixa
L = 1300 mm

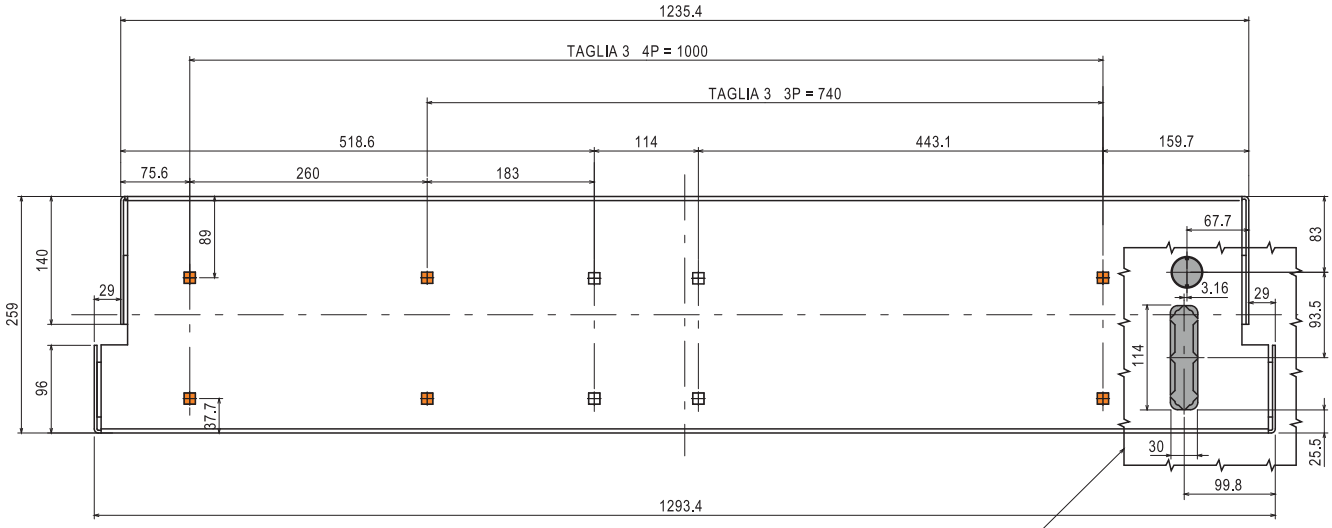

Prerotture per passaggio cavi
Prépercage pour passage des câbles d'interverrouillage
Pre-breaking for passage of the cables
Orificio pretroquelado para pasar los cables
Voorbreuk voor doorgang kabels
Pré-quebra para passagem dos cabos

MAS 6300			
■	3 P	MEGABREAK 6300	✓
■	4 P	MEGABREAK 6300	✓

Esecuzione estraibile - Version débrochable - Draw-out version - Versión desmontable - Wegneembare versie - Versão removíve
L = 1300 mm

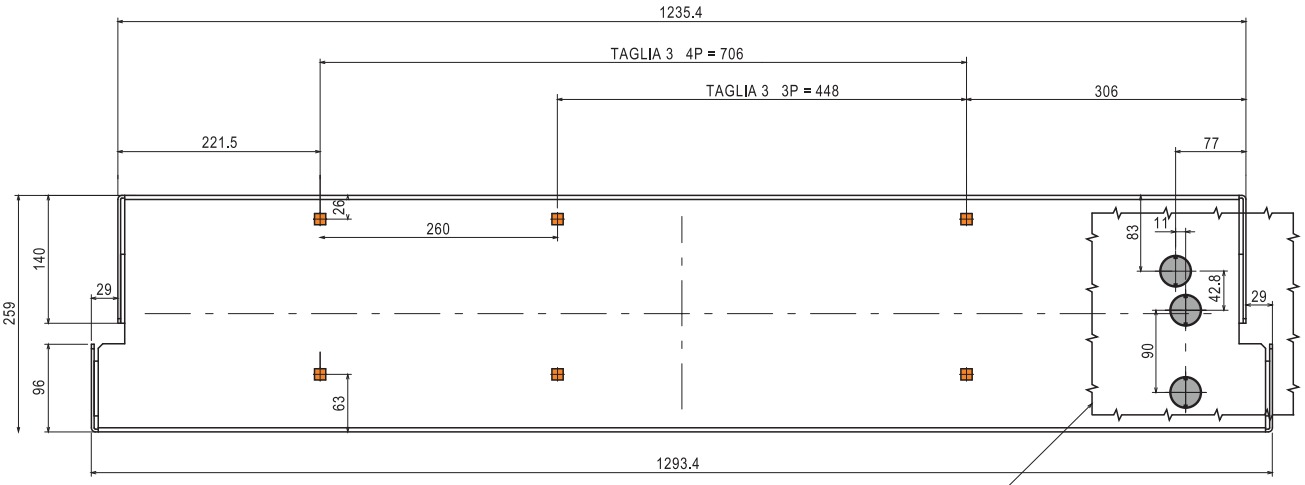

Prerotture per passaggio cavi
Prépercage pour passage des câbles d'interverrouillage
Pre-breaking for passage of the cables
Orificio pretroquelado para pasar los cables
Voorbreuk voor doorgang kabels
Pré-quebra para passagem dos cabos

MAS 6300			
■	3 P	MEGABREAK 6300	✓
■	4 P	MEGABREAK 6300	✓

È importante conoscere il peso dell'interruttore per la scelta della placca appropriata. Peso netto.
Il est important de connaître le poids du disjoncteur pour choisir la platine appropriée. Poids Net.
It's important to know the weight of the breaker for proper selection of the plate. Net weight.
Es importante conocer el peso del interruptor para elegir la placa apropiada. Peso neto.
Het is belangrijk dat men het gewicht van de schakelaar kent voor de keuze van de geschikte plaat. Netto gewicht.
É importante conhecer o peso do interruptor para escolher a placa apropriada. Peso líquido.

Interruttore **Disjoncteur** **Circuit breaker** **Interruptor de circuito** **Schakelaar** **Disjuntor**		**Taglia I - Taille I - Frame I - Armazón I - Frame I - Armação I**		**Taglia II - Taille II - Frame II - Armazón II - Frame II - Armação II**	**Taglia III - Taille III - Frame III - Armazón III - Frame III - Armação III**
		In (A)			
		630/800/1000/ 1250/1600 (version 42kA)	**630/800/1000/ 1250/1600/ 2000/2500**	**630/800/1000/ 1250/1600/2000 2500/3200/4000**	**5000/6300**
Fissa - Fixe - Fixed - Fija - Vaste - Fixa	3P	39 kg	41 kg	59 kg	118 kg
	4P	46 kg	48 kg	76 kg	152 kg
Estraibile - Débrochable - Draw-out - Móvil - Wegneembare - Dispositivo de disparo	3P	73 kg	77 kg	108 kg	216 kg
	4P	90 kg	94 kg	137 kg	274 kg

Sezionatore **Interrupteur** **Switch disconnectors** **Seccionador** **Lastschakelaar** **Interruptor de corte**		**Taglia I - Taille I - Frame I - Armazón I - Frame I - Armação I**	**Taglia II - Taille II - Frame II - Armazón II - Frame II - Armação II**	**Taglia III - Taille III - Frame III - Armazón III - Frame III - Armação III**
		In (A)		
		1250/1600/ 2000/2500	**3200/4000**	**6300**
Fissa - Fixe - Fixed - Fija - Vaste - Fixa	3P	39 kg	57 kg	114 kg
	4P	45 kg	73 kg	146 kg
Estraibile - Débrochable - Draw-out - Móvil - Wegneembare - Dispositivo de disparo	3P	75 kg	106 kg	212 kg
	4P	91 kg	134 kg	268 kg

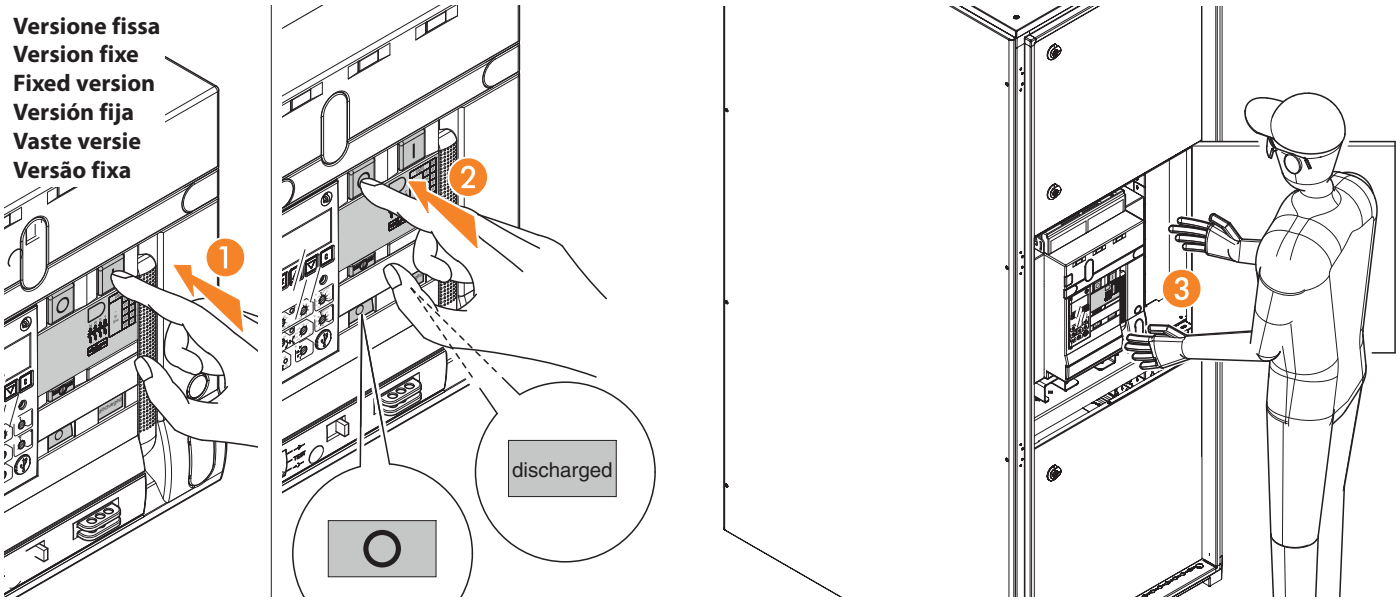

Versione estraibile
Version débrochable
Draw-out version
Versión móvil
Wegneembare versie
Versão com dispositivo de disparo

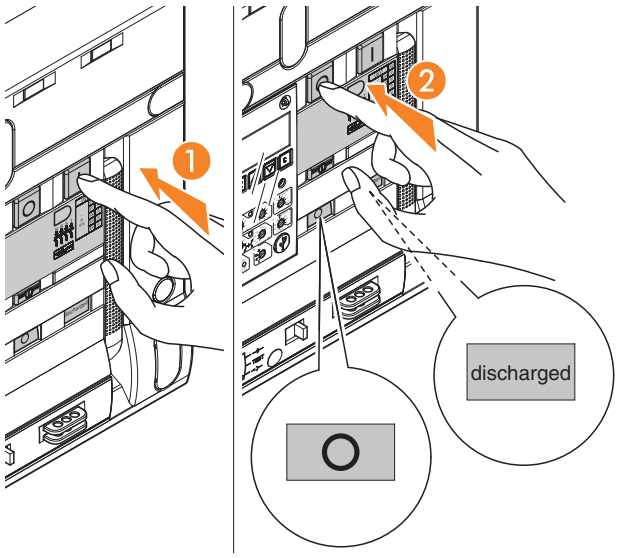

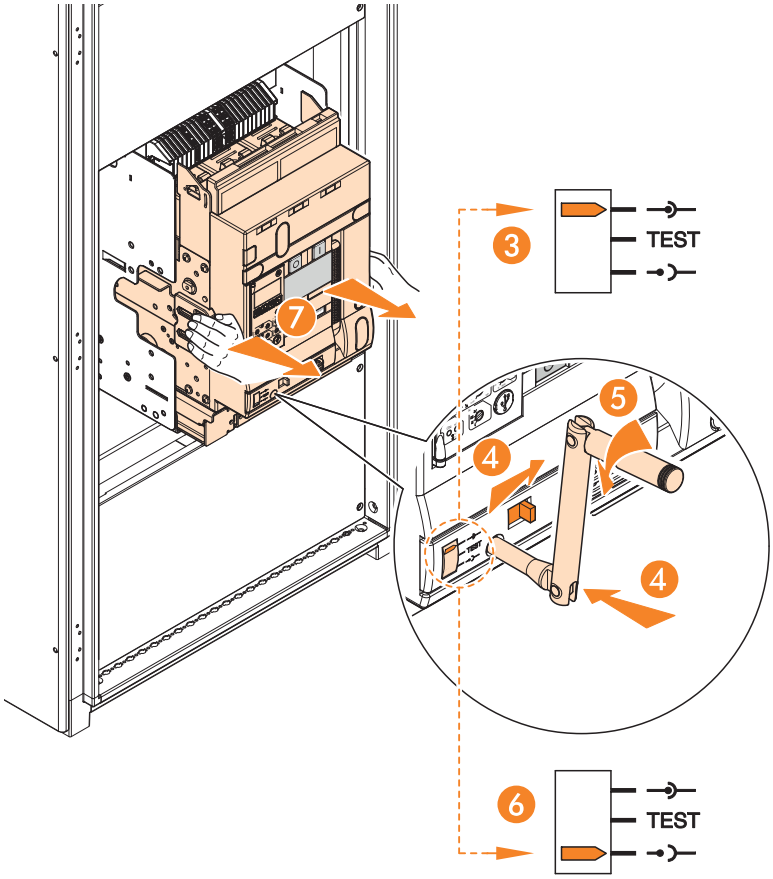

MT809PS
Opzionale
Option
Optional
Opcional
Optional
Opcional

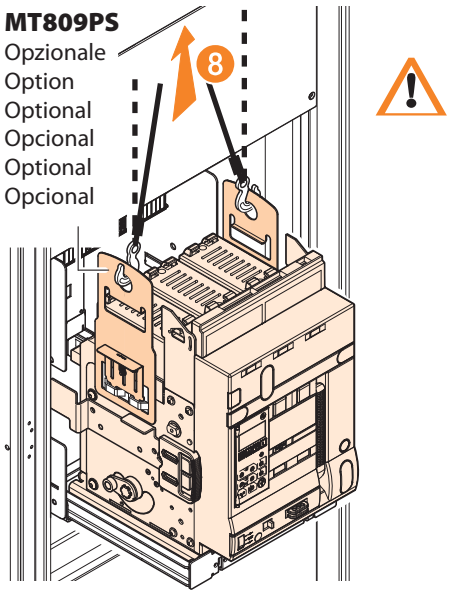

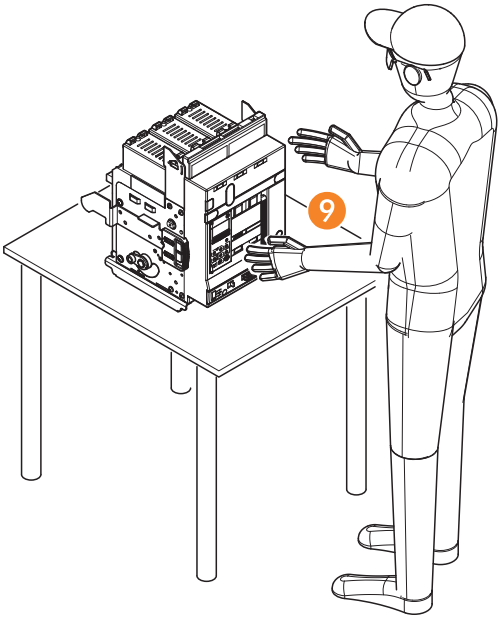

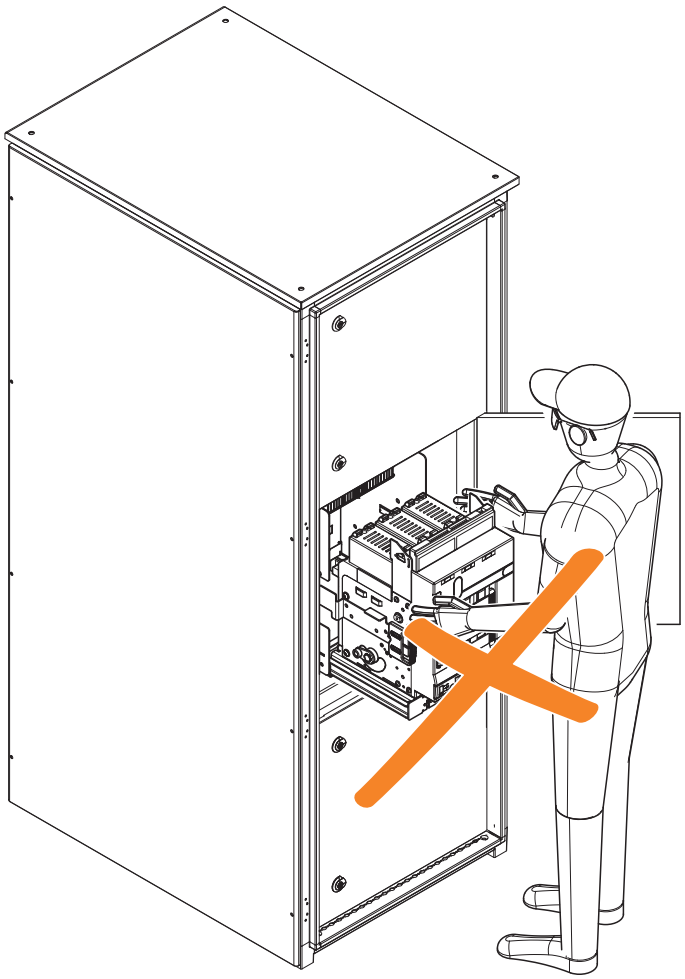

Solo per versione estraibile **Taglia I - Taglia II**
Seulement pour version débrochable
Only for draw-out version
Sólo para versión móvil
Alleen voor wegneembare versie
Somente para versão com dispositivo de disparo

Solo in presenza di vite M8 **1**
Uniquement en présence de vis M8
Only when a screw with M8 thread is present
Sólo con el tornillo M8
Uitsluitend als M8 schroeven aanwezig zijn
Somente em presença de parafuso M8

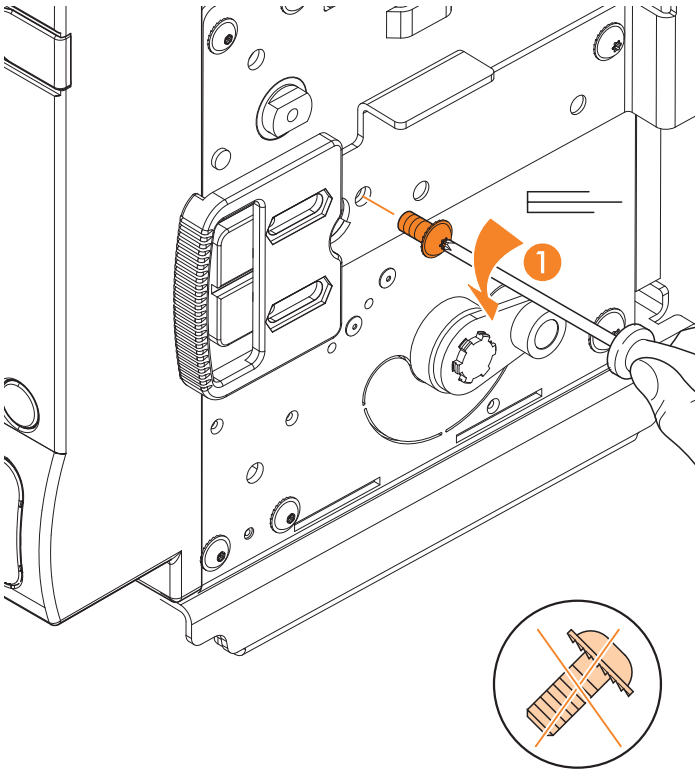

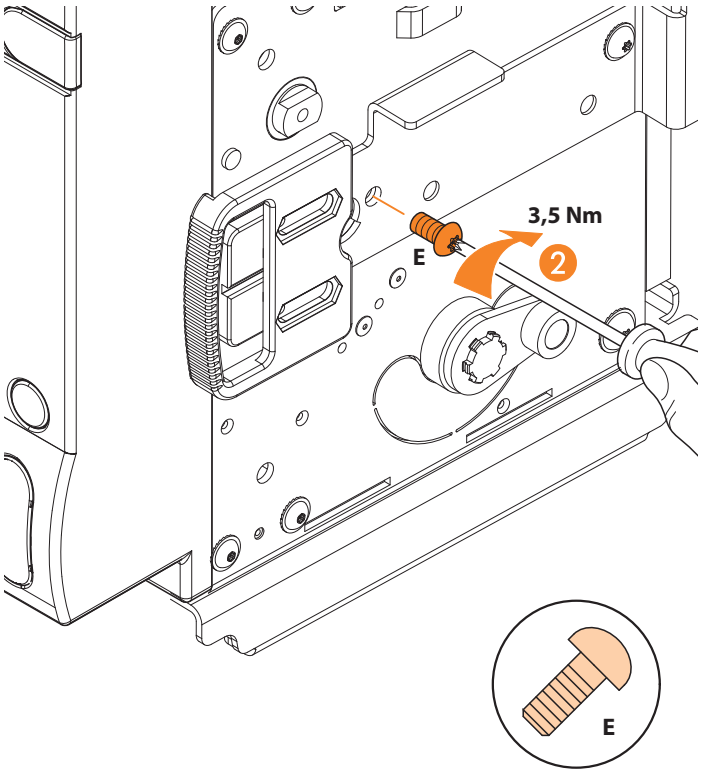

2

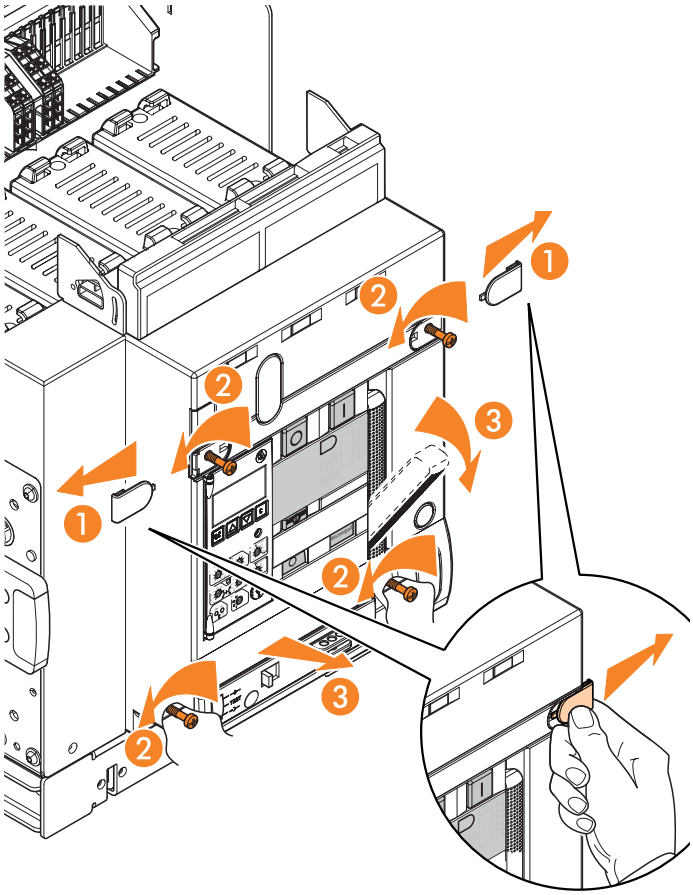

3

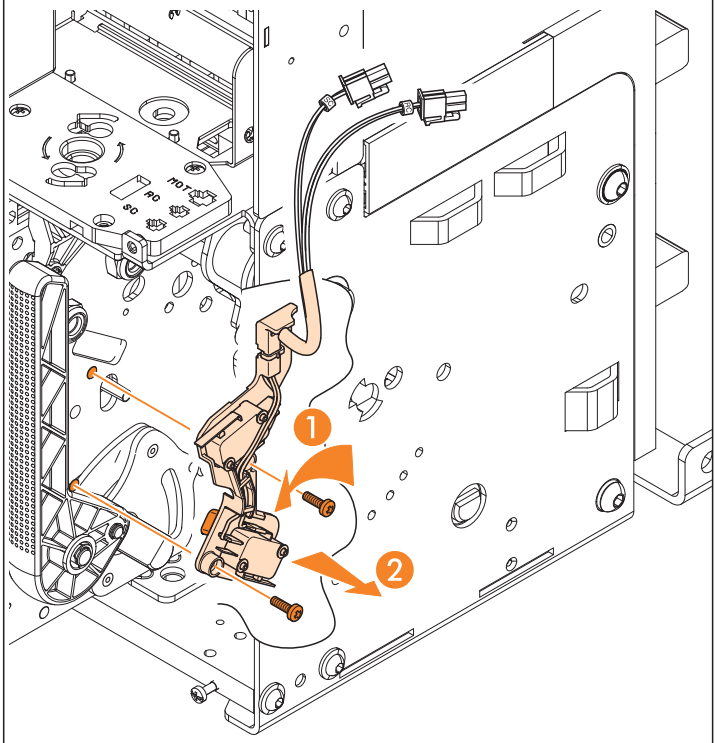

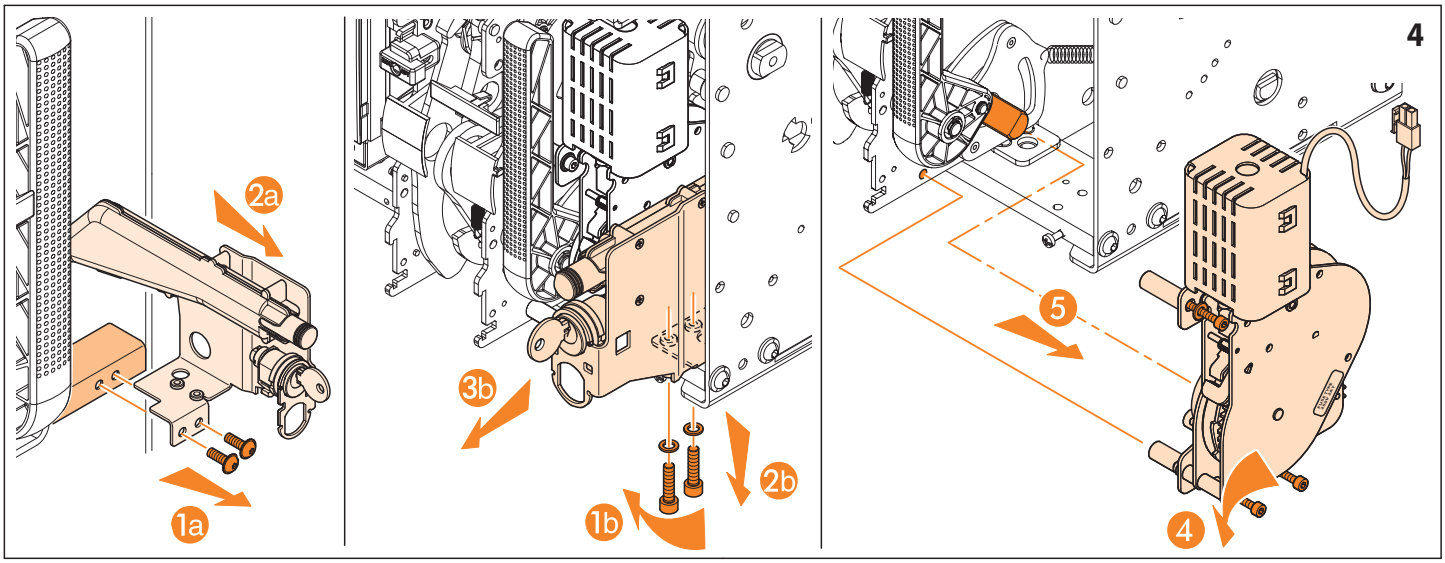
4
2a
1a
3b
1b
2b
5
4

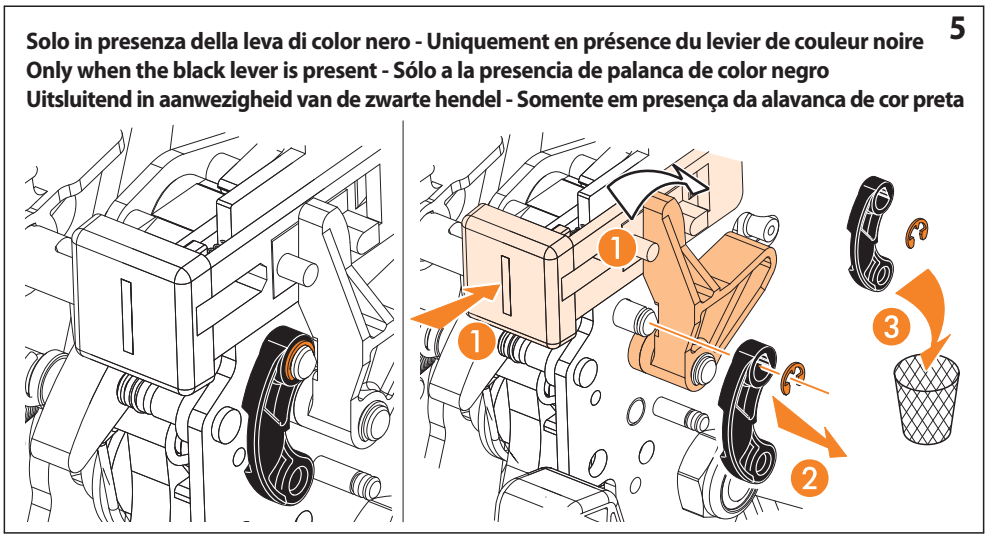
5
Solo in presenza della leva di color nero - Uniquement en présence du levier de couleur noire
Only when the black lever is present - Sólo a la presencia de palanca de color negro
Uitsluitend in aanwezigheid van de zwarte hendel - Somente em presença da alavanca de cor preta
1
1
2
3

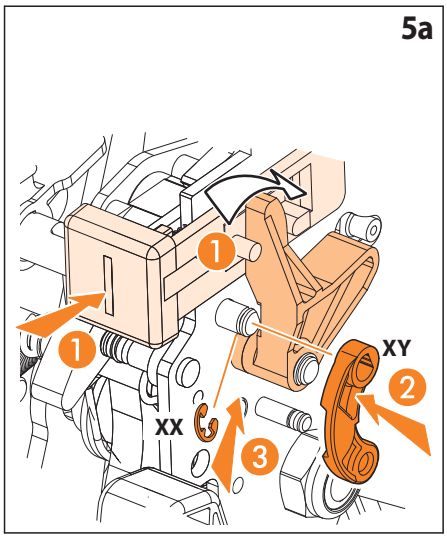
5a
1
1
XY
2
XX
3

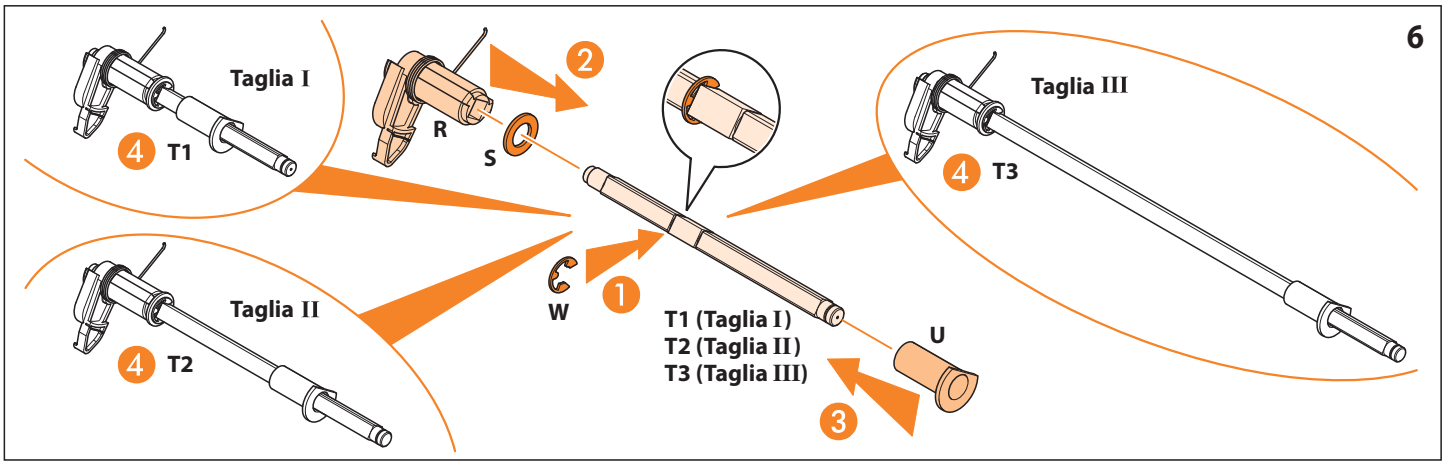
6
Taglia I
4 T1
R
S
2
Taglia III
4 T3
Taglia II
4 T2
W
1
T1 (Taglia I)
T2 (Taglia II)
T3 (Taglia III)
U
3

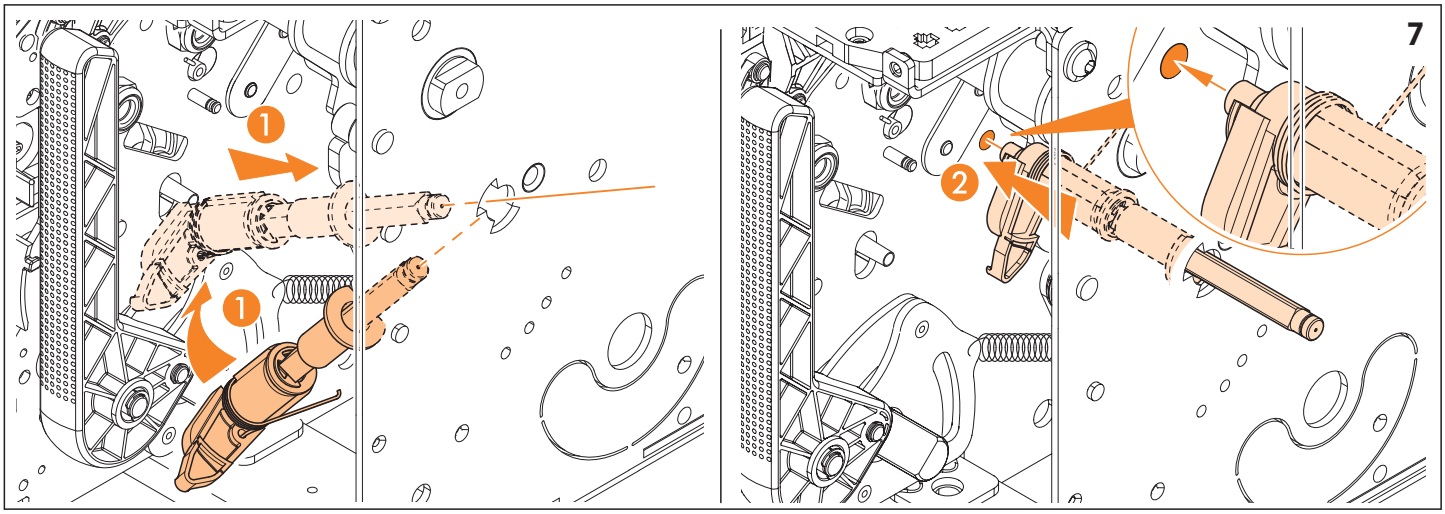
7
1
1
2

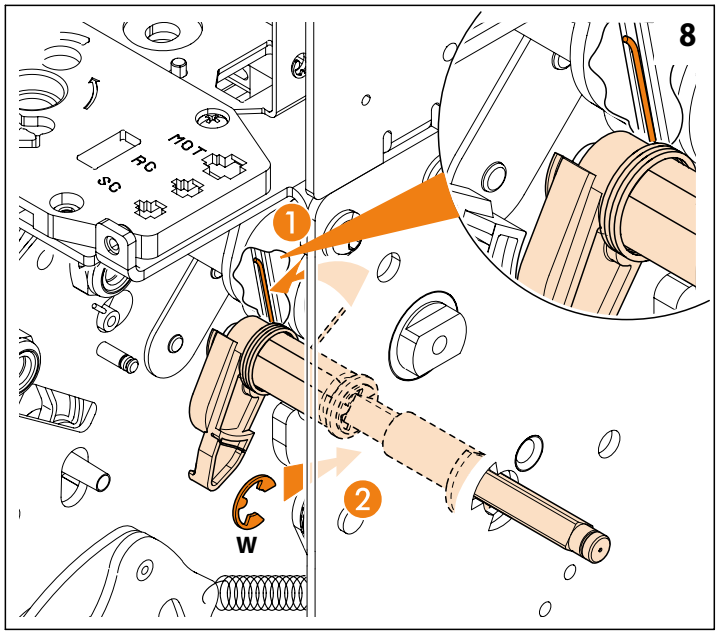
8
MOT
PC
SC
1
2
W

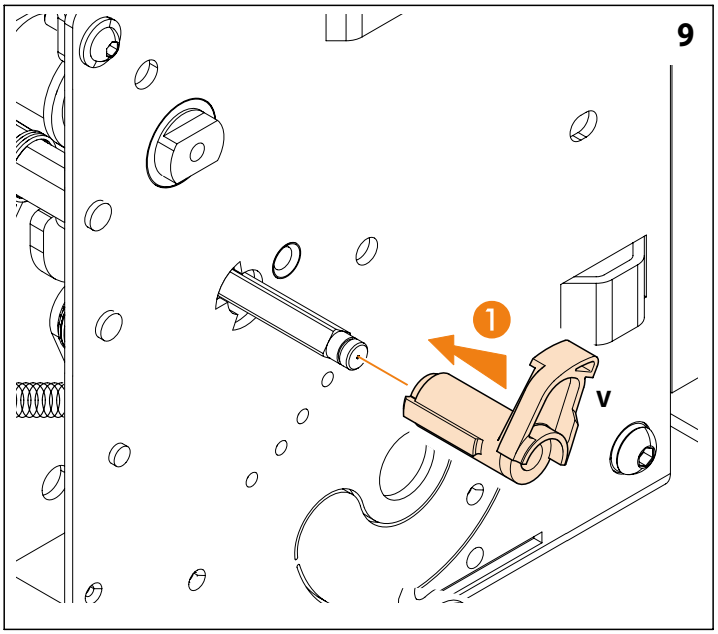
9
1
V

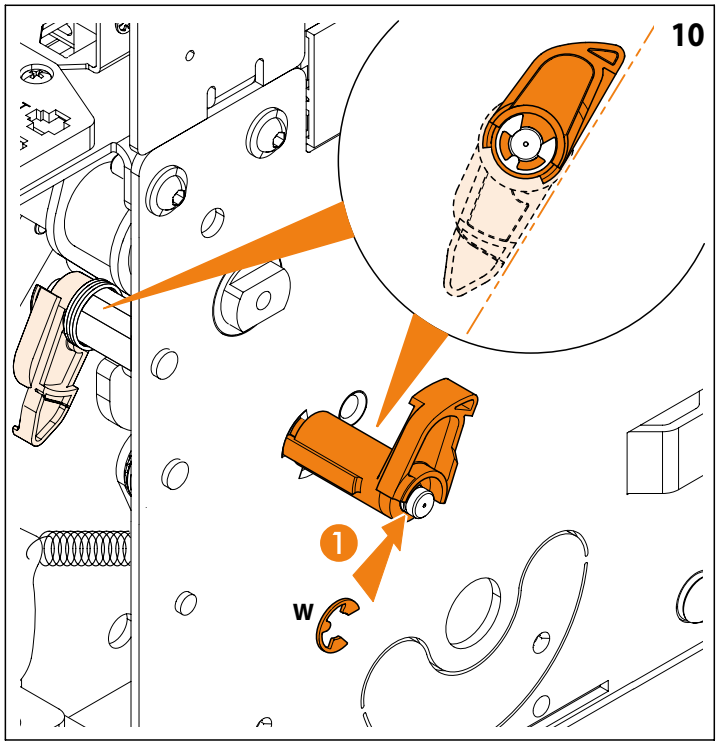
10
1
W

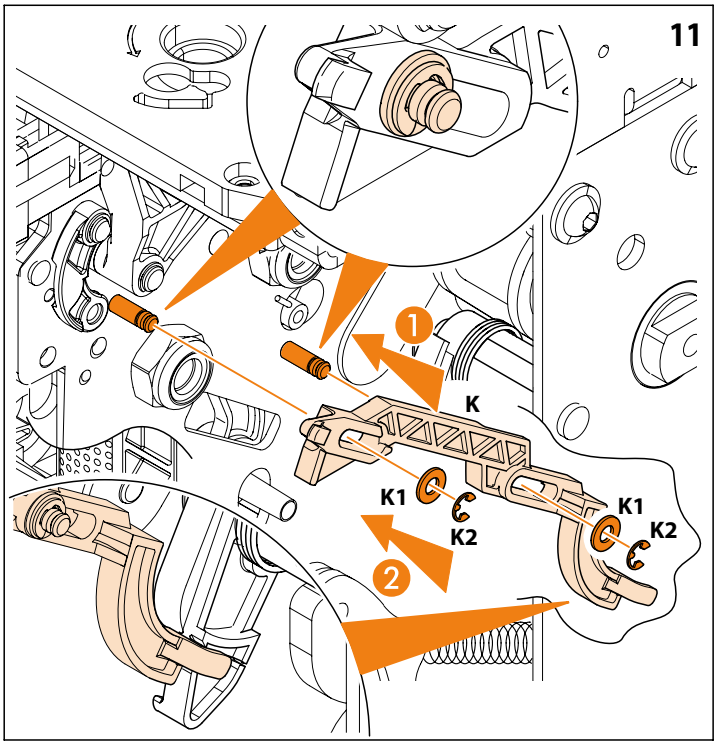
11
1
K
K1
K2
K1
K2
2

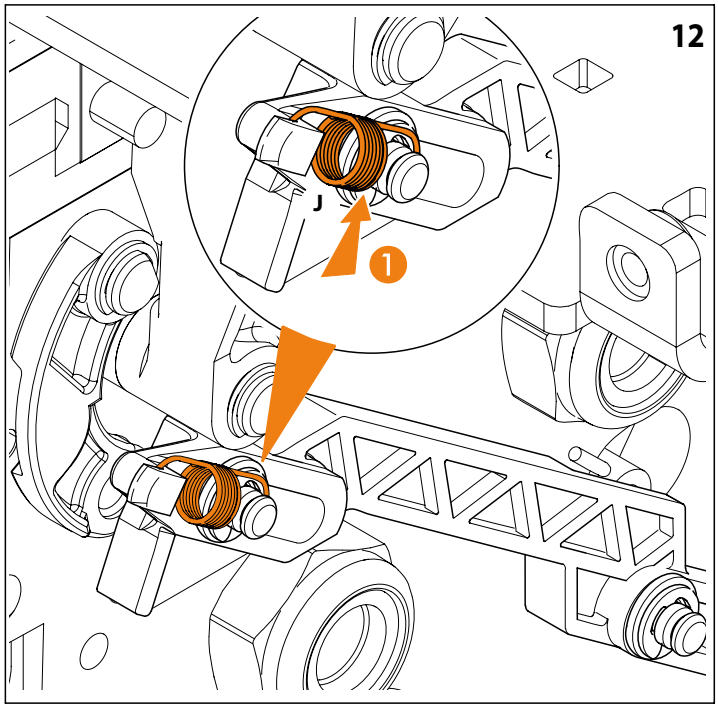
12
J
1

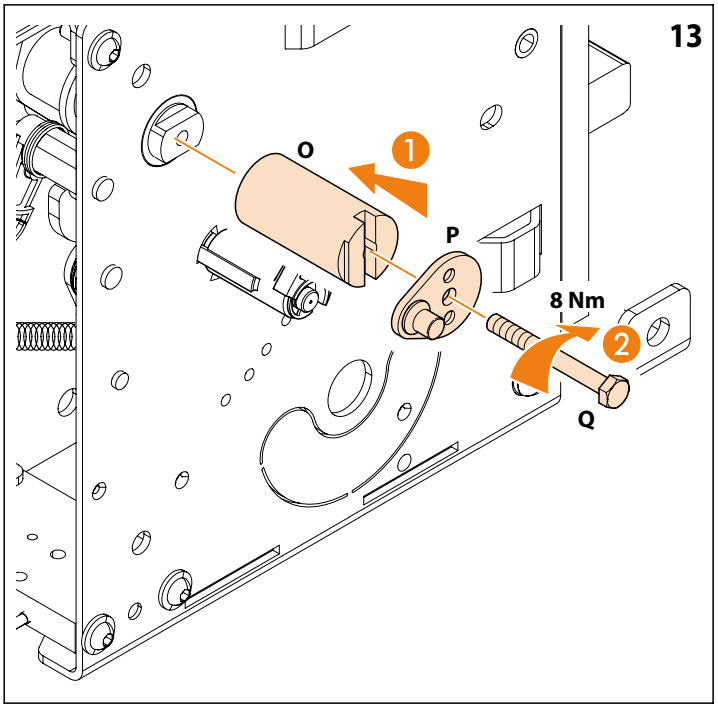
13
O
1
P
8 Nm
2
Q

TYPE A-B-D

14

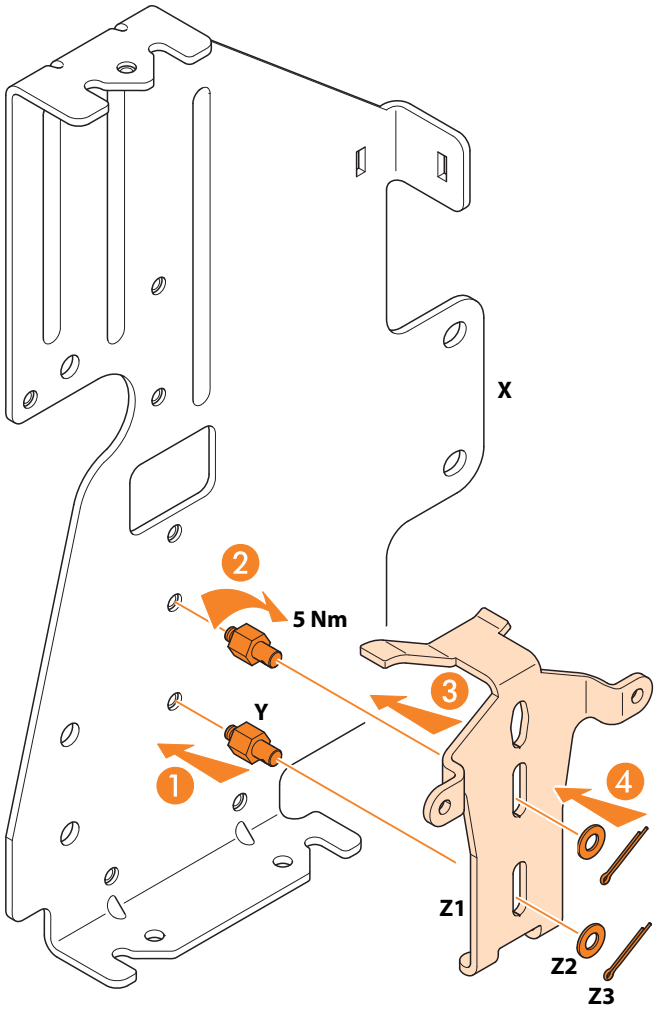

TYPE C

15

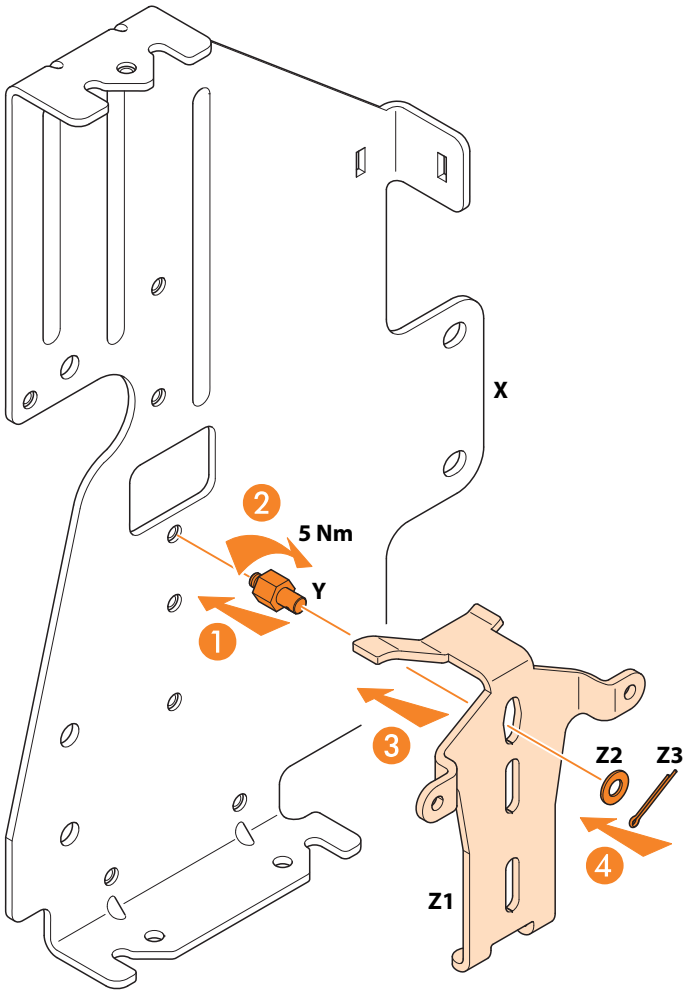

16

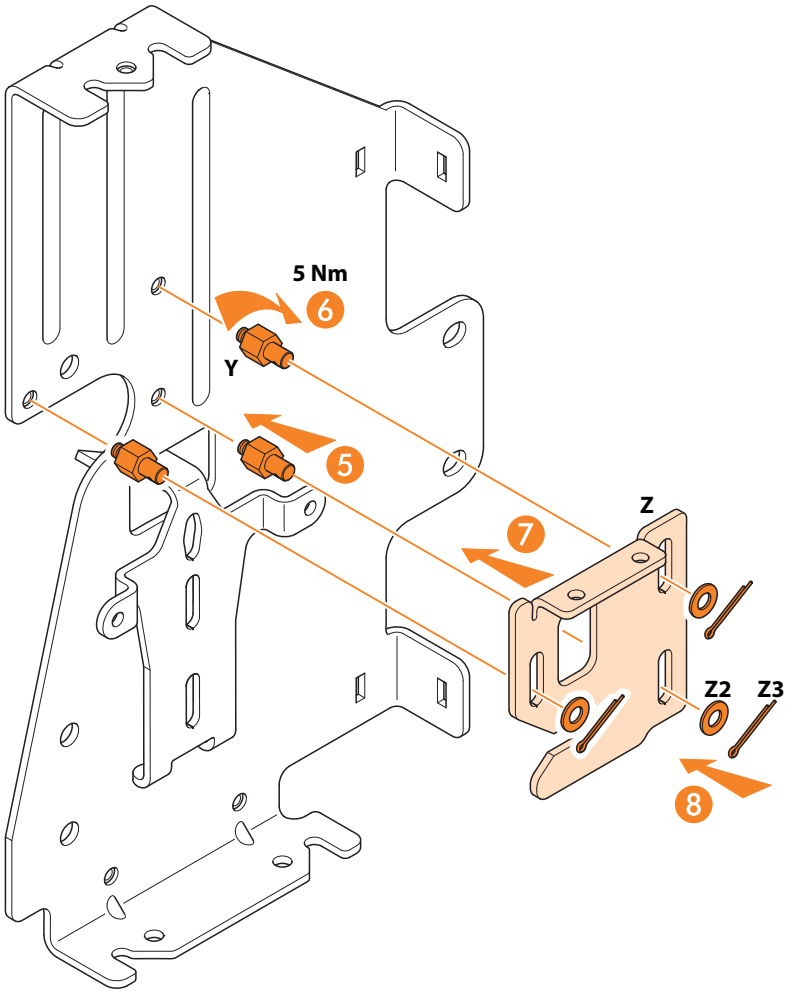

Versione fissa
Version fixe
Fixed version
Versión fija
Vaste versie
Versão fixa
Sabit versiyon

Taglia I - Taglia II - Taglia III

17

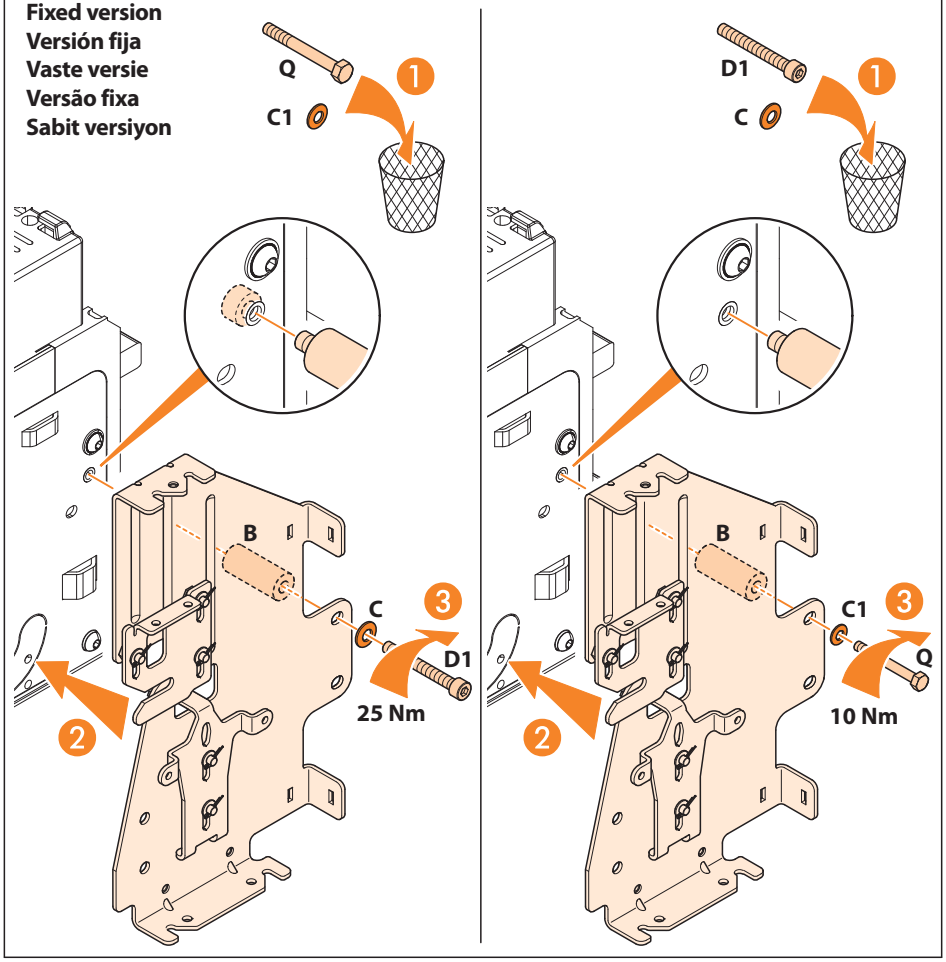

Versione fissa
Version fixe
Fixed version
Versión fija
Vaste versie
Versão fixa
Sabit versiyon

Taglia I - Taglia II
Taglia III

18

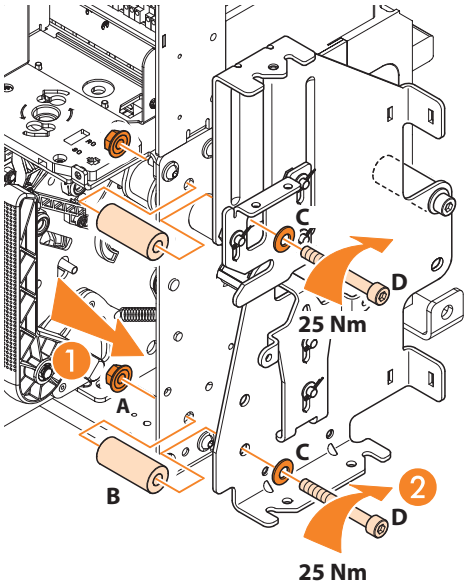

Versione estraibile
Version débrochable
Draw-out version
Versión móvil
Wegneembare versie
Versão com dispositivo de disparo

19

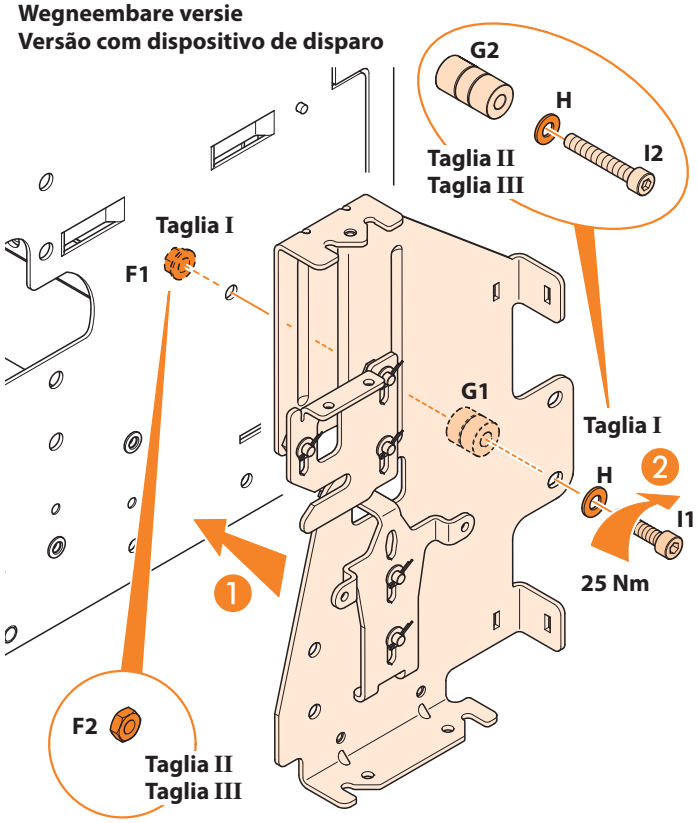

Versione estraibile
Version débrochable
Draw-out version
Versión móvil
Wegneembare versie
Versão com dispositivo de disparo

20

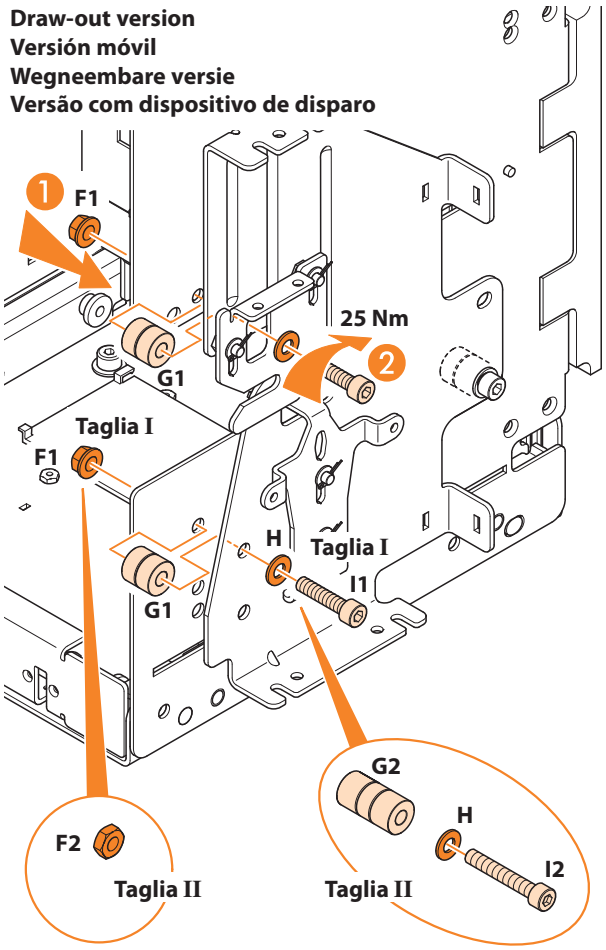

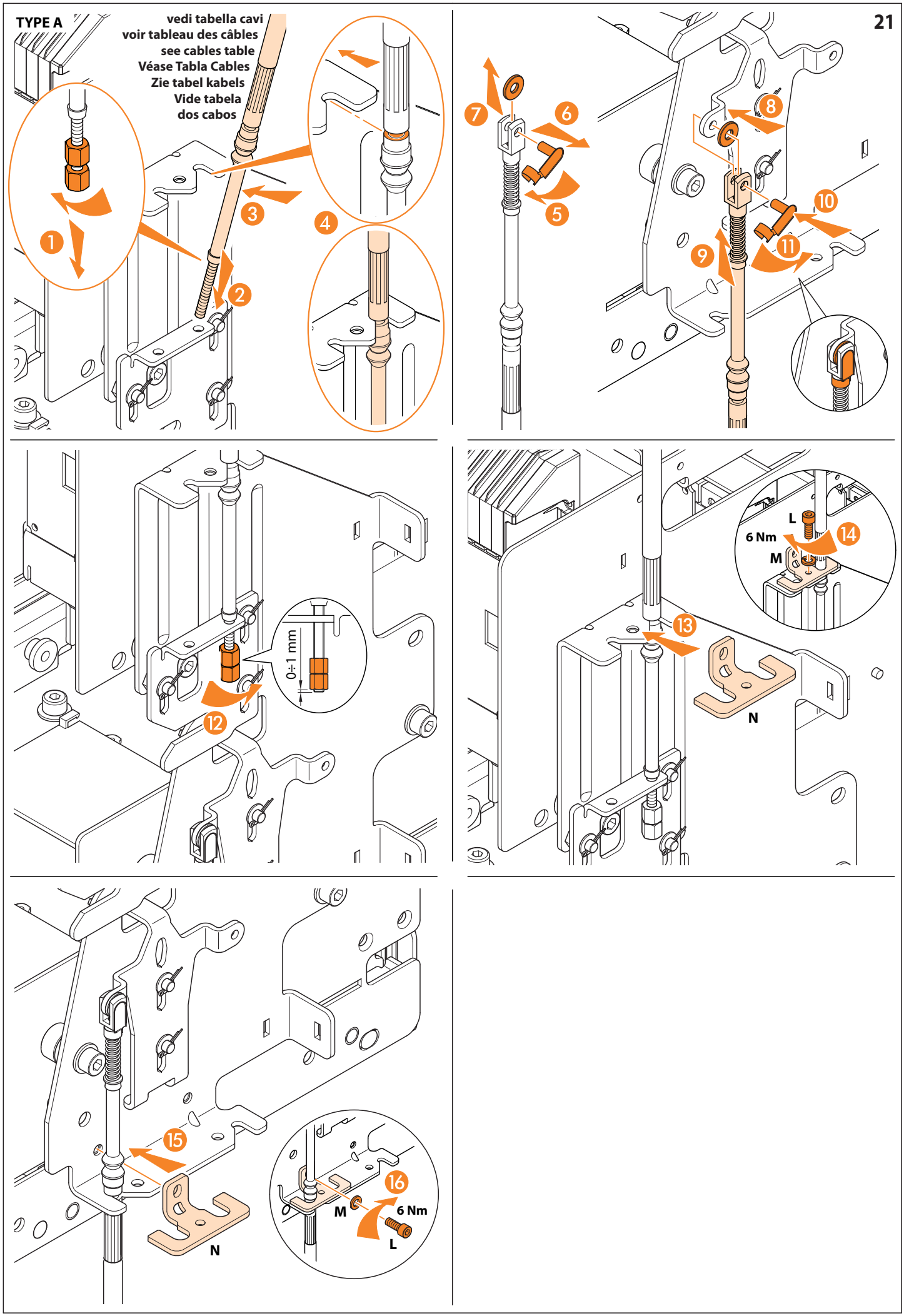
TYPE A
vedi tabella cavi
voir tableau des câbles
see cables table
Véase Tabla Cables
Zie tabel kabels
Vide tabela
dos cabos
21
1
2
3
4
5
6
7
8
9
10
11
12
0÷1 mm
13
14
L
6 Nm
M
N
15
16
M
6 Nm
L
N

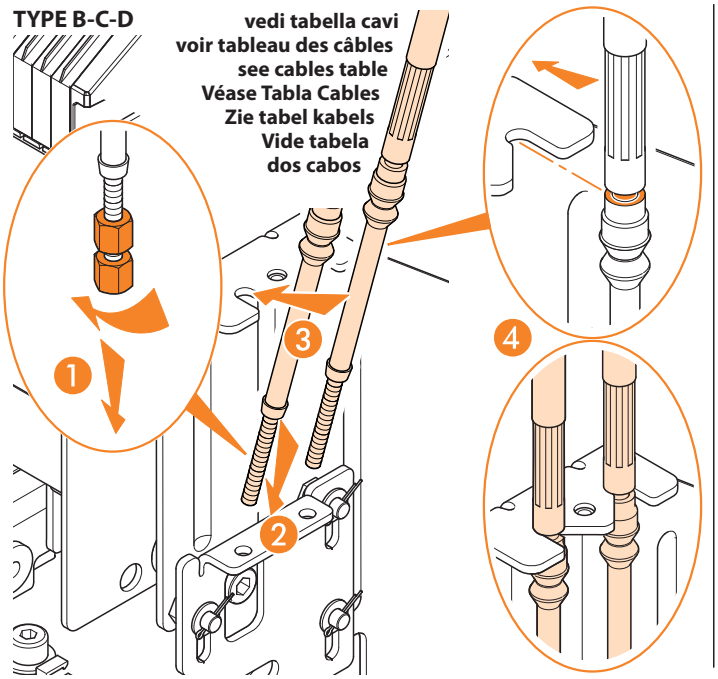
TYPE B-C-D
vedi tabella cavi
voir tableau des câbles
see cables table
Véase Tabla Cables
Zie tabel kabels
Vide tabela
dos cabos
1
2
3
4

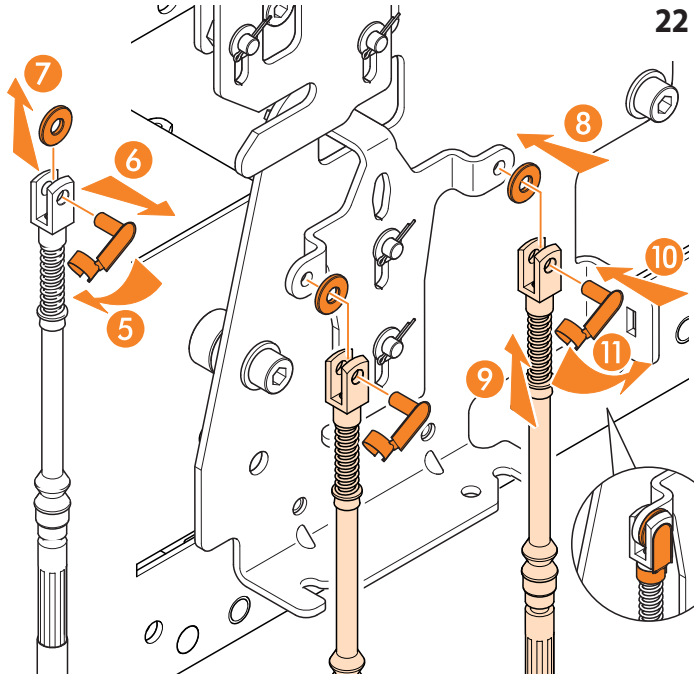
22
5
6
7
8
9
10
11

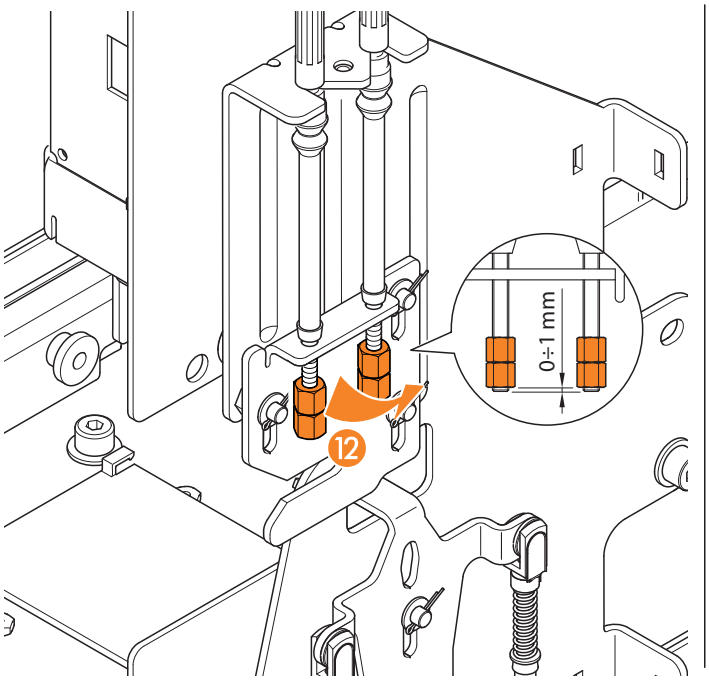
0÷1 mm
12

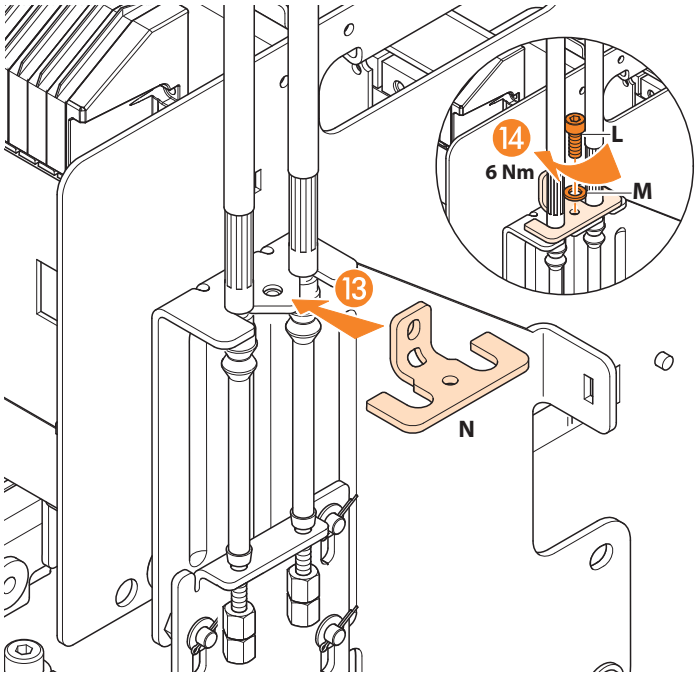
13
14
6 Nm
L
M
N

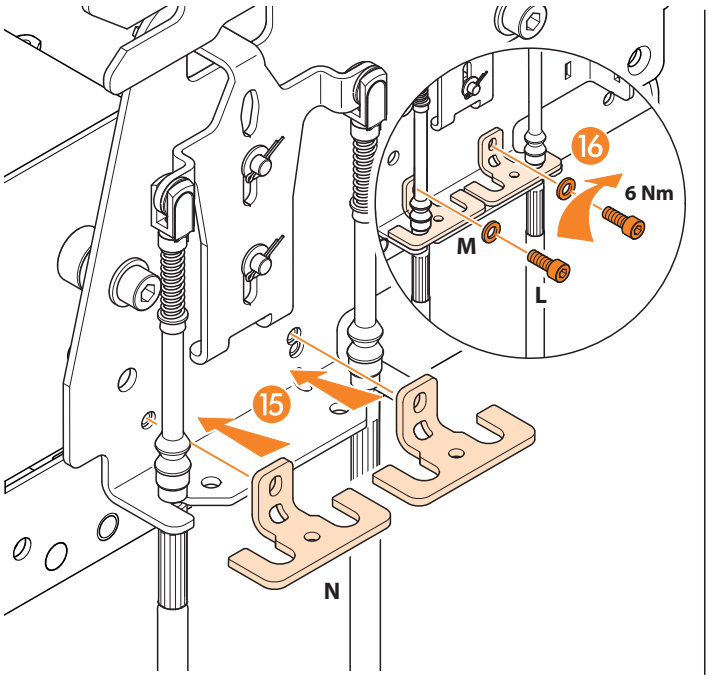
15
16
6 Nm
M
L
N

Fissaggio dei cavi sulla struttura
Fixation des câbles sur la structure
Fastening of the cables to the frame
Fijación de los cables en la estructura
Bevestiging van de kabels op de structuur
Fixação dos cabos sobre a estrutura

22a

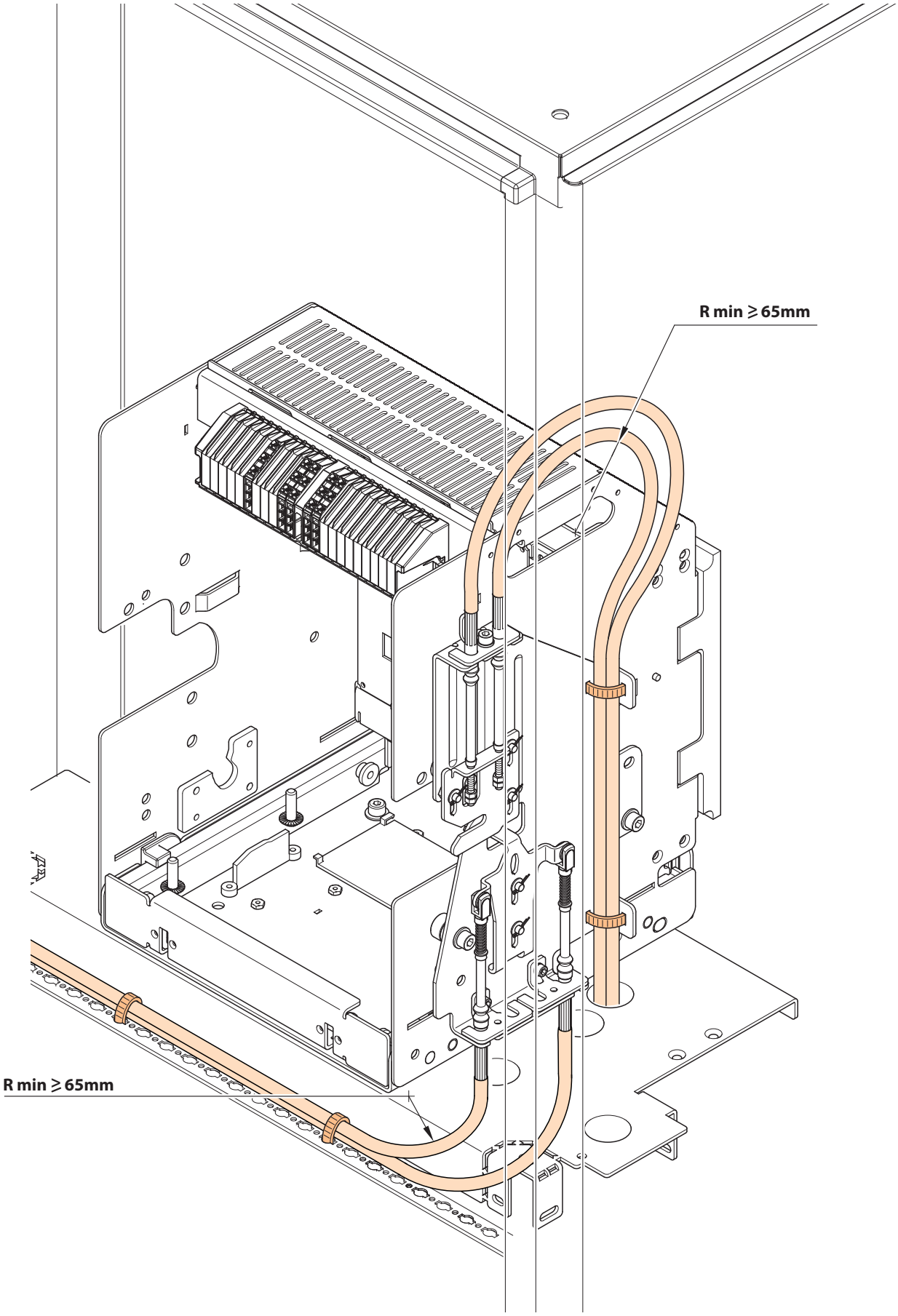

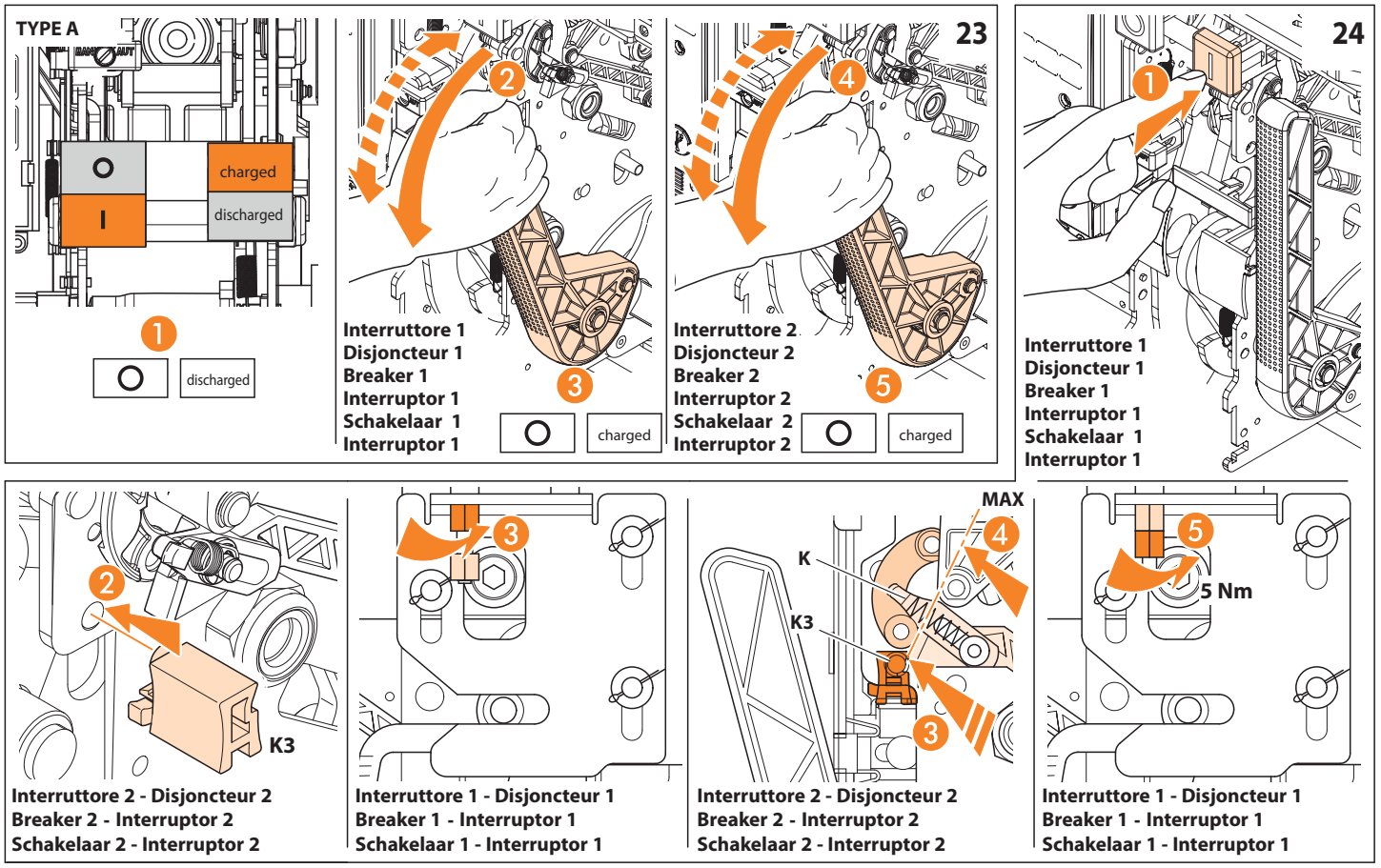

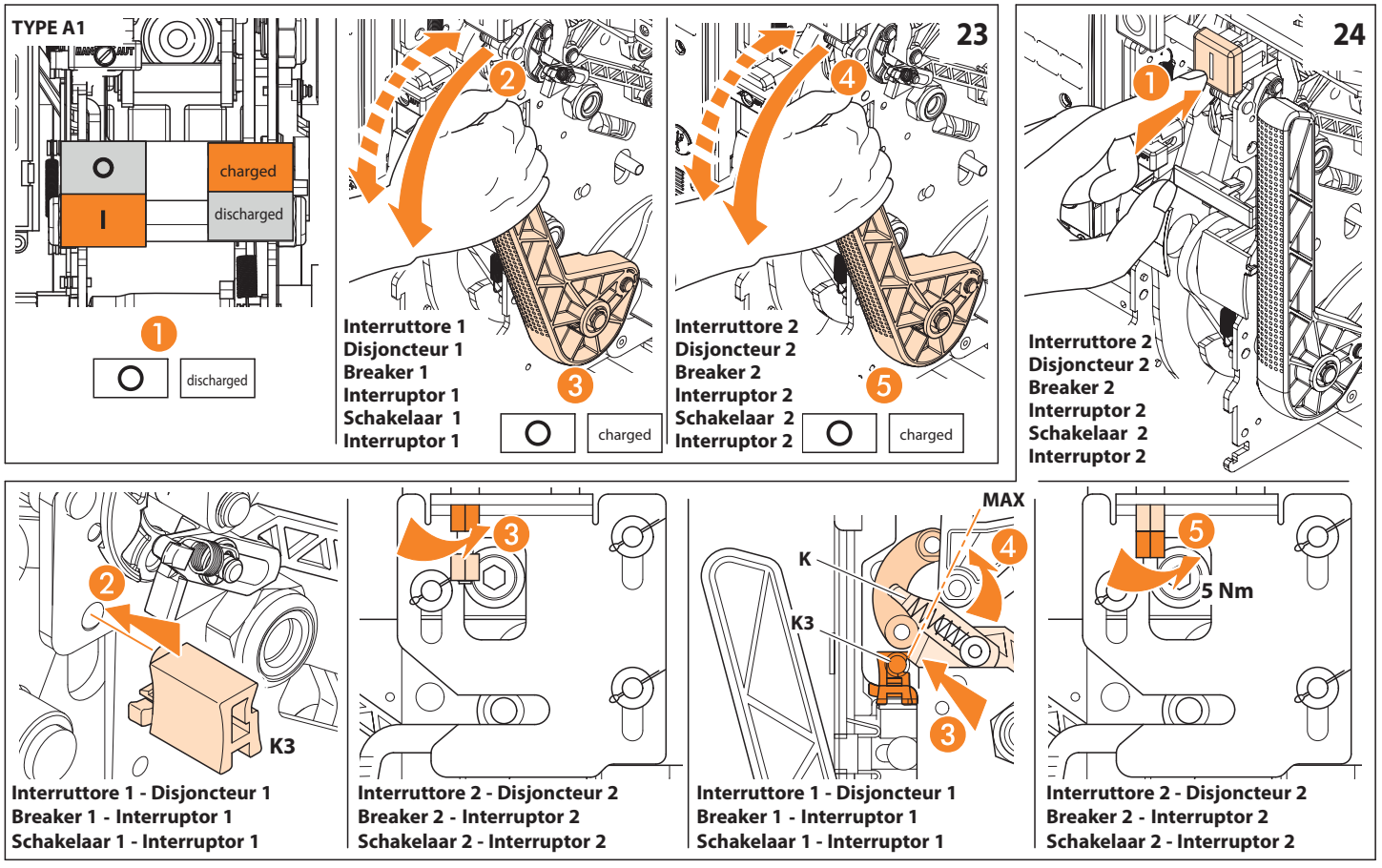

Dopo ogni regolazione, fare 3 manovre meccaniche (apri-carica-chiudi) e controllare che la leva "K" non forzi il calibro "K3".
Après chaque ajustage, effectuer 3 opérations mécaniques (ouvrir-armer-fermer) et vérifier que la tige "K" ne force pas sur le calibre "K3".
After every regulation, perform 3 mechanical operations (open-charge-close) and verify that the rod "K" doesn't force on gauge "K3".
Tras cada ajuste, realizar 3 operaciones mecánicas (abrir - armar - cerrar) y comprobar que la varilla "K" no está forzada contra el calibre "K3".
Na iedere bijstelling 3 mechanische bewerkingen uitvoeren (openen-laden-sluiten) en daarbij controleren dat de staaf "K" niet op mal "K3" drukt.
Após qualquer ajuste, efectuar 3 operações mecânicas (abrir-armar-fechar) e verificar se a haste "K" não força o calibre "K3".

TYPE B

23

charged

discharged

discharged

Interruttore 1
Disjoncteur 1
Breaker 1
Interruptor 1
Schakelaar 1
Interruptor 1

charged

Interruttore 2
Disjoncteur 2
Breaker 2
Interruptor 2
Schakelaar 2
Interruptor 2

charged

Interruttore 3
Disjoncteur 3
Breaker 3
Interruptor 3
Schakelaar 3
Interruptor 3

charged

24

Interruttore 1
Disjoncteur 1
Breaker 1
Interruptor 1
Schakelaar 1
Interruptor 1

K3

Interruttore 2 e 3 - Disjoncteur 2 et 3
Breaker 2 and 3 - Interruptor 2 y 3
Schakelaar 2 en 3 - Interruptor 2 e 3

Interruttore 1 - Disjoncteur 1
Breaker 1 - Interruptor 1
Schakelaar 1 - Interruptor 1

MAX

K

K3

Interruttore 2 e 3 - Disjoncteur 2 et 3
Breaker 2 and 3 - Interruptor 2 y 3
Schakelaar 2 en 3 - Interruptor 2 e 3

5 Nm

Interruttore 1 - Disjoncteur 1
Breaker 1 - Interruptor 1
Schakelaar 1 - Interruptor 1

TYPE B1

23

charged

discharged

discharged

Interruttore 1
Disjoncteur 1
Breaker 1
Interruptor 1
Schakelaar 1
Interruptor 1

charged

Interruttore 2
Disjoncteur 2
Breaker 2
Interruptor 2
Schakelaar 2
Interruptor 2

charged

Interruttore 3
Disjoncteur 3
Breaker 3
Interruptor 3
Schakelaar 3
Interruptor 3

charged

24

Interruttore 2
Disjoncteur 2
Breaker 2
Interruptor 2
Schakelaar 2
Interruptor 2

K3

Interruttore 1 e 3 - Disjoncteur 1 et 3
Breaker 1 and 3 - Interruptor 1 y 3
Schakelaar 1 en 3 - Interruptor 1 e 3

Interruttore 2 - Disjoncteur 2
Breaker 2 - Interruptor 2
Schakelaar 2 - Interruptor 2

MAX

K

K3

Interruttore 1 e 3 - Disjoncteur 1 et 3
Breaker 1 and 3 - Interruptor 1 y 3
Schakelaar 1 en 3 - Interruptor 1 e 3

5 Nm

Interruttore 2 - Disjoncteur 2
Breaker 2 - Interruptor 2
Schakelaar 2 - Interruptor 2

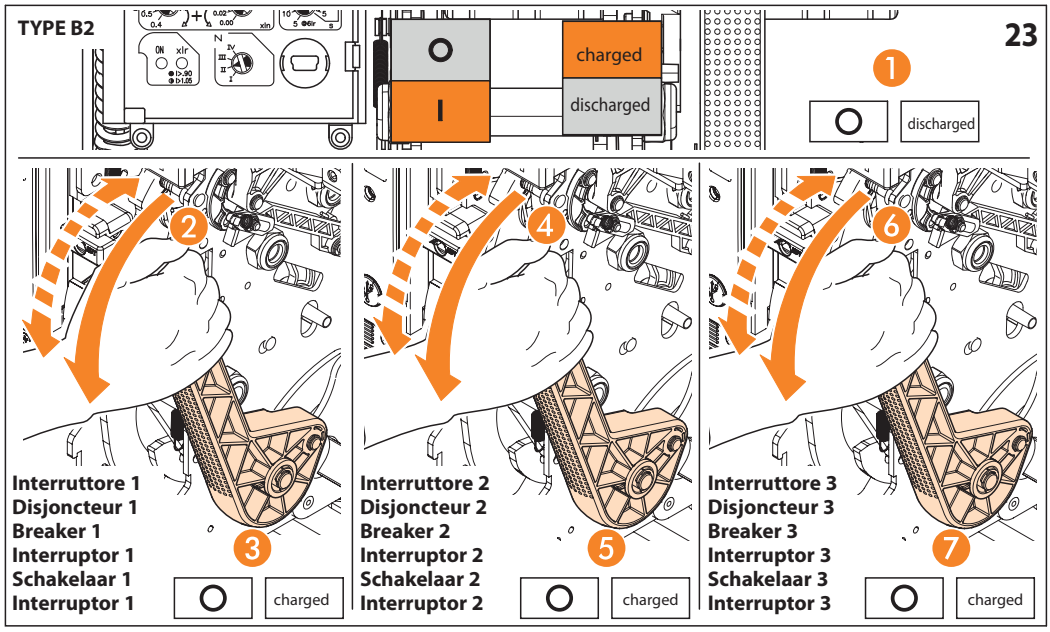

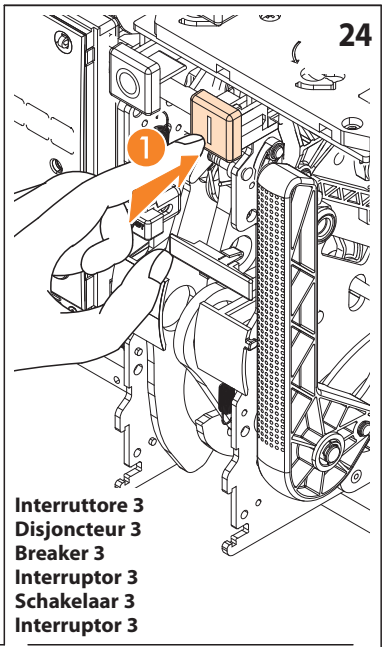

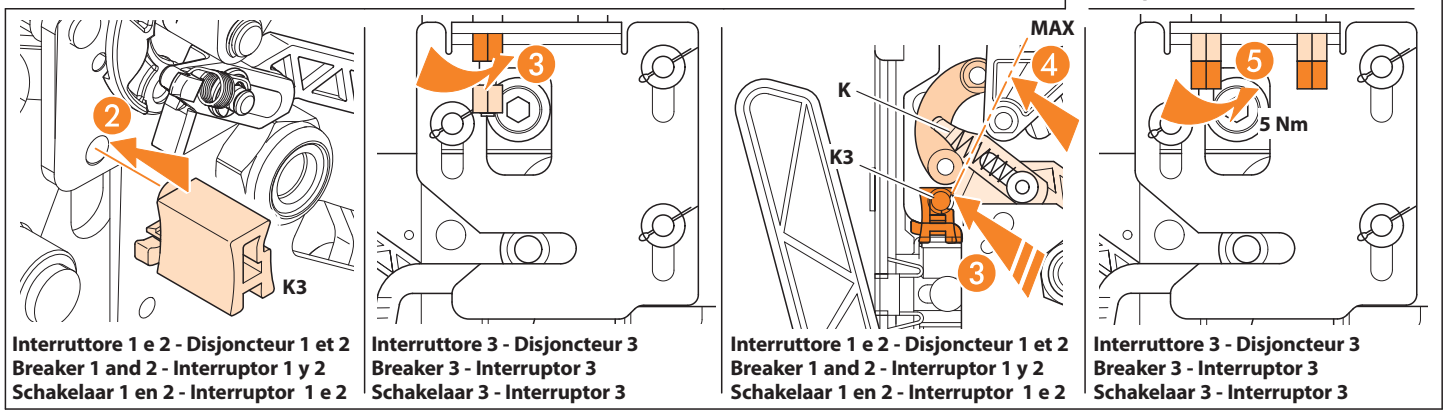

Dopo ogni regolazione, fare 3 manovre meccaniche (apri-carica-chiudi) e controllare che la leva "K" non forzi il calibro "K3"

Après chaque ajustage, effectuer 3 opérations mécaniques (ouvrir-armer-fermer) et vérifier que la tige "K" ne force pas sur le calibre "K3".

After every regulation, perform 3 mechanical operations (open-charge-close) and verify that the rod "K" doesn't force on gauge "K3".

Tras cada ajuste, realizar 3 operaciones mecánicas (abrir - armar - cerrar) y comprobar que la varilla "K" no está forzada contra el calibre "K3".

Na iedere bijstelling 3 mechanische bewerkingen uitvoeren (openen-laden-sluiten) en daarbij controleren dat de staaf "K" niet op mal "K3" drukt.

Após qualquer ajuste, efectuar 3 operações mecânicas (abrir-armar-fechar) e verificar se a haste "K" não força o calibre "K3".

TYPE C

23

charged

discharged

discharged

Interruttore 1
Disjoncteur 1
Breaker 1
Interruptor 1
Schakelaar 1
Interruptor 1

charged

Interruttore 2
Disjoncteur 2
Breaker 2
Interruptor 2
Schakelaar 2
Interruptor 2

charged

Interruttore 3
Disjoncteur 3
Breaker 3
Interruptor 3
Schakelaar 3
Interruptor 3

charged

24

Interruttore 1 e 2 - Disjoncteur 1 et 2
Breaker 1 and 2 - Interruptor 1 y 2
Schakelaar 1 en 2 - Interruptor 1 e 2

Interruttore 3 - Disjoncteur 3
Breaker 3 - Interruptor 3
Schakelaar 3 - Interruptor 3

Interruttore 1 e 2 - Disjoncteur 1 et 2
Breaker 1 and 2 - Interruptor 1 y 2
Schakelaar 1 en 2 - Interruptor 1 e 2

MAX

K

K3

Interruttore 3 - Disjoncteur 3
Breaker 3 - Interruptor 3
Schakelaar 3 - Interruptor 3

90°

Interruttore 3 - Disjoncteur 3
Breaker 3 - Interruptor 3
Schakelaar 3 - Interruptor 3

5 Nm

Interruttore 1 e 2 - Disjoncteur 1 et 2
Breaker 1 and 2 - Interruptor 1 y 2
Schakelaar 1 en 2 - Interruptor 1 e 2

TYPE C1

23

charged

discharged

discharged

Interruttore 1
Disjoncteur 1
Breaker 1
Interruptor 1
Schakelaar 1
Interruptor 1

charged

Interruttore 2
Disjoncteur 2
Breaker 2
Interruptor 2
Schakelaar 2
Interruptor 2

charged

Interruttore 3
Disjoncteur 3
Breaker 3
Interruptor 3
Schakelaar 3
Interruptor 3

charged

24

Interruttore 1 e 3 - Disjoncteur 1 et 3
Breaker 1 and 3 - Interruptor 1 y 3
Schakelaar 1 en 3 - Interruptor 1 e 3

Interruttore 2 - Disjoncteur 2
Breaker 2 - Interruptor 2
Schakelaar 2 - Interruptor 2

Interruttore 1 e 3 - Disjoncteur 1 et 3
Breaker 1 and 3 - Interruptor 1 y 3
Schakelaar 1 en 3 - Interruptor 1 e 3

MAX

K

K3

Interruttore 2 - Disjoncteur 2
Breaker 2 - Interruptor 2
Schakelaar 2 - Interruptor 2

90°

Interruttore 2 - Disjoncteur 2
Breaker 2 - Interruptor 2
Schakelaar 2 - Interruptor 2

5 Nm

Interruttore 1 e 3 - Disjoncteur 1 et 3
Breaker 1 and 3 - Interruptor 1 y 3
Schakelaar 1 en 3 - Interruptor 1 e 3

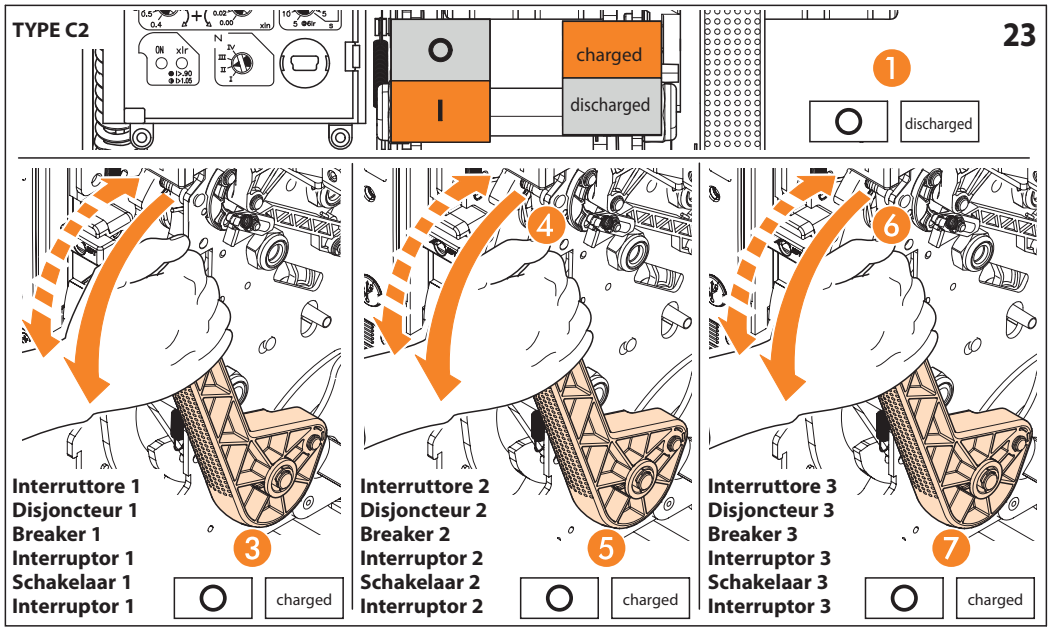

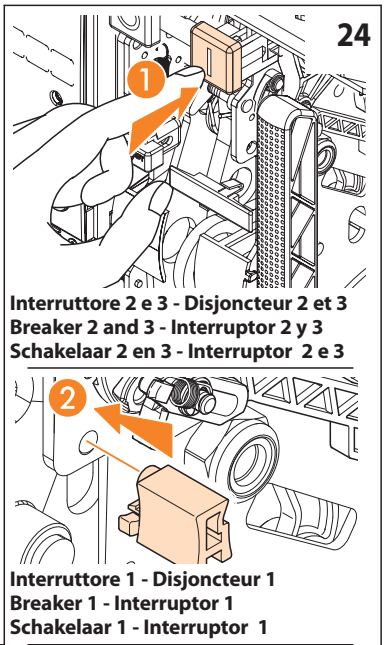

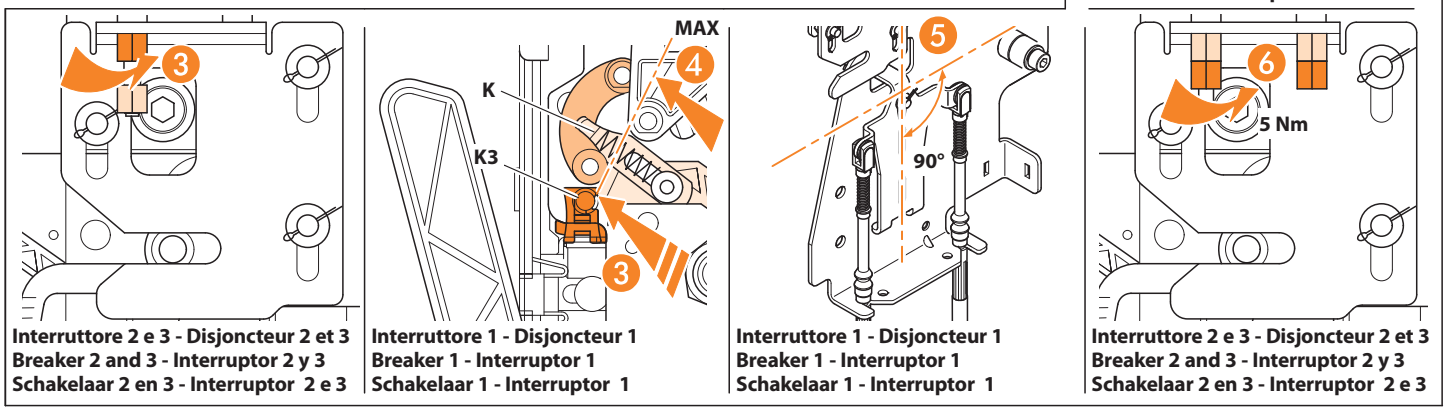

Dopo ogni regolazione, fare 3 manovre meccaniche (apri-carica-chiudi) e controllare che la leva “K” non forzi il calibro "K3" con la piastra girata in posizione quasi perpendicolare.

Après chaque ajustage, effectuer 3 opérations mécaniques (ouvrir-armer-fermer) et vérifier que la tige "K" ne force pas sur le calibre "K3" avec la plaque pivotée en position quasi perpendiculaire.

After every regulation, perform 3 mechanical operations (open-charge-close) and verify that the rod "K" doesn't force on gauge "K3" with pivoted plate almost perpendicular.

Tras cada ajuste, realizar 3 operaciones mecánicas (abrir-armar-cerrar) y comprobar que la varilla "K" no está forzada contra el calibre "K3" con la placa pivotada en posición casi perpendicular.

Na iedere bijstelling 3 mechanische bewerkingen uitvoeren (openen-laden-sluiten) en daarbij controleren dat de staaf "K" niet op mal "K3" drukt wanneer de draaiende plaat bijna in verticale stand staat.

Após qualquer ajuste, efectuar 3 operações mecânicas (abrir-armar-fechar) e verificar se a haste "K" não força o calibre "K3" com a placa articulada em posição quase perpendicular.

TYPE D

23

charged

discharged

discharged

Interruttore 1
Disjoncteur 1
Breaker 1
Interruptor 1
Schakelaar 1
Interruptor 1

charged

Interruttore 2
Disjoncteur 2
Breaker 2
Interruptor 2
Schakelaar 2
Interruptor 2

charged

Interruttore 3
Disjoncteur 3
Breaker 3
Interruptor 3
Schakelaar 3
Interruptor 3

charged

24

Interruttore 2
Disjoncteur 2
Breaker 2
Interruptor 2
Schakelaar 2
Interruptor 2

K3

Interruttore 1 e 3 - Disjoncteur 1 et 3
Breaker 1 and 3 - Interruptor 1 y 3
Schakelaar 1 en 3 - Interruptor 1 e 3

Interruttore 2 - Disjoncteur 2
Breaker 2 - Interruptor 2
Schakelaar 2 - Interruptor 2

MAX

K

K3

Interruttore 1 e 3 - Disjoncteur 1 et 3
Breaker 1 and 3 - Interruptor 1 y 3
Schakelaar 1 en 3 - Interruptor 1 e 3

5 Nm

Interruttore 2 - Disjoncteur 2
Breaker 2 - Interruptor 2
Schakelaar 2 - Interruptor 2

TYPE D1

23

charged

discharged

discharged

Interruttore 1
Disjoncteur 1
Breaker 1
Interruptor 1
Schakelaar 1
Interruptor 1

charged

Interruttore 2
Disjoncteur 2
Breaker 2
Interruptor 2
Schakelaar 2
Interruptor 2

charged

Interruttore 3
Disjoncteur 3
Breaker 3
Interruptor 3
Schakelaar 3
Interruptor 3

charged

24

Interruttore 1
Disjoncteur 1
Breaker 1
Interruptor 1
Schakelaar 1
Interruptor 1

K3

Interruttore 2 - Disjoncteur 2
Breaker 2 - Interruptor 2
Schakelaar 2 - Interruptor 2

Interruttore 1 - Disjoncteur 1
Breaker 1 - Interruptor 1
Schakelaar 1 - Interruptor 1

MAX

K

K3

Interruttore 2 - Disjoncteur 2
Breaker 2 - Interruptor 2
Schakelaar 2 - Interruptor 2

5 Nm

Interruttore 1 - Disjoncteur 1
Breaker 1 - Interruptor 1
Schakelaar 1 - Interruptor 1

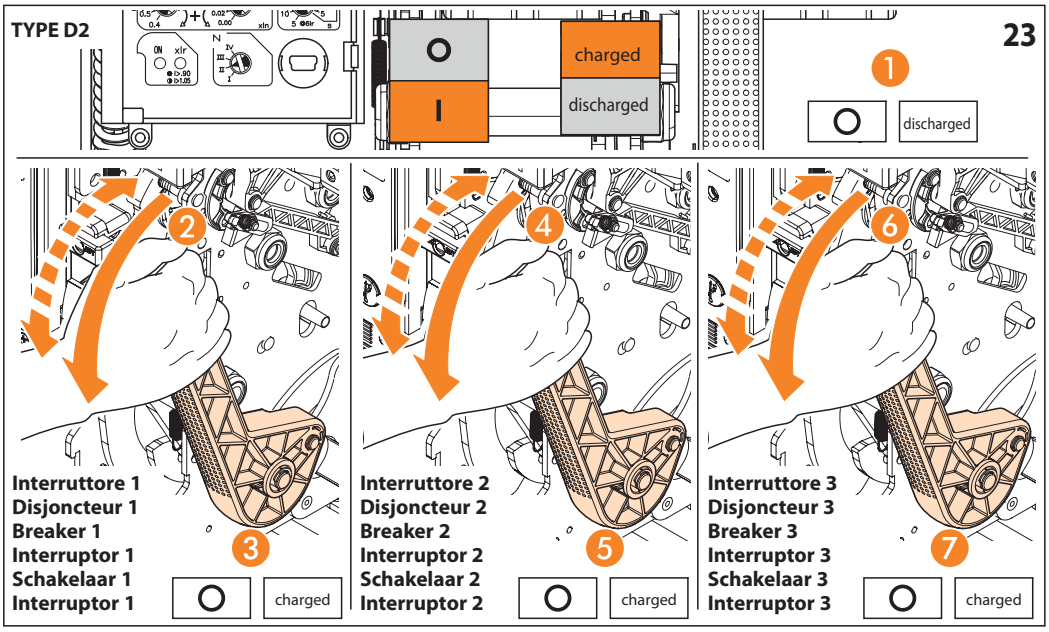

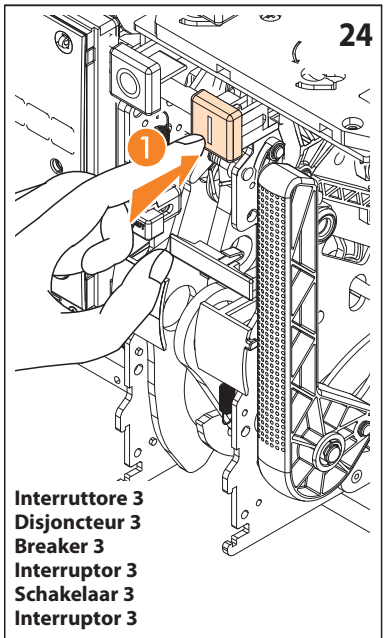

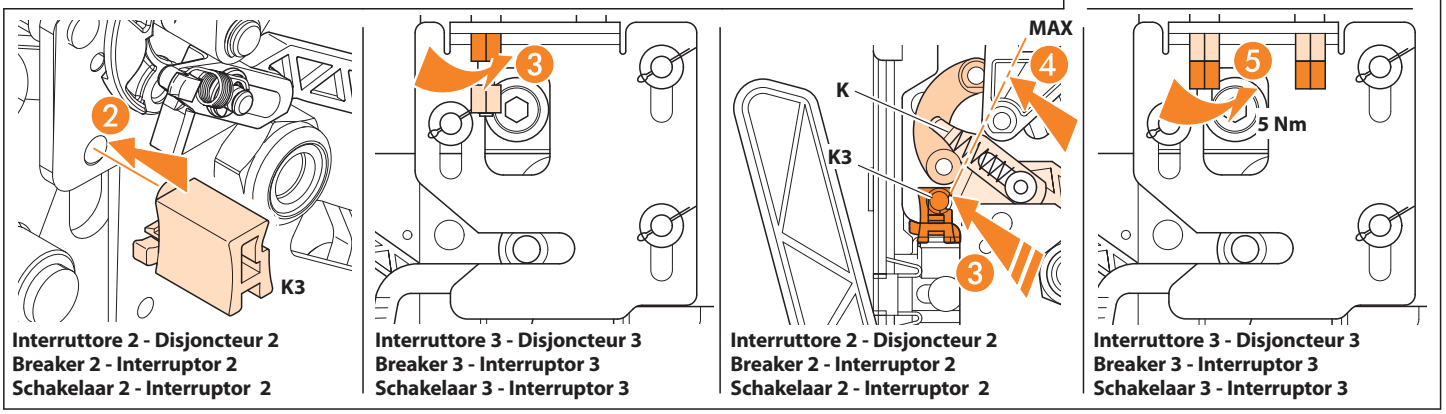

Dopo ogni regolazione, fare 3 manovre meccaniche (apri-carica-chiudi) e controllare che la leva "K" non forzi il calibro "K3"

Après chaque ajustage, effectuer 3 opérations mécaniques (ouvrir-armer-fermer) et vérifier que la tige "K" ne force pas sur le calibre "K3".

After every regulation, perform 3 mechanical operations (open-charge-close) and verify that the rod "K" doesn't force on gauge "K3".

Tras cada ajuste, realizar 3 operaciones mecánicas (abrir - armar - cerrar) y comprobar que la varilla "K" no está forzada contra el calibre "K3".

Na iedere bijstelling 3 mechanische bewerkingen uitvoeren (openen-laden-sluiten) en daarbij controleren dat de staaf "K" niet op mal "K3" drukt.

Após qualquer ajuste, efectuar 3 operações mecânicas (abrir-armar-fechar) e verificar se a haste "K" não força o calibre "K3".

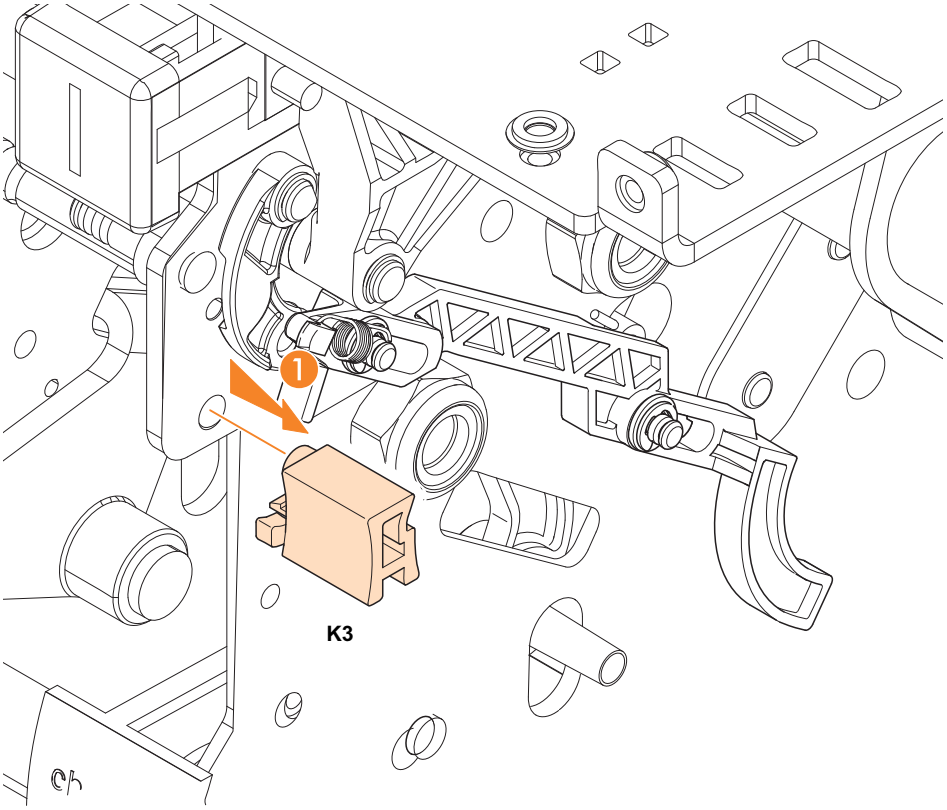

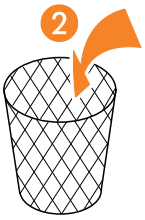

Rimuovere i calibri di regolazione "K3" da tutti gli interruttori
Retirer les butées "K3" de tous les disjoncteurs
Take the gauges "K3" away from all the breakers
Retire los calibres de regulación "K3" de todos los interruptores
De regelkalibers "K3" wegnemen van alle schakelaars
Remover os calibres de regulação "K3" de todos os interruptores

26

Verificare la corrispondenza tra lo stato degli interruttori e quanto descritto nelle tabelle di verifica seguenti.
Pour contrôle, vérifier la correspondance entre l'état des disjoncteurs et ce qui est décrit dans les tables de vérité suivantes.
Verify the correspondence between the state of the breakers and what reported in the check scheme, line by line.
Compruebe la correspondencia entre el estado de los interruptores y lo que se describe en las tablas de control sucesivas
De overeenstemming verifiëren tussen de staat van de schakelaars en hetgeen beschreven staat in de volgende tabellen van controle.
Verificar a correspondência entre o estado dos interruptores e o que foi descrito nas seguintes tabelas de verificação.

Tabella di verifica
Régime de contrôle
Check scheme
Tabla de control
Tabel van controle
Tabela de verificação

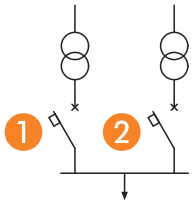

TYPE A		
ACB 1	ACB 2	TEST
0	0	OK
0	1	OK
1	1	NO
0	0	OK

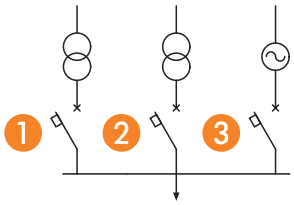

TYPE B			
ACB 1	ACB 2	ACB 3	TEST
0	0	0	OK
1	0	0	OK
0	1	0	OK
0	0	1	OK
1	1	1	NO
1	1	0	NO
0	1	1	NO
1	0	1	NO

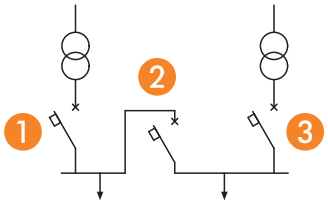

TYPE C			
ACB 1	ACB 2	ACB 3	TEST
0	0	0	OK
1	0	0	OK
0	1	0	OK
0	0	1	OK
0	1	1	OK
1	1	0	OK
1	0	1	OK
1	1	1	NO

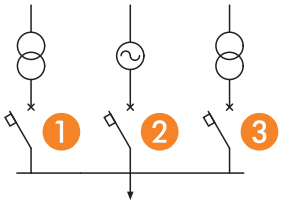

TYPE D			
ACB 1	ACB 2	ACB 3	TEST
0	0	0	OK
1	0	0	OK
0	1	0	OK
0	0	1	OK
1	0	1	OK
1	1	0	NO
0	1	1	NO
1	1	1	NO
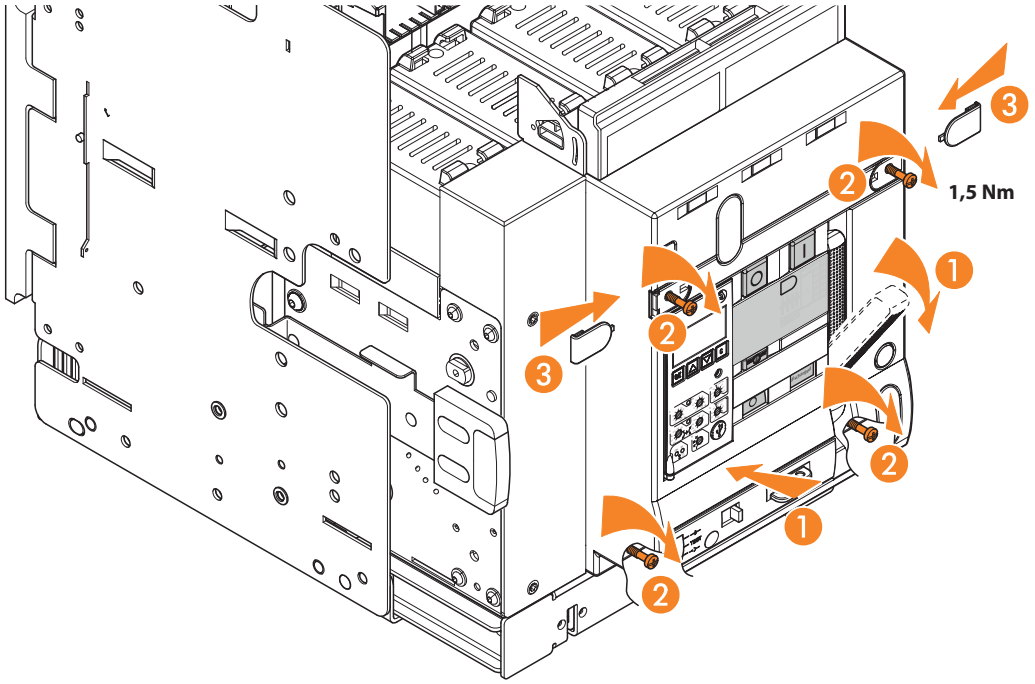
27