Y3311J

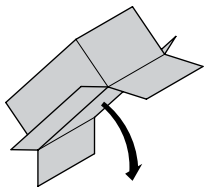

Cella per esecuzione estraibile
Base pour version débrochable
Base for drawout version
Celda para ejecución extraíble
Cel voor uitneembare uitvoering
Cela para execução extraível

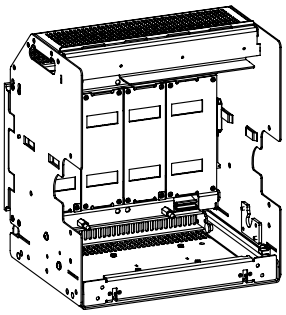

Megabreak 2500 42kA 3P	**M803B1600**	24 kg
Megabreak 2500 42kA 4P	**M804B1600**	34 kg
Megabreak 2500 3P	**M803B1**	30 kg
Megabreak 2500 4P	**M804B1**	37 kg
Megabreak 4000 3P	**M803B2**	42 kg
Megabreak 4000 4P	**M804B2**	53 kg
Megabreak 6300 3P	**M803B3**	85 kg
Megabreak 6300 4P	**M804B3**	107 kg

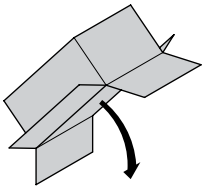

Kit di trasformazione per esecuzione estraibile
Kit pour version débrochable
Transformation kit for drawout version
Kit de transformación para ejecución extraíble
Kit van transformatie voor uitneembare uitvoering
Kit de transformação para execução extraível

Megabreak 2500 42kA 3P	**M803P1**
Megabreak 2500 42kA 4P	**M804P1**
Megabreak 2500 3P	**M803P1**
Megabreak 2500 4P	**M804P1**

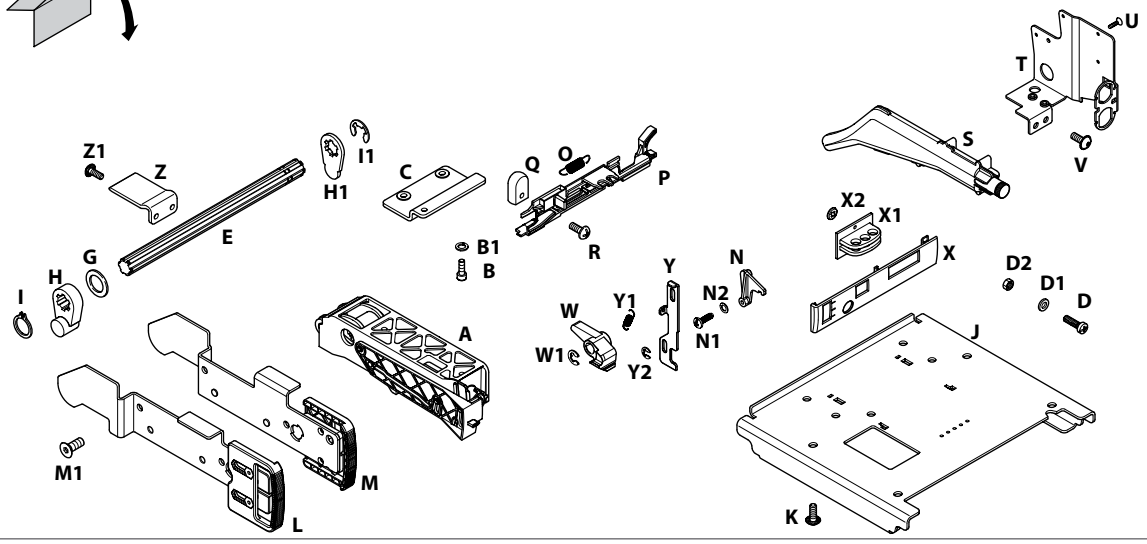

T	1
U	4
V	2
W	1
W1	1
X	1
X1	1
X2	2
Y	1
Y1	1
Y2	2
Z	1
Z1	2

A	1
B	5
B1	5
C	1
D	3
D1	3
D2	3
E	1
G	4
H	2
H1	1
I	2
I1	2
J	1
K	4
L	1
M	1
M1	4
N	1
N1	1
N2	1
O	1
P	1
Q	1
R	1
S	1

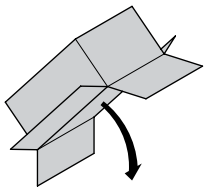

Kit di trasformazione per esecuzione estraibile
Kit pour version débrochable
Transformation kit for drawout version
Kit de transformación para ejecución extraíble
Kit van transformatie voor uitneembare uitvoering
Kit de transformação para execução extraível

Megabreak 4000 3P	**M803P2**
Megabreak 4000 4P	**M804P2**

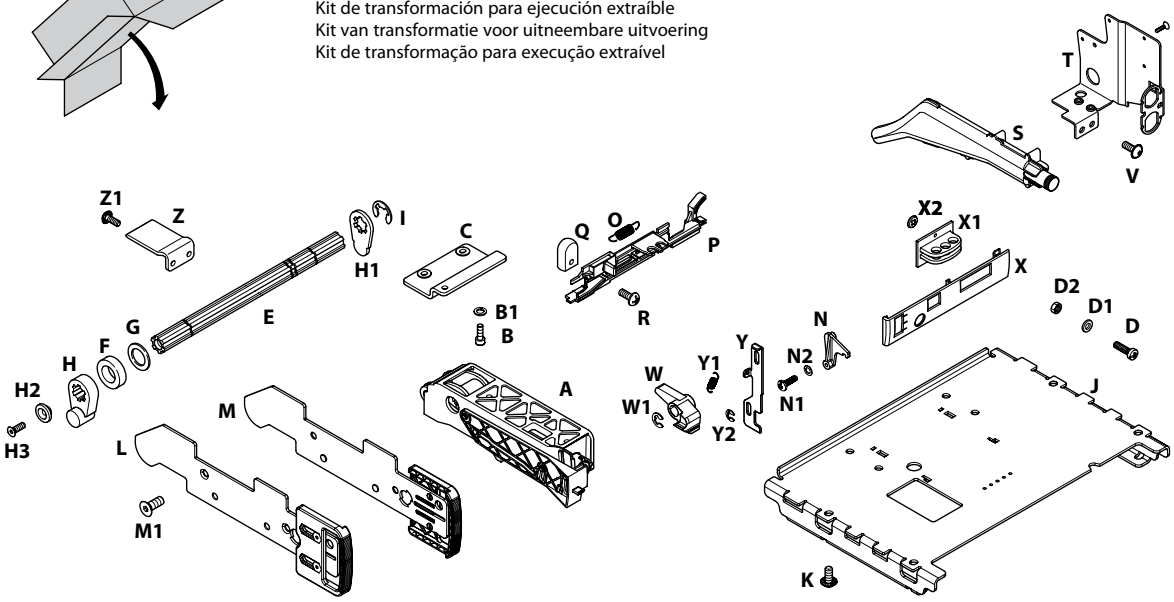

T	1
U	4
V	2
W	1
W1	1
X	1
X1	1
X2	2
Y	1
Y1	1
Y2	2
Z	1
Z1	2

A	1
B	5
B1	5
C	1
D	3
D1	3
D2	3
E	1
F	2
G	4
H	2
H1	1
H2	2
H3	2
I	4
J	1
K	4
L	1
M	1
M1	4
N	1
N1	1
N2	1
O	1
P	1
Q	1
R	1
S	1

Y3311J

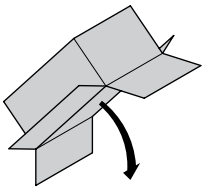

Kit di trasformazione per esecuzione estraibile
Kit pour version débrochable
Transformation kit for drawout version
Kit de transformación para ejecución extraíble
Kit van transformatie voor uitneembare uitvoering
Kit de transformação para execução extraível

Megabreak 6300 3P	**M803B3**
Megabreak 6300 4P	**M804B3**

A	1
B	5
B1	5
C	1
D	3
D1	3
D2	3
E	1
F	2
G	6
H	2
H1	1
H2	2
H3	2
I	4
J	1
J1	1
K	8
L	1
M	1
M1	4
N	1
N1	1
N2	1
O	1

P	1
Q	1
R	1
S	1
T	1
U	4
V	2
W	1
W1	1
X	1
X1	1
X2	2
Y	1
Y1	1
Y2	2
Z	1
Z1	2

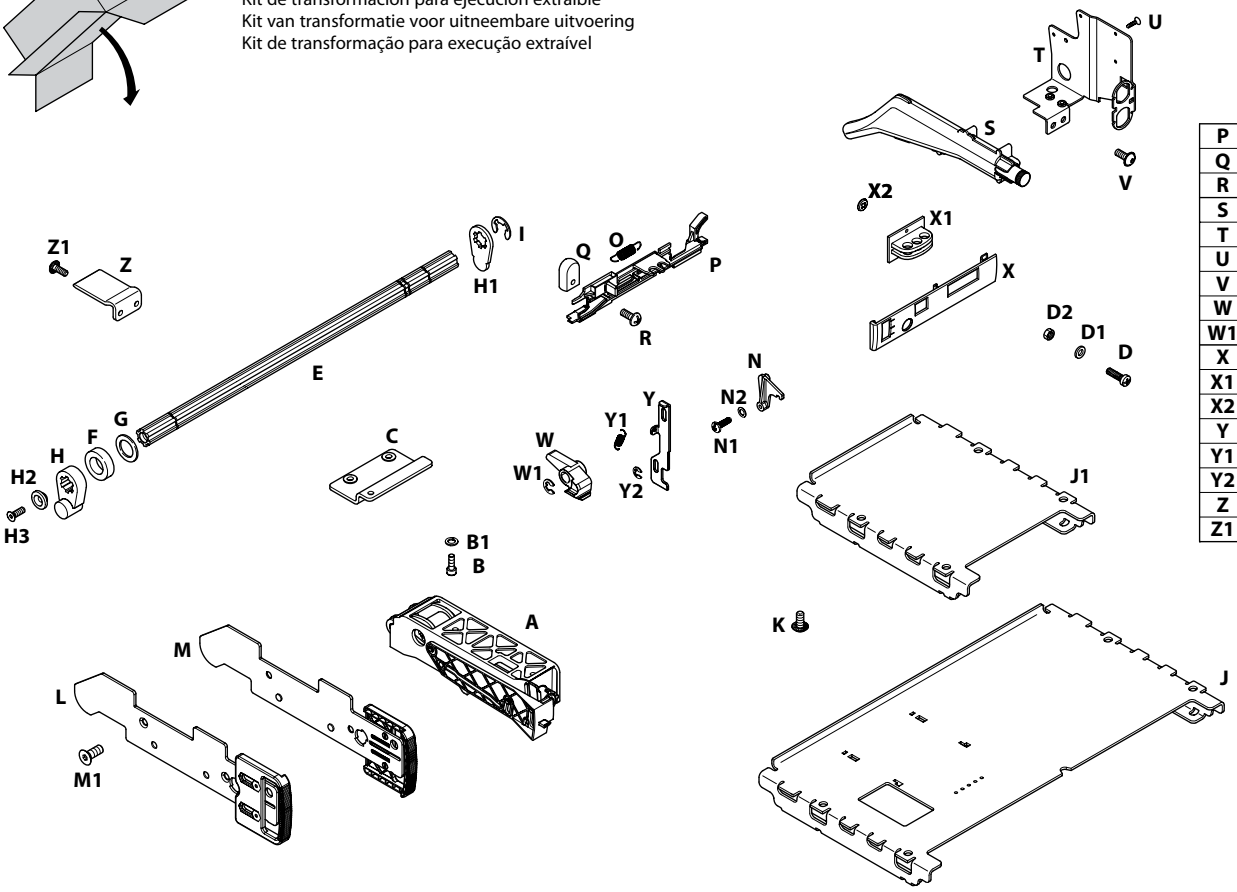

Cella per esecuzione estraibile
Base pour version débrochable
Base for drawout version
Celda para ejecución extraíble
Cel voor uitneembare uitvoering
Cela para execução extraível

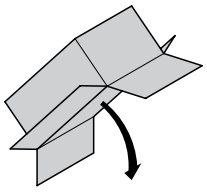

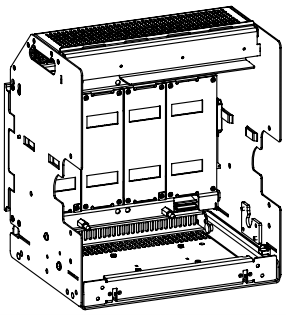

Megabreak 2500 42kA 3P	**M803B1600**	24 kg
Megabreak 2500 42kA 4P	**M804B1600**	34 kg
Megabreak 2500 3P	**M803B1**	30 kg
Megabreak 2500 4P	**M804B1**	37 kg
Megabreak 4000 3P	**M803B2**	42 kg
Megabreak 4000 4P	**M804B2**	53 kg
Megabreak 6300 3P	**M803B3**	85 kg
Megabreak 6300 4P	**M804B3**	107 kg

Megabreak 2500 - Megabreak 4000 - Megabreak 6300

1

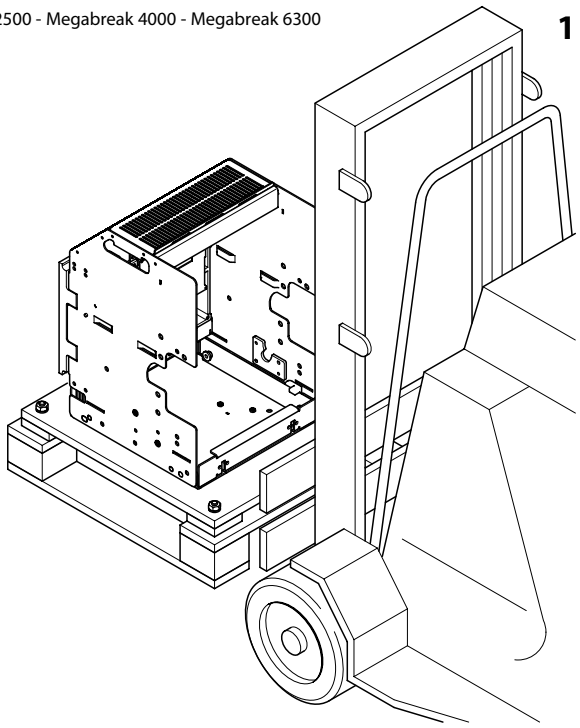

2

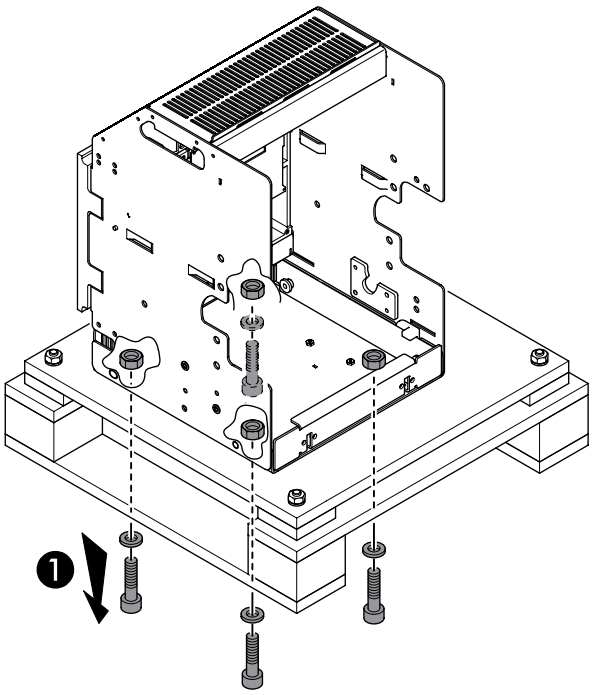

Megabreak 2500

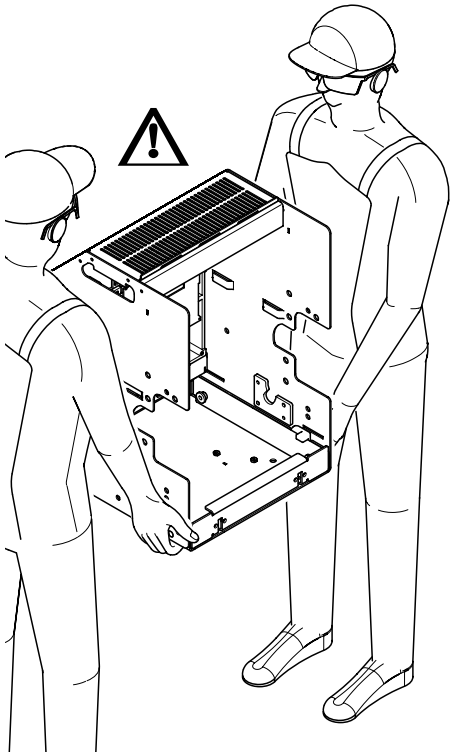

Megabreak 2500
Megabreak 4000
Megabreak 6300

3

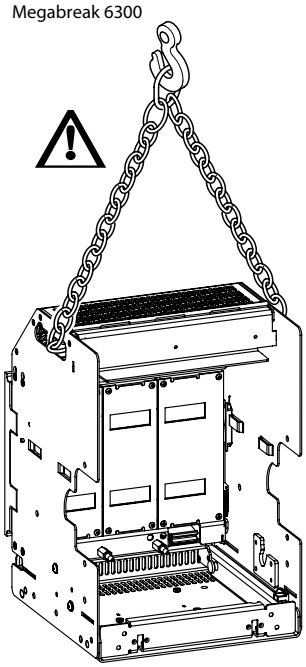

4

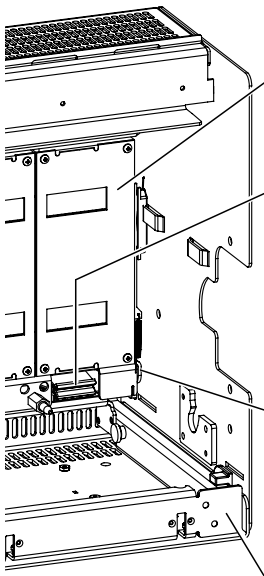

Megabreak 2500

5a

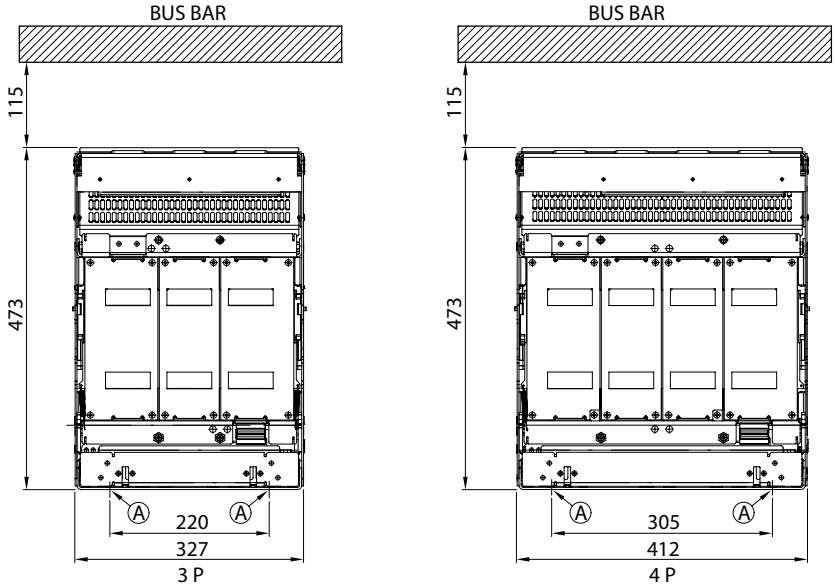

Megabreak 4000

5b

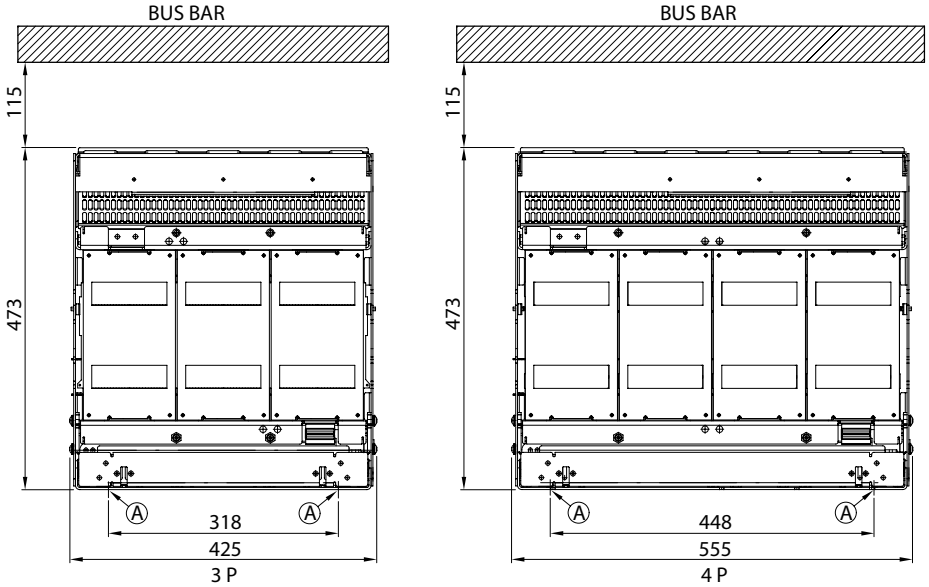

Megabreak 6300 - 3P

5c

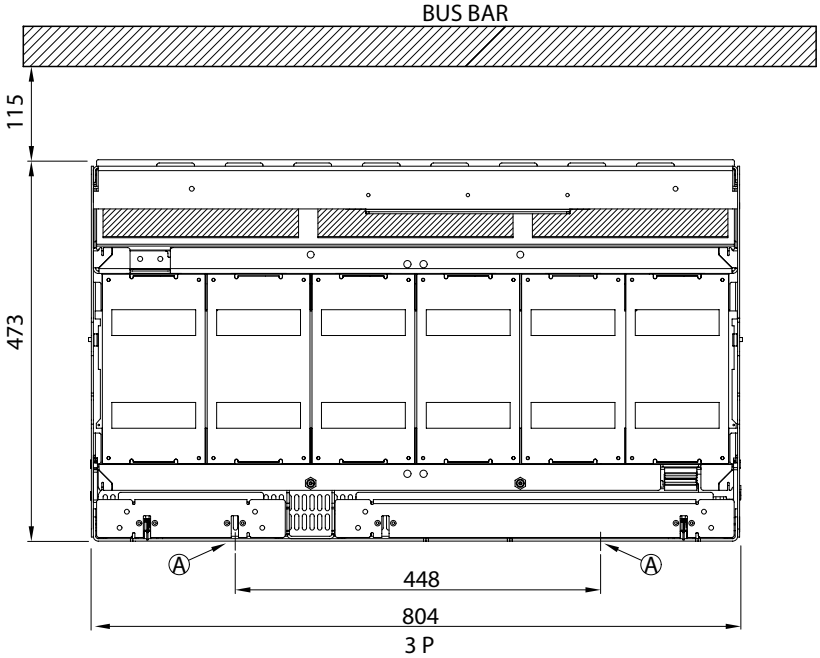

Megabreak 6300 - 4P

5d

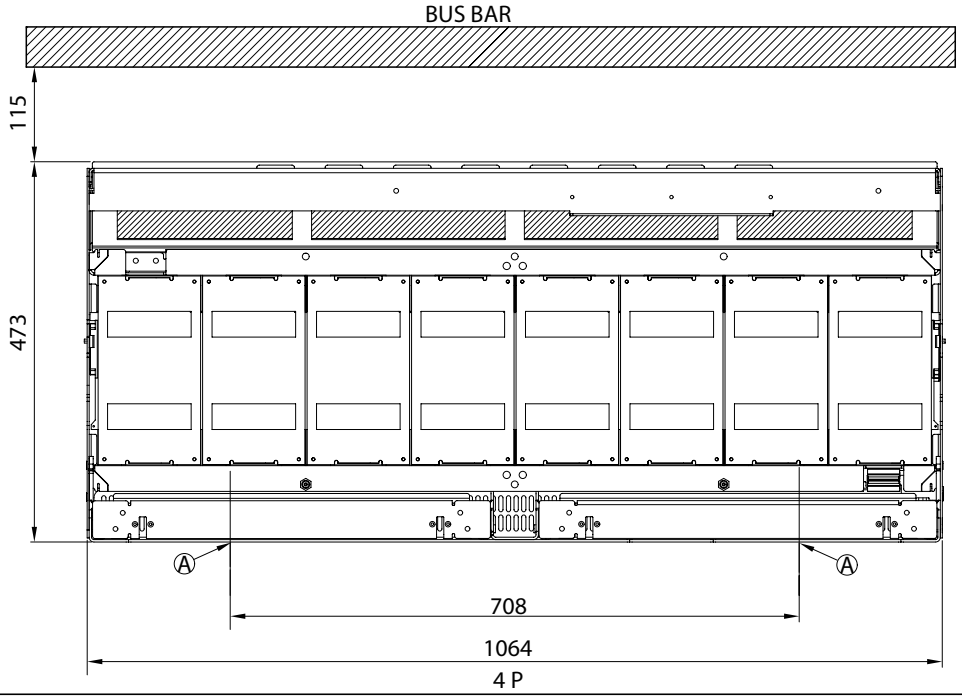

Megabreak 2500 - Megabreak 4000 - Megabreak 6300

6

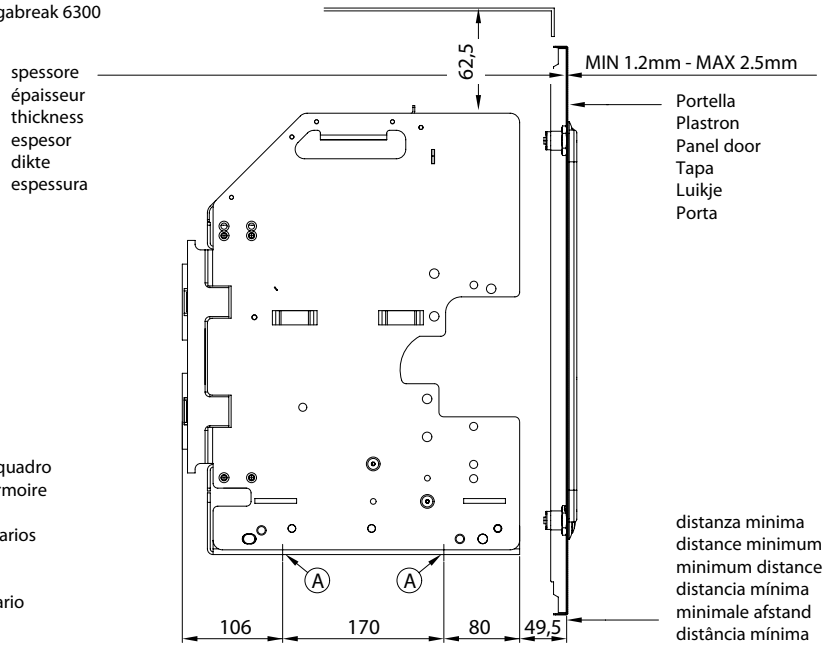

Ⓐ = Punto di fissaggio alla piastra del quadro
Point de fixation au plateau de l'armoire
Fixing point on plate of enclosure
Punto de fijacion de cubre de armarios
Befestigungspunkt auf
der Schaltschrankplatte
Ponto de fixação da placa do armario

7

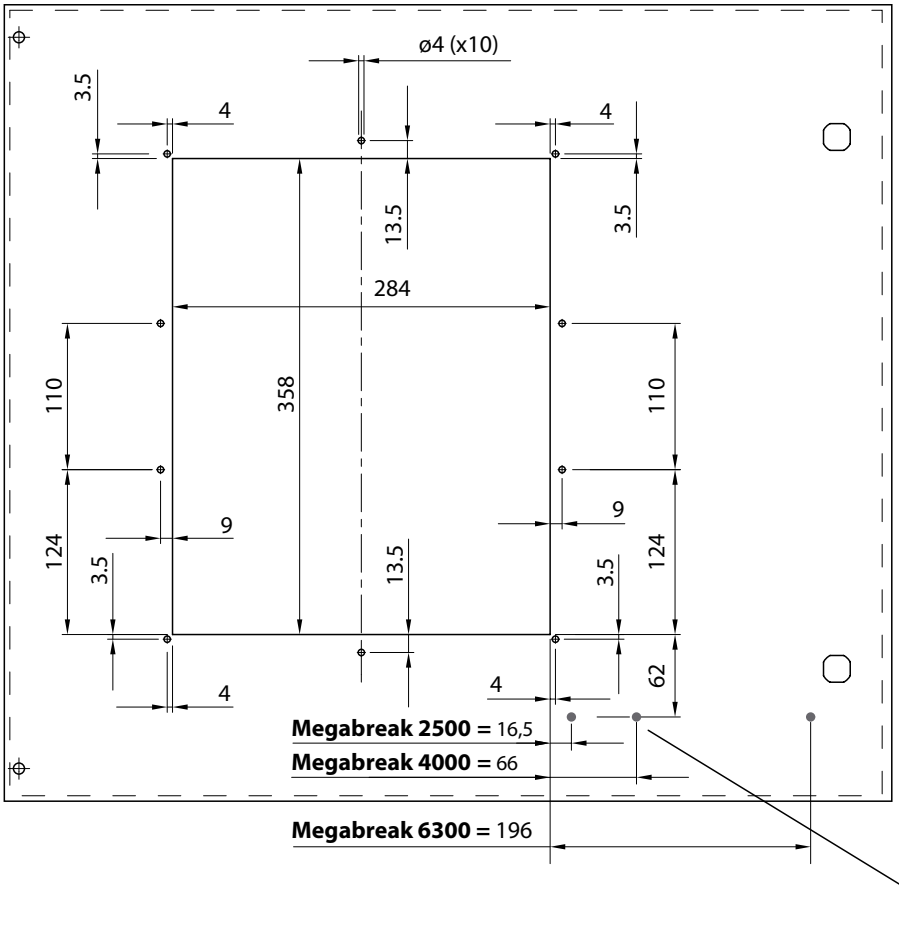

Operazione non necessaria se si dispone di un pannello frontale serie MAS
Pas nécessaire avec les plastrons MAS
Not necessary with MAS front panel
Non neceser con cubierta frontal MAS
Nicht notwendig mit der MAS Frontplatte
Não necessário com painel frontal MAS

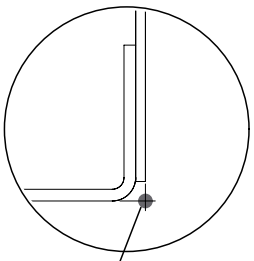

Angolo della cella
Angle de la base debrochable
Corner of the base
Ángulo de la celda
Hoek van de cel
Ângulo da cela

8

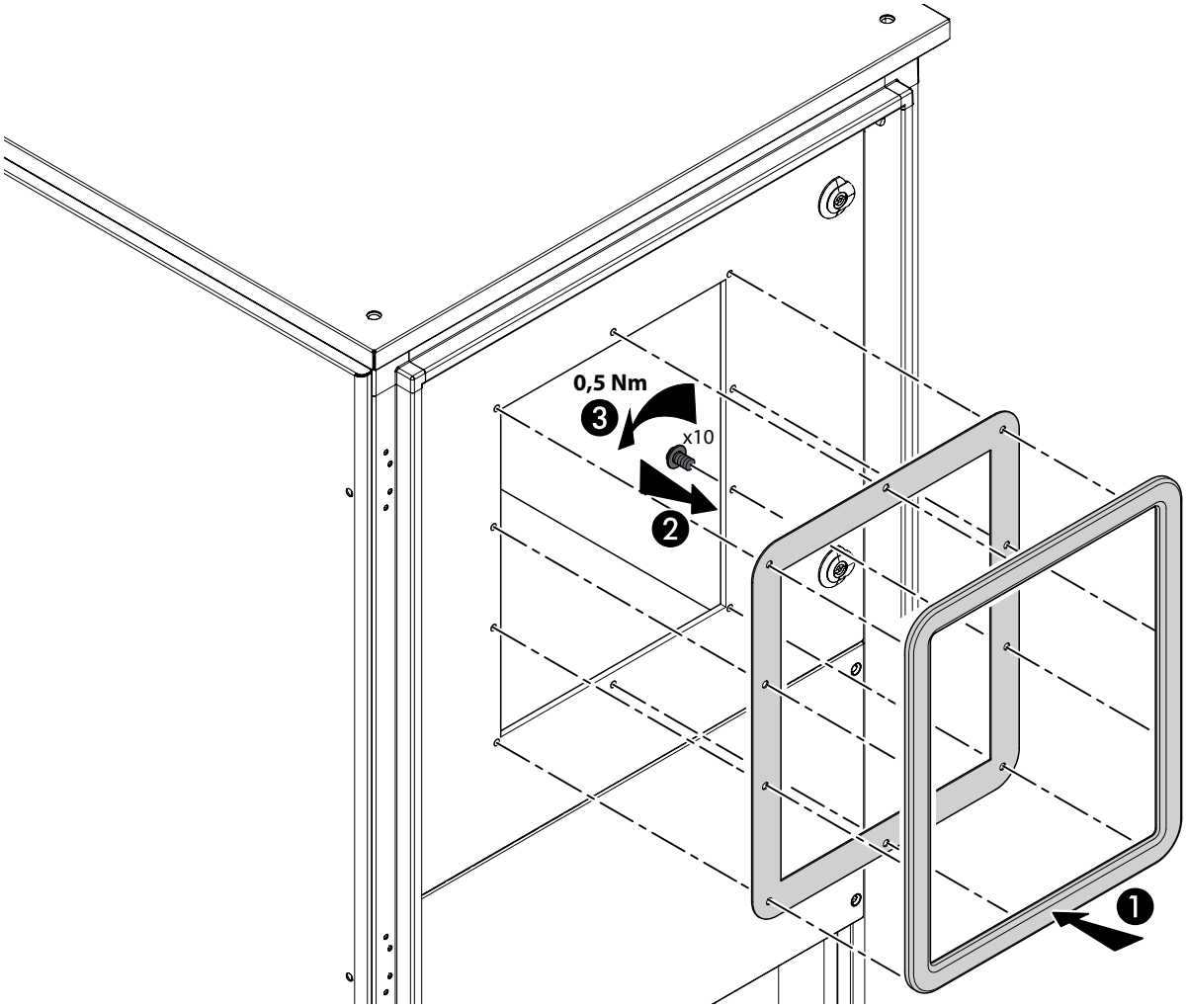

Megabreak 2500 - 3P

9a

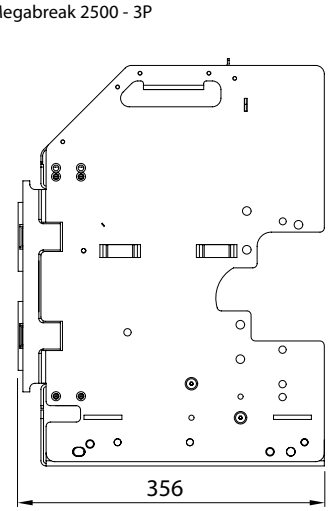

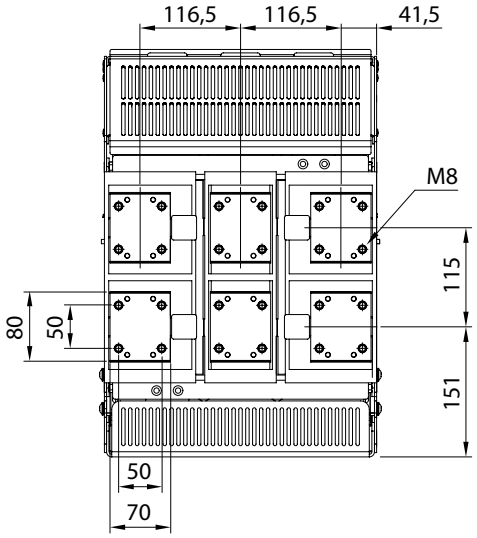

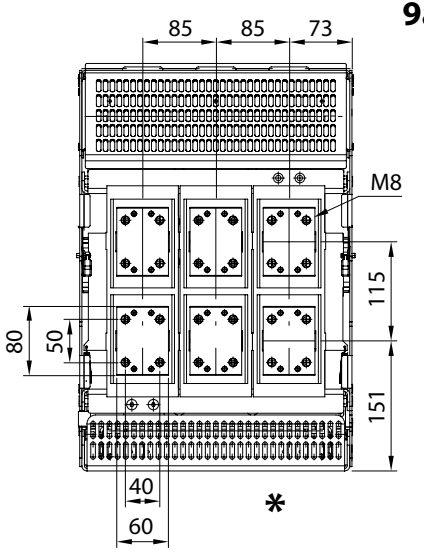

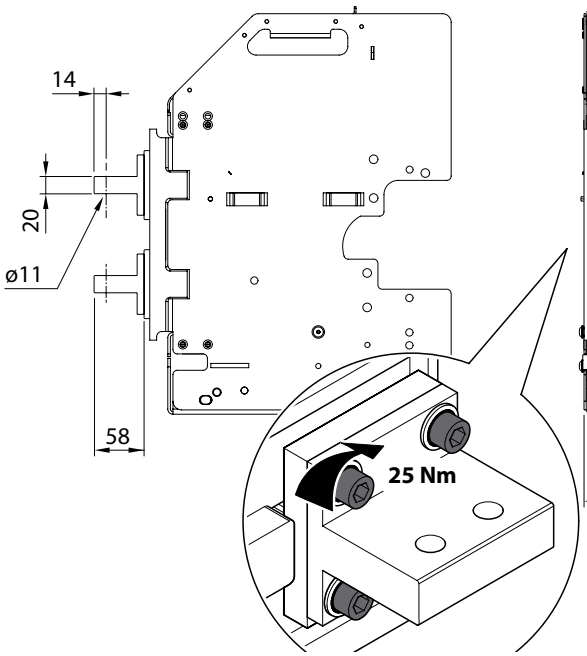

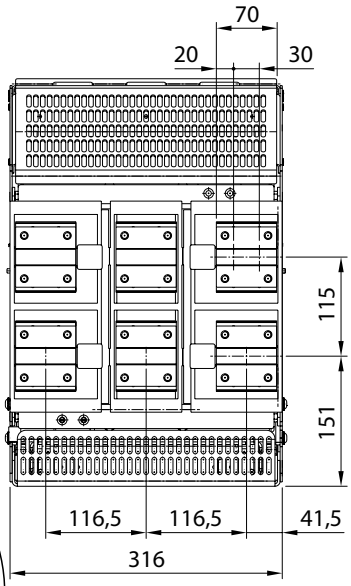

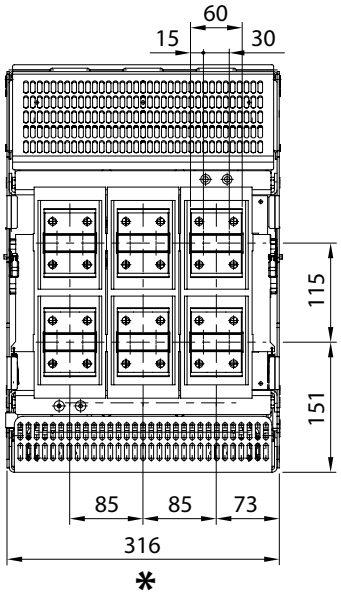

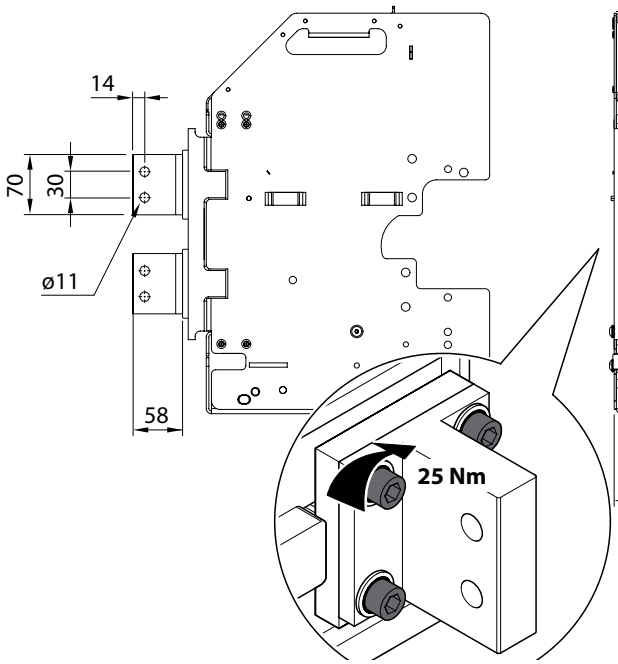

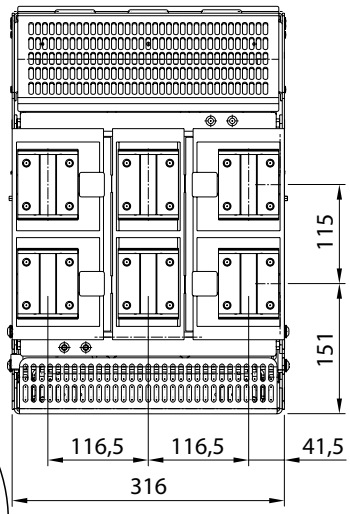

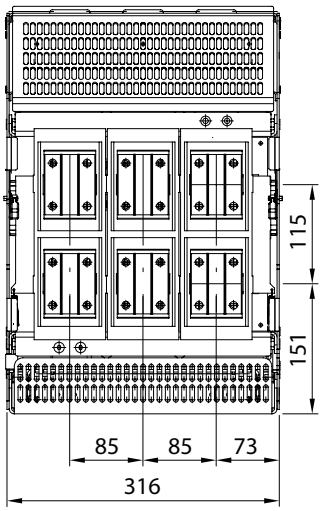

* Per versione 42kA - Pour 42kA version - For 42kA version -
Para versión 42kA - Voor versie 42kA - Para versão 42kA

9b

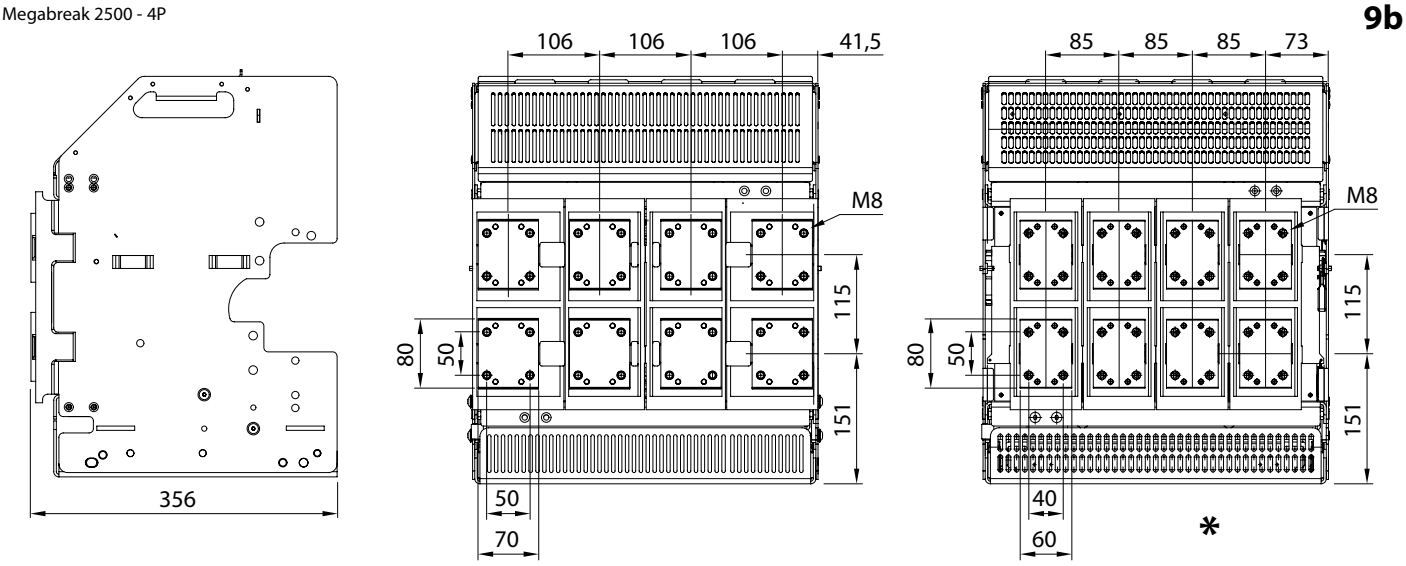

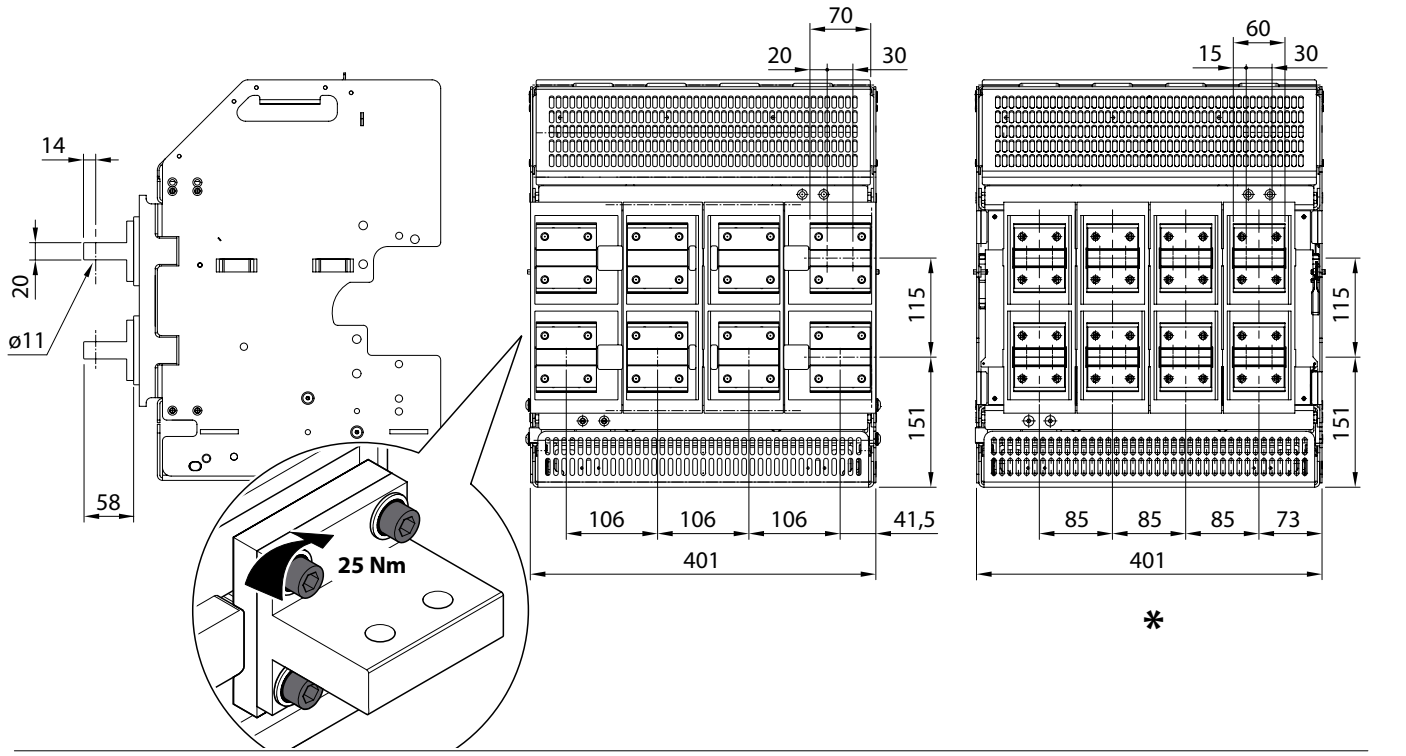

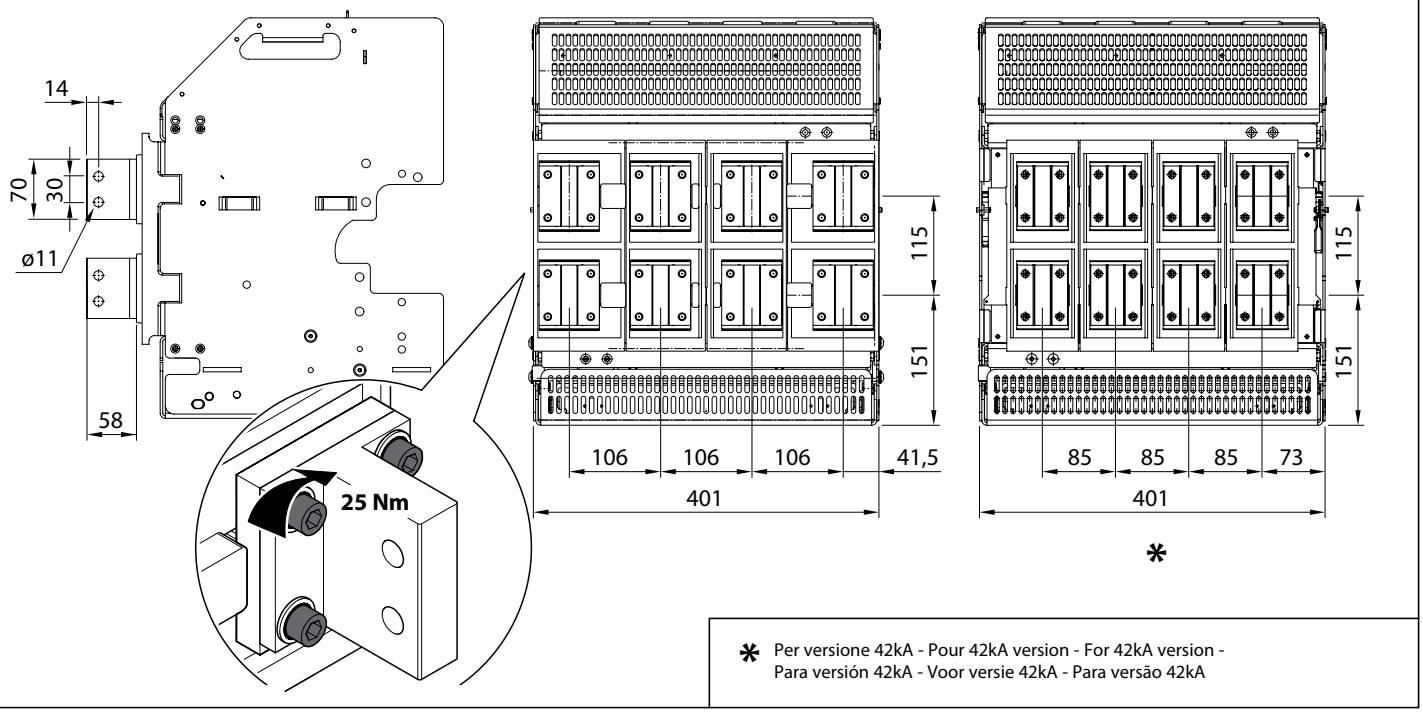

* Per versione 42kA - Pour 42kA version - For 42kA version -
Para versión 42kA - Voor versie 42kA - Para versão 42kA

9c

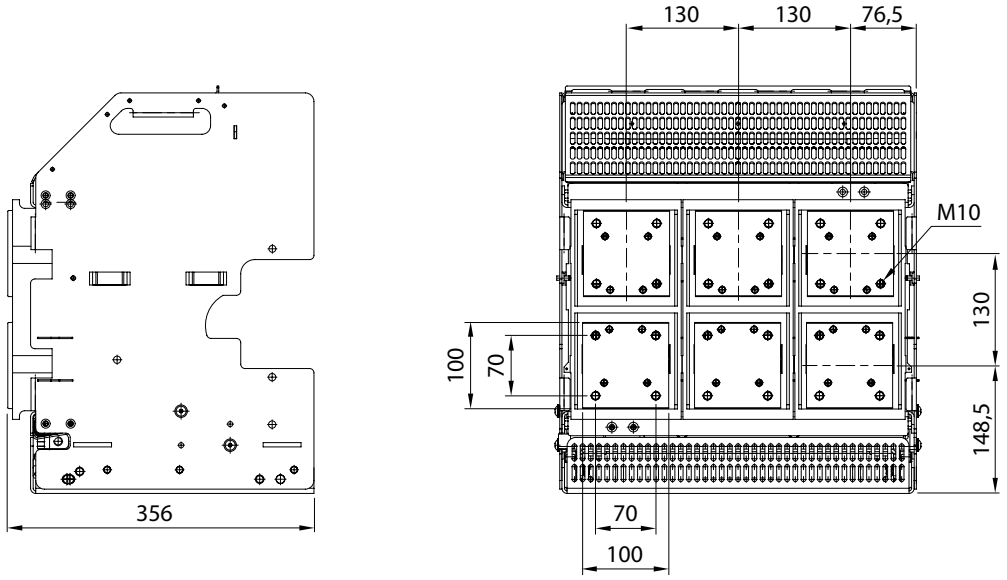
130
130
76,5
M10
130
100
70
148,5
356
70
100

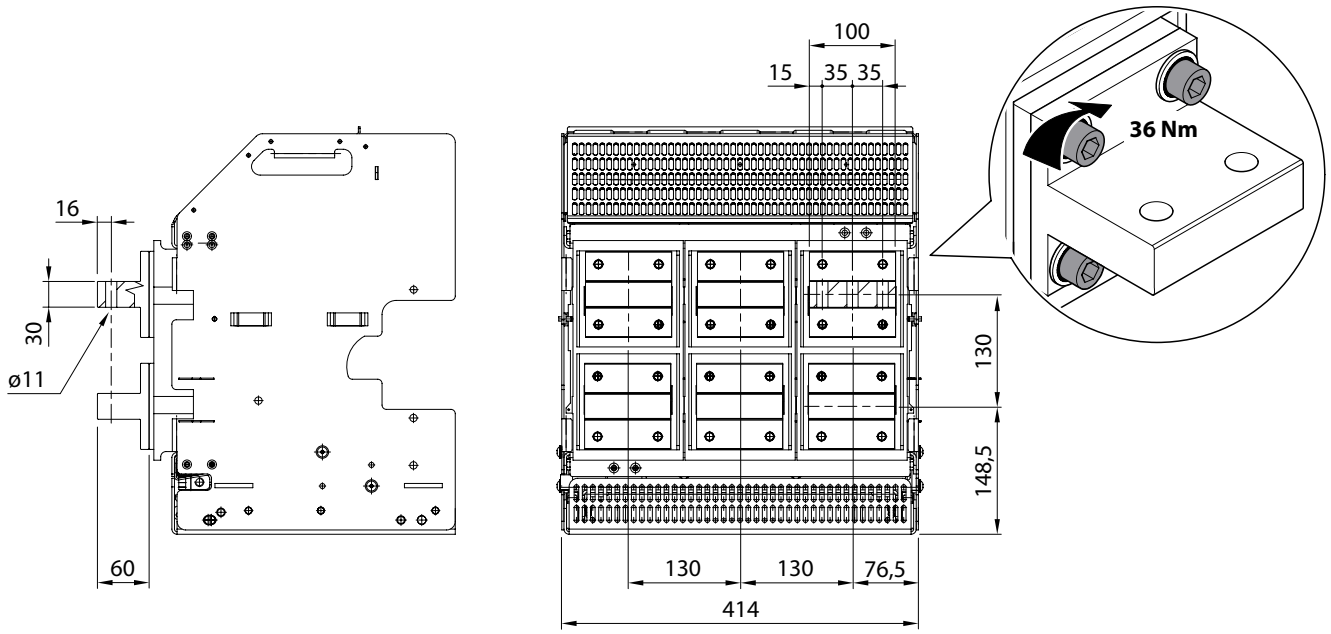
100
15
35
35
36 Nm
16
30
ø11
130
148,5
60
130
130
76,5
414

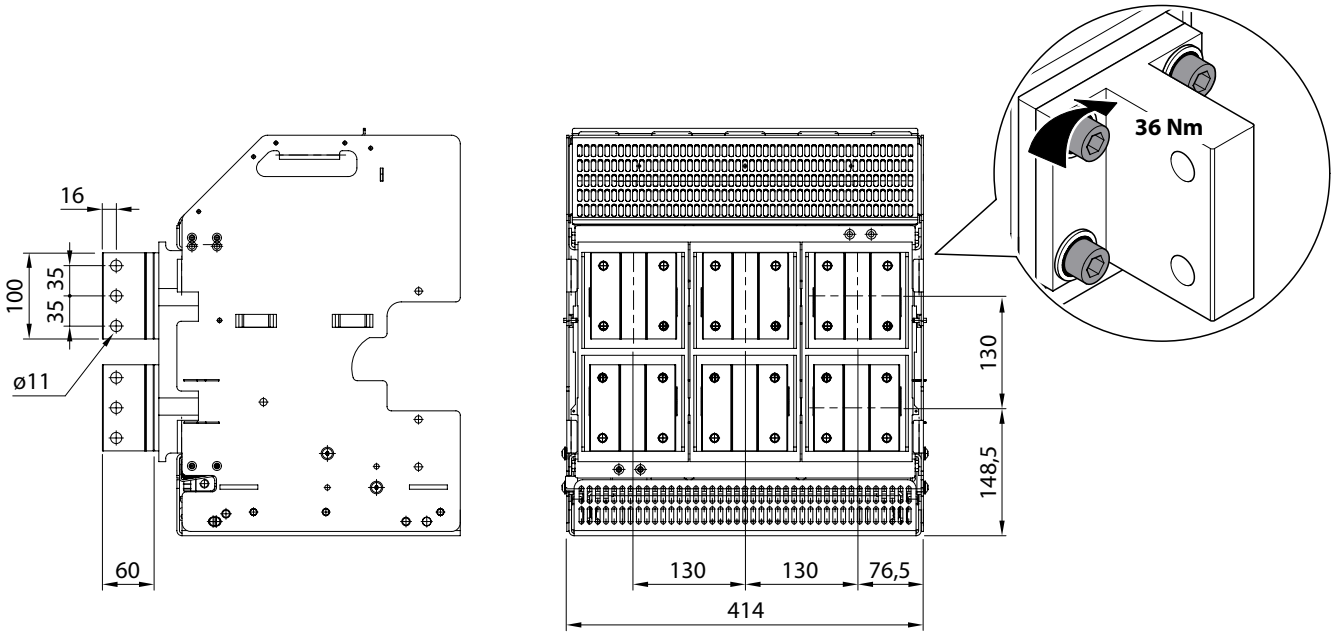
36 Nm
16
100
35
35
ø11
130
148,5
60
130
130
76,5
414

9d

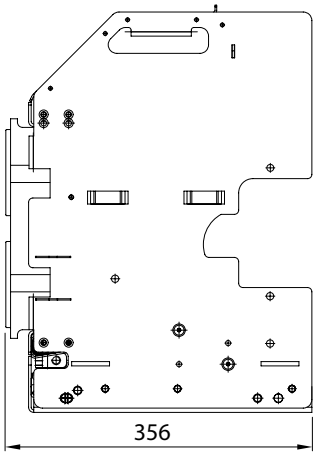
356

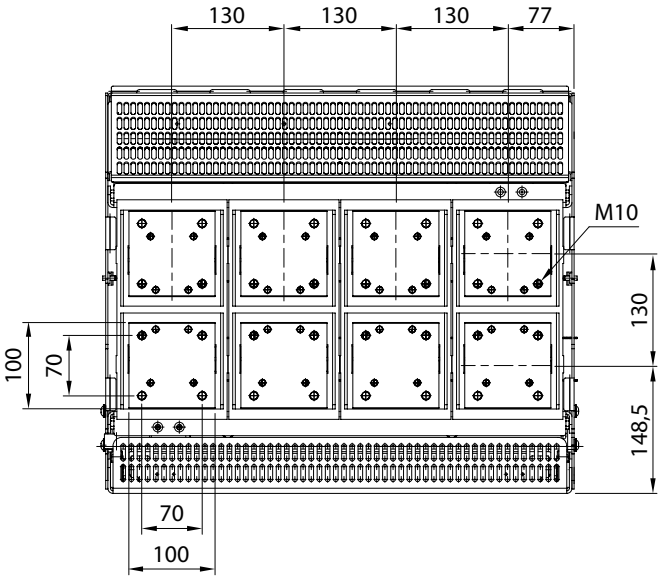
130
130
130
77
M10
130
148,5
100
70
70
100

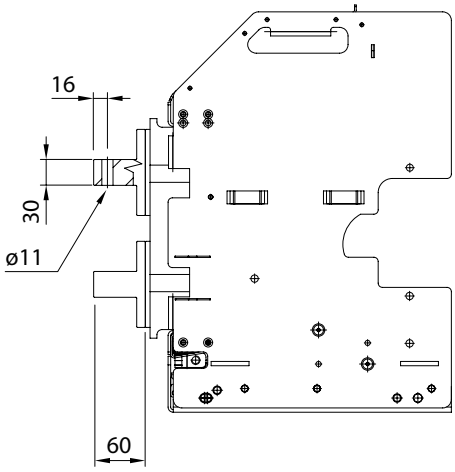
16
30
ø11
60

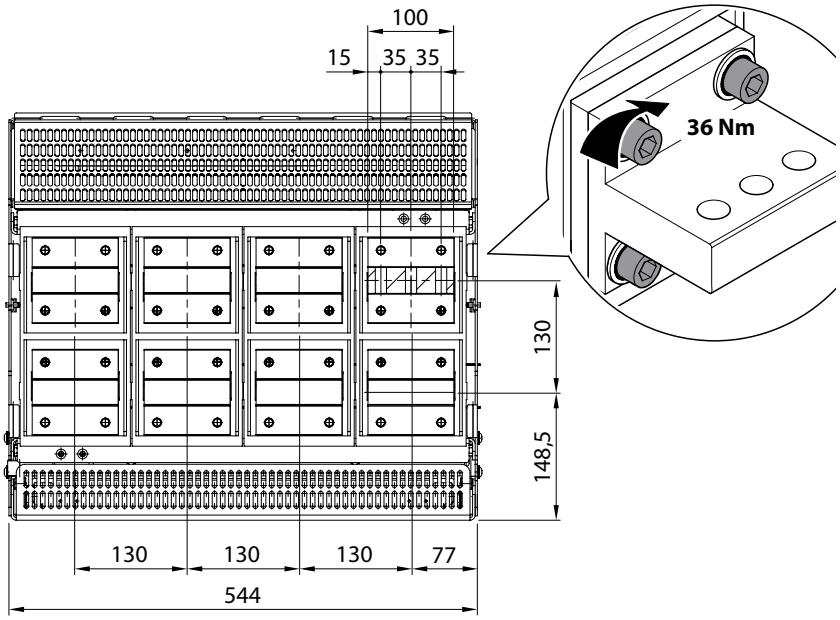
100
15
35
35
36 Nm
130
148,5
130
130
130
77
544

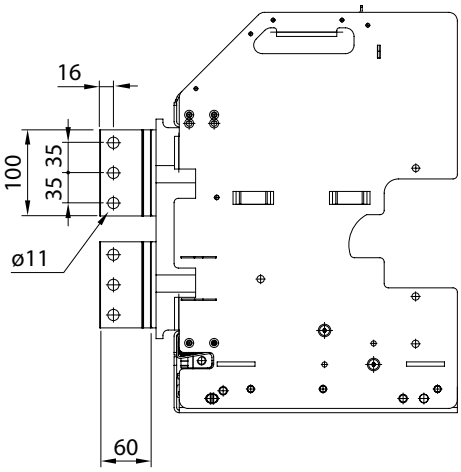
16
100
35
35
ø11
60

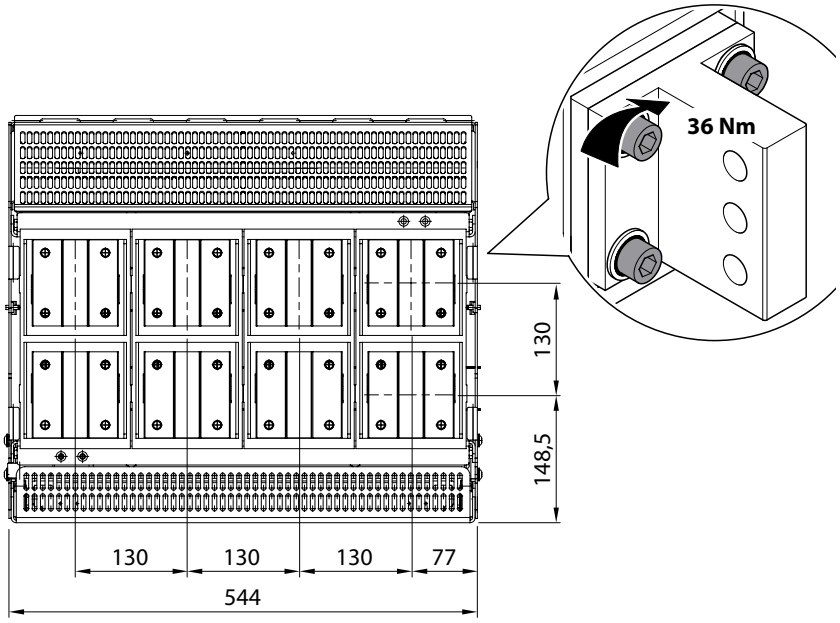
36 Nm
130
148,5
130
130
130
77
544

9e

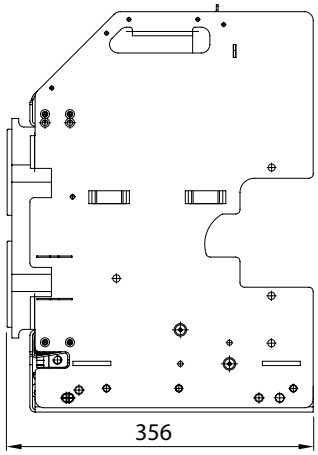
356

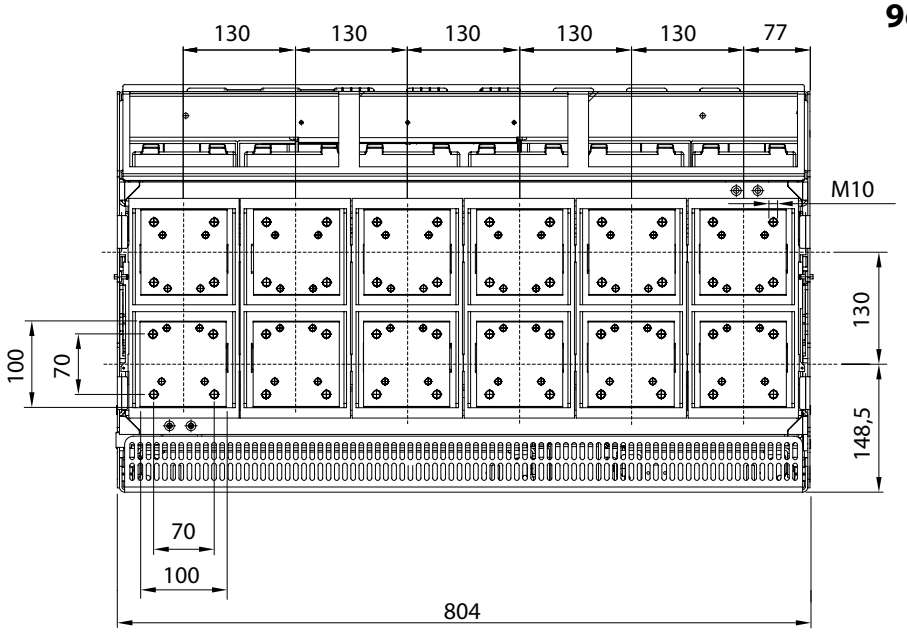
130
130
130
130
130
77
M10
130
148,5
100
70
70
100
804

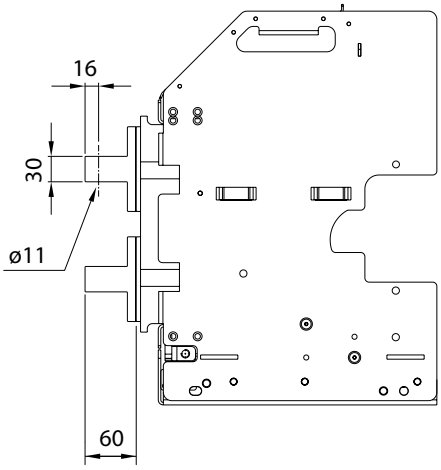
16
30
ø11
60

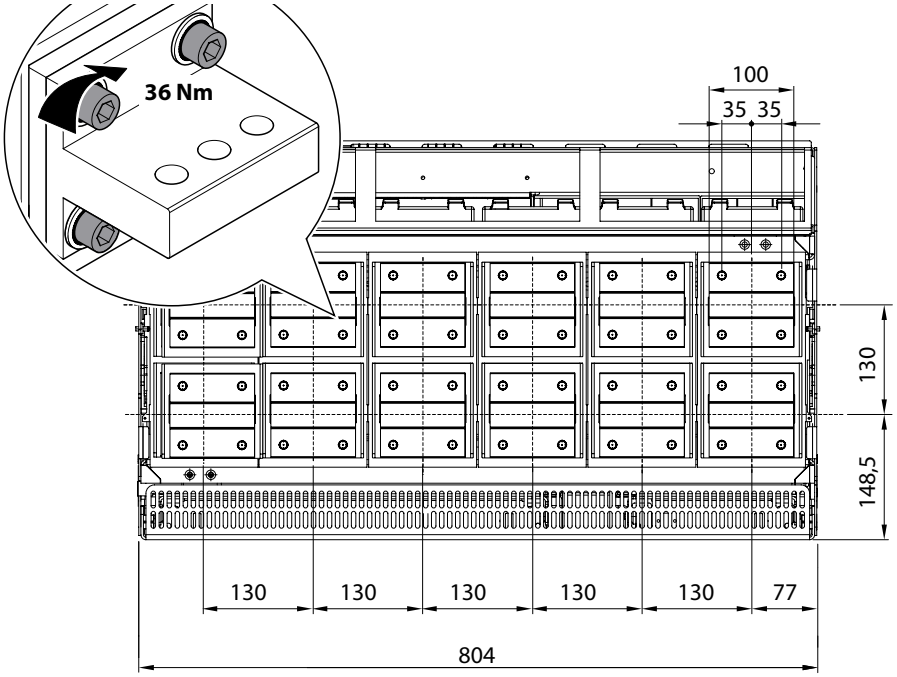
36 Nm
100
35 35
130
148,5
130
130
130
130
130
77
804

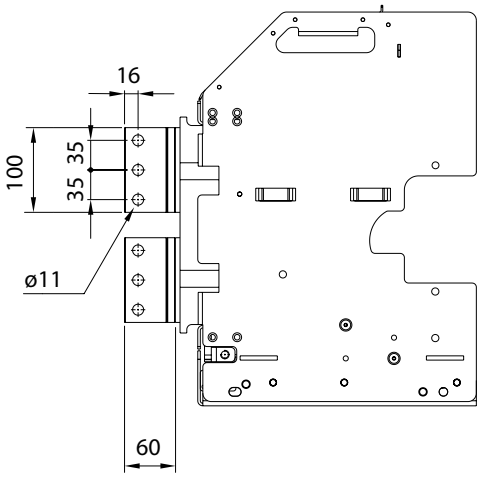
16
100
35
35
ø11
60

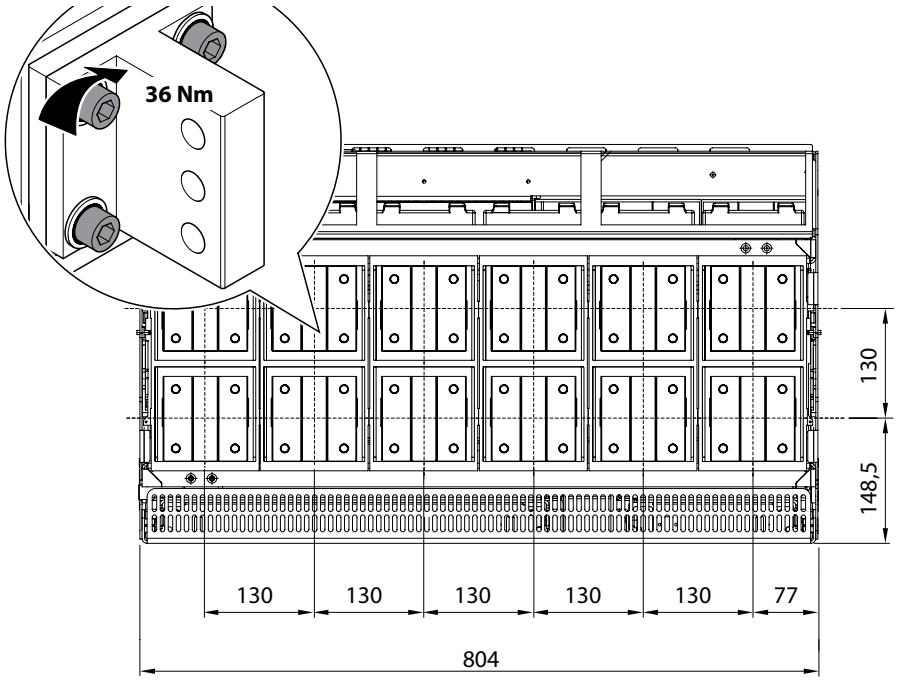
36 Nm
130
148,5
130
130
130
130
130
77
804

9f

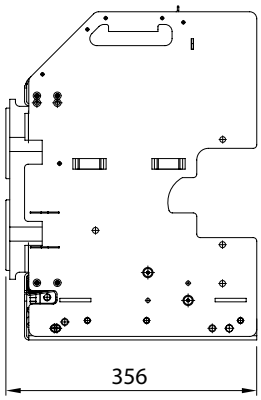
356

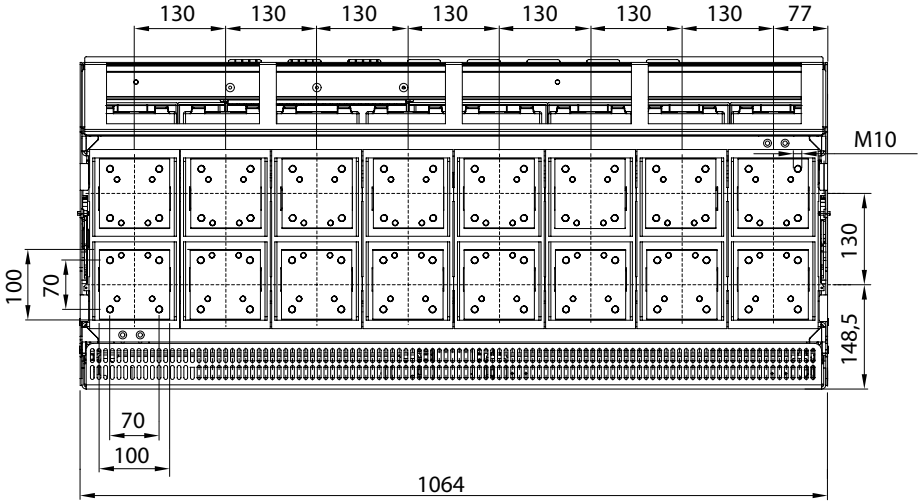
130
130
130
130
130
130
130
77
M10
130
148,5
100
70
70
100
1064

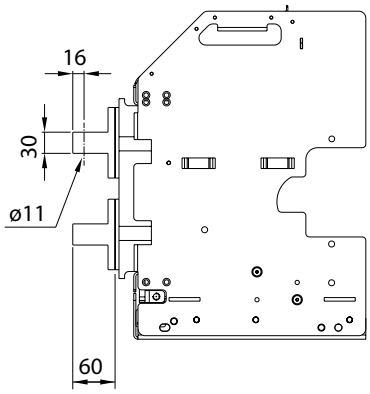
16
30
ø11
60

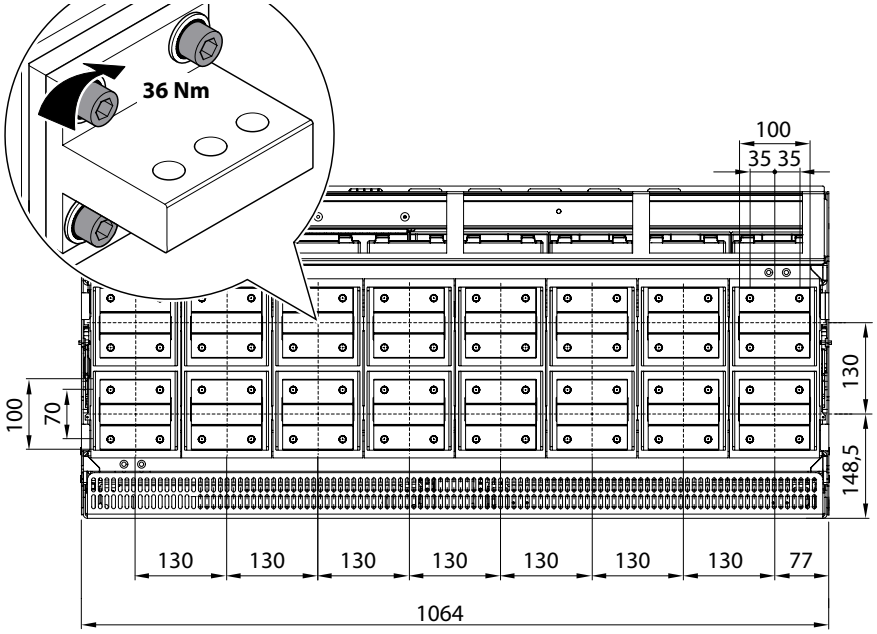
36 Nm
100
35 35
130
148,5
100
70
130
130
130
130
130
130
130
77
1064

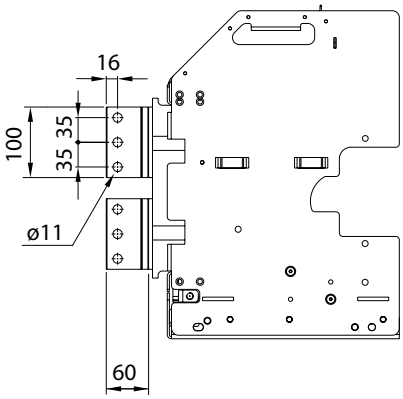
16
100
35 35
ø11
60

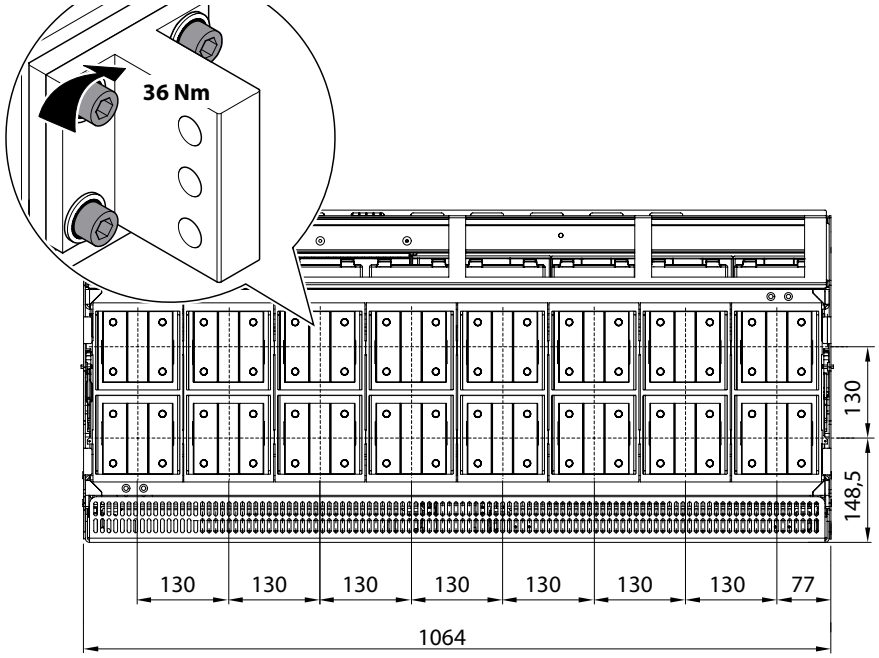
36 Nm
130
148,5
130
130
130
130
130
130
130
77
1064

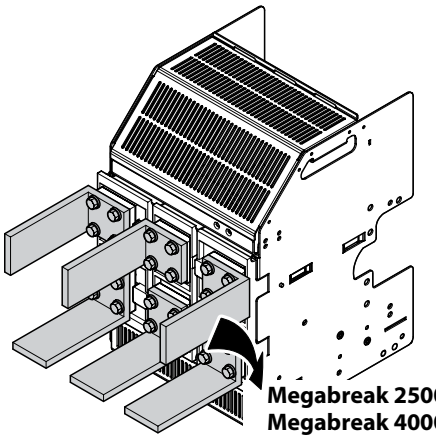

Megabreak 2500 = 25 Nm
Megabreak 4000 = 36 Nm
Megabreak 6300 = 36 Nm

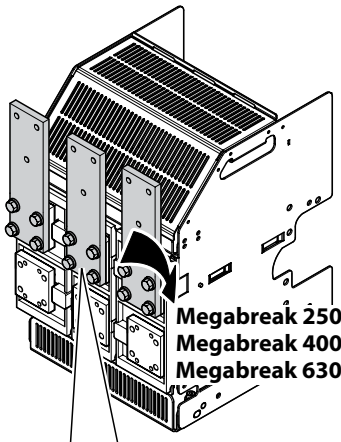

Megabreak 2500 = 25 Nm
Megabreak 4000 = 36 Nm
Megabreak 6300 = 36 Nm

Icc (kA)	≤ 42	≤ 50	≤ 65	≤ 100
"X" max (mm)	350	300	250	150

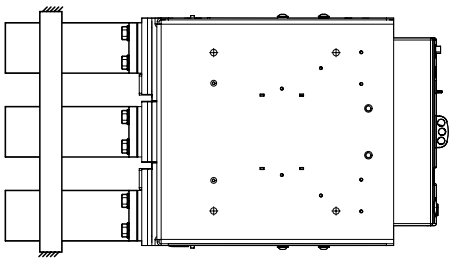

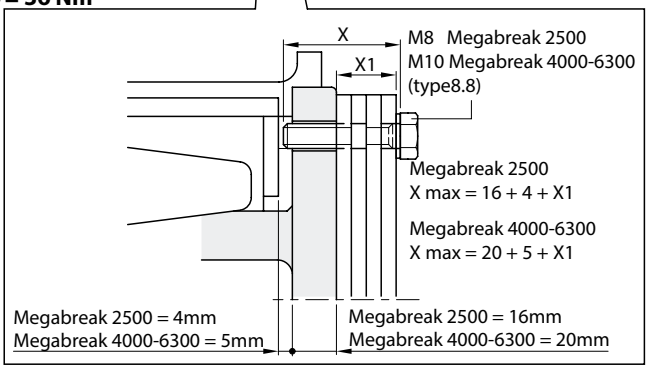

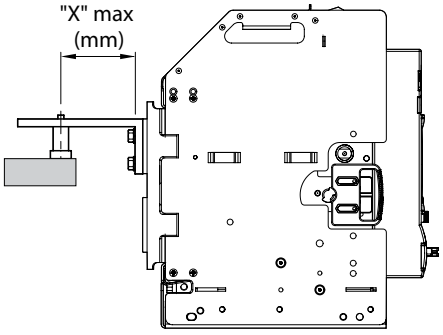

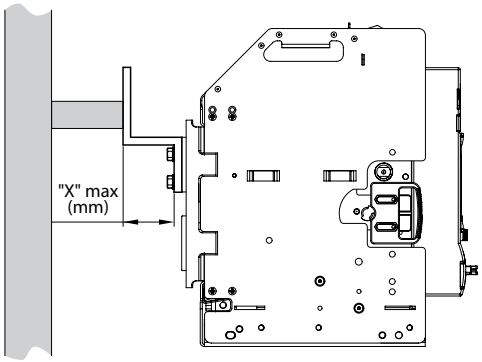

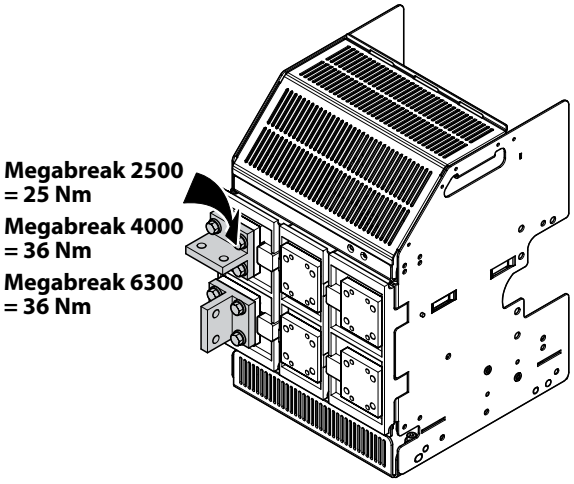

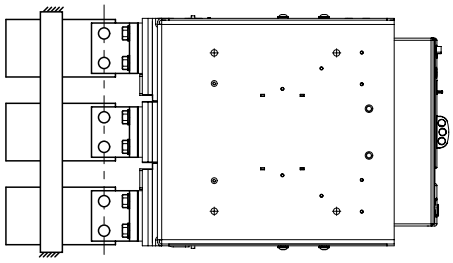

Icc (kA)	≤ 50	≤ 65	≤ 100
"X" max (mm)	300	250	150

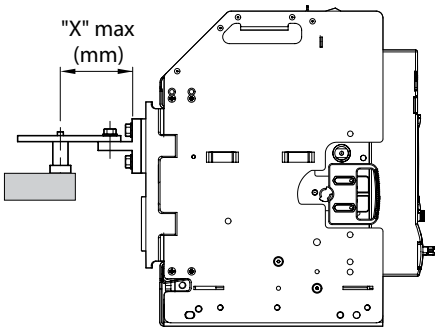

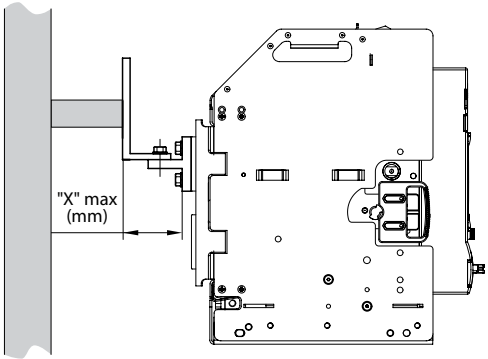

Megabreak 2500 - Megabreak 4000
Megabreak 6300

11

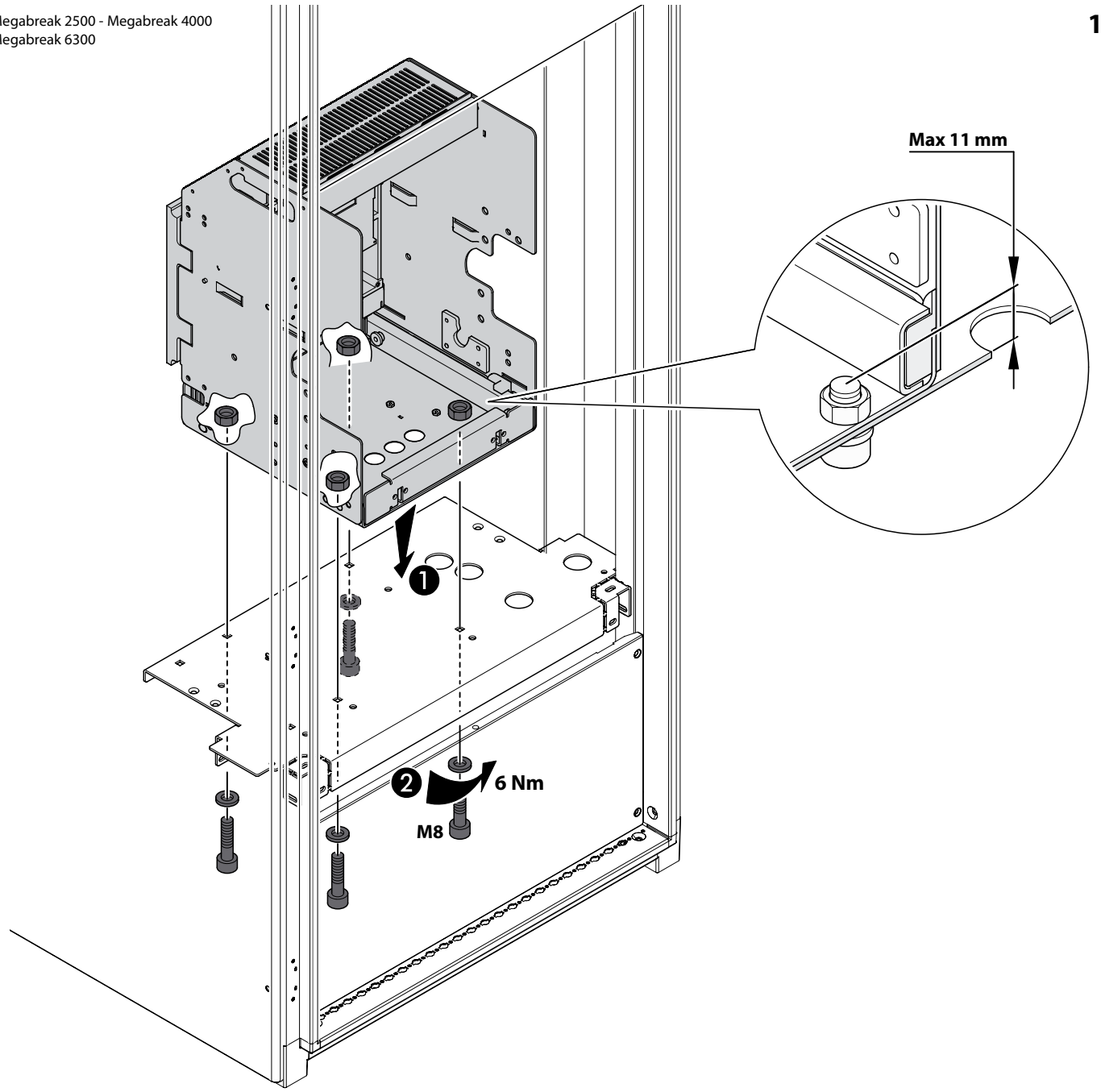

Megabreak 2500 - Megabreak 4000
Megabreak 6300

12

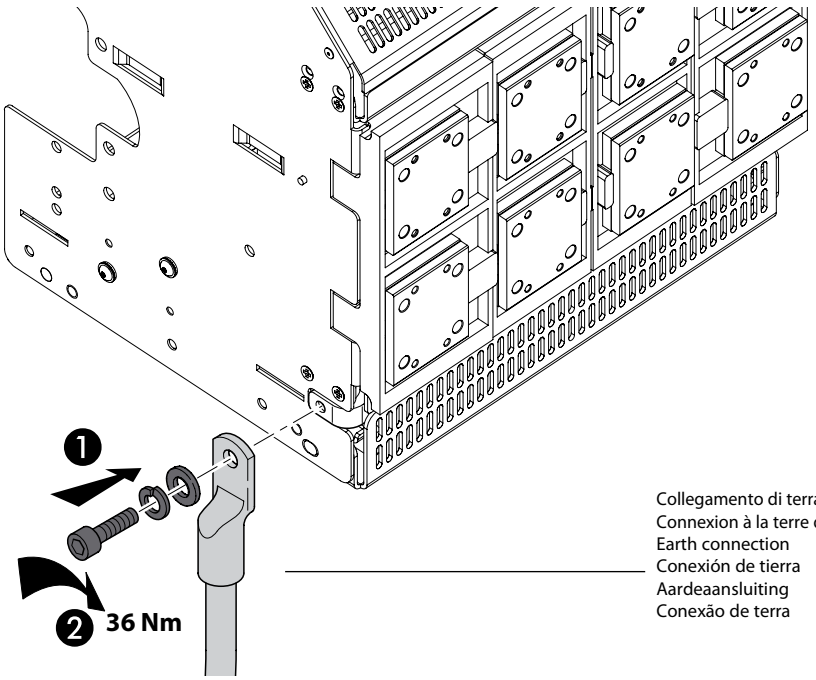

Collegamento di terra
Connexion à la terre de l'armoire
Earth connection
Conexión de tierra
Aardeaansluiting
Conexão de terra

Kit di trasformazione per esecuzione estraibile
Kit pour version débrochable
Transformation kit for drawout version
Kit de transformación para ejecución extraíble
Kit van transformatie voor uitneembare uitvoering
Kit de transformação para execução extraível

Megabreak 2500 42kA 3P	M803P1
Megabreak 2500 42kA 4P	M804P1
Megabreak 2500 3P	M803P1
Megabreak 2500 4P	M804P1

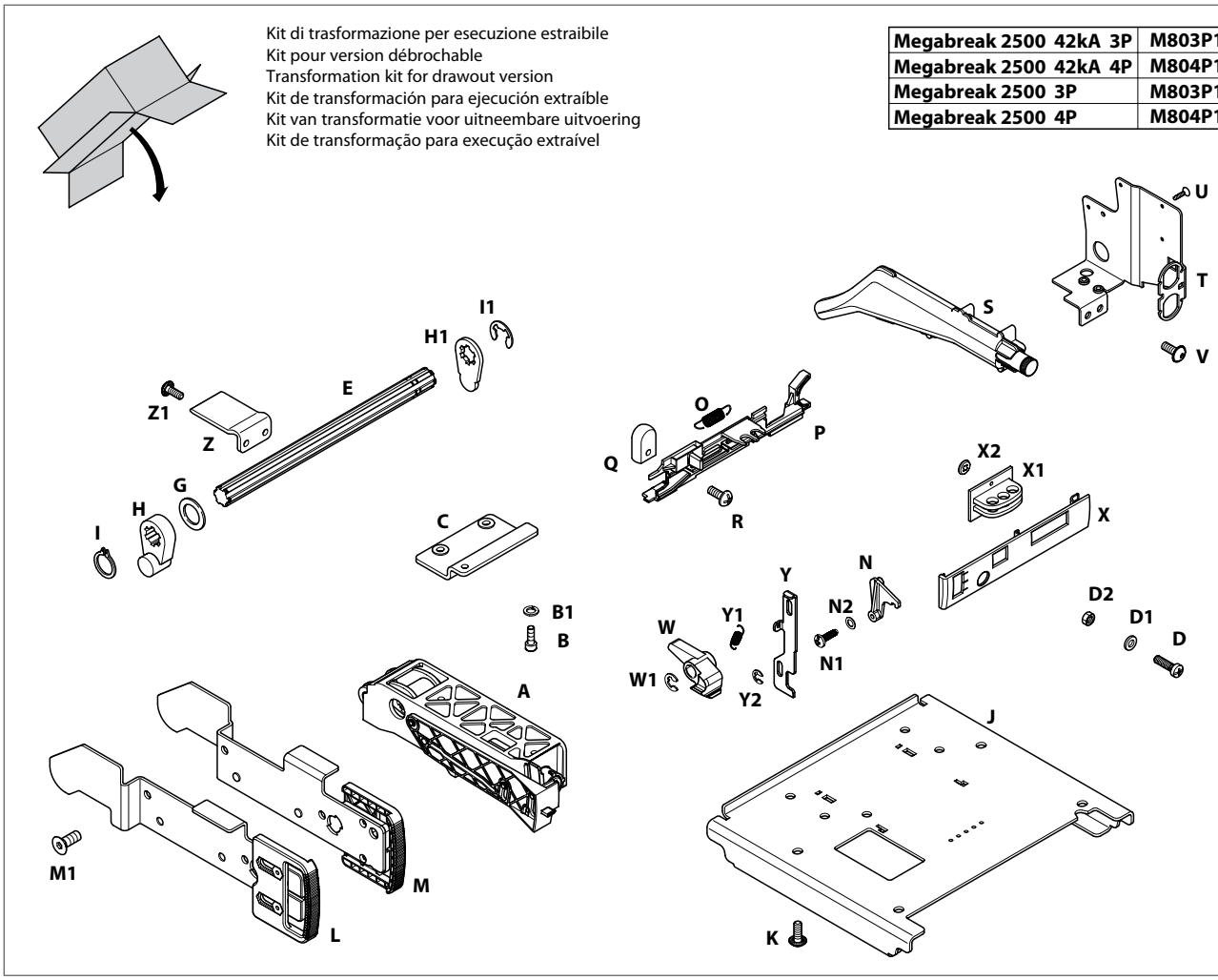

A	1
B	5
B1	5
C	1
D	3
D1	3
D2	3
E	1
G	4
H	2
H1	1
I	2
I1	2
J	1
K	4
L	1
M	1
M1	4
N	1
N1	1
N2	1
O	1
P	1
Q	1
R	1
S	1
T	1
U	4
V	2
W	1
W1	1
X	1
X1	1
X2	2
Y	1
Y1	1
Y2	2
Z	1
Z1	2

Kit di trasformazione per esecuzione estraibile
Kit pour version débrochable
Transformation kit for drawout version
Kit de transformación para ejecución extraíble
Kit van transformatie voor uitneembare uitvoering
Kit de transformação para execução extraível

Megabreak 4000 3P	M803P2
Megabreak 4000 4P	M804P2

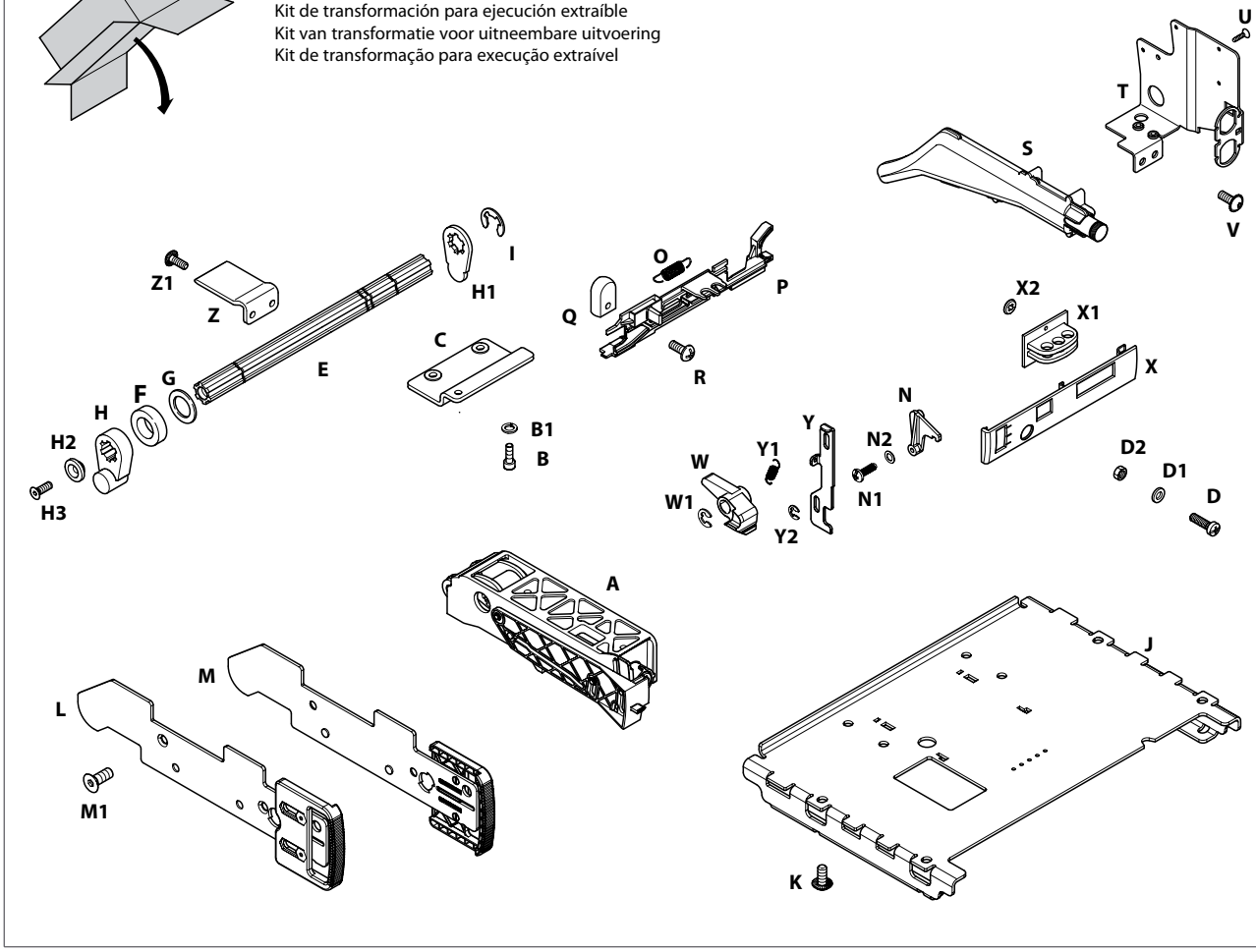

A	1
B	5
B1	5
C	1
D	3
D1	3
D2	3
E	1
F	2
G	4
H	2
H1	1
H2	2
H3	2
I	4
J	1
K	4
L	1
M	1
M1	4
N	1
N1	1
N2	1
O	1
P	1
Q	1
R	1
S	1
T	1
U	4
V	2
W	1
W1	1
X	1
X1	1
X2	2
Y	1
Y1	1
Y2	2
Z	1
Z1	2

Kit di trasformazione per esecuzione estraibile
Kit pour version débrochable
Transformation kit for drawout version
Kit de transformación para ejecución extraíble
Kit van transformatie voor uitneembare uitvoering
Kit de transformação para execução extraível

Megabreak 6300 3P	M803B3
Megabreak 6300 4P	M804B3

P	1
Q	1
R	1
S	1
T	1
U	4
V	2
W	1
W1	1
X	1
X1	1
X2	2
Y	1
Y1	1
Y2	2
Z	1
Z1	2

A	1
B	5
B1	5
C	1
D	3
D1	3
D2	3
E	1
F	2
G	6
H	2
H1	1
H2	2
H3	2
I	4
J	1
J1	1
K	8
L	1
M	1
M1	4
N	1
N1	1
N2	1
O	1

Megabreak 2500

1

NO

NO

Megabreak 2500

2

discharged

Megabreak 2500 - Megabreak 4000 - Megabreak 6300

MT809PS
Opzionale
Option
Optional
Opcional
Optional
Opcional

Megabreak 4000 - Megabreak 6300

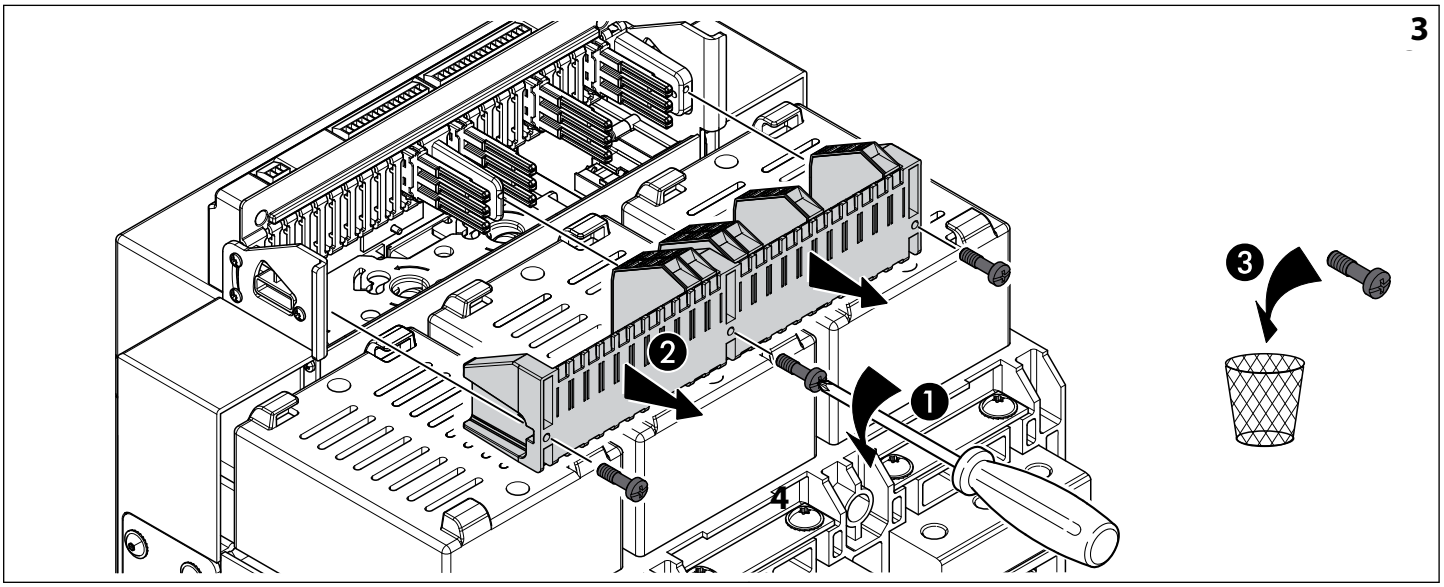
3
4

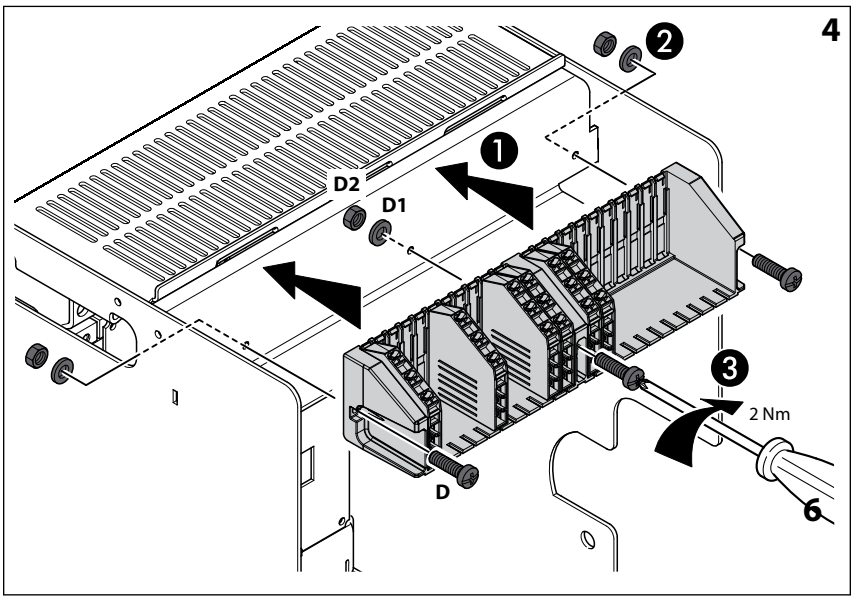
4
D2
D1
D
2 Nm
6

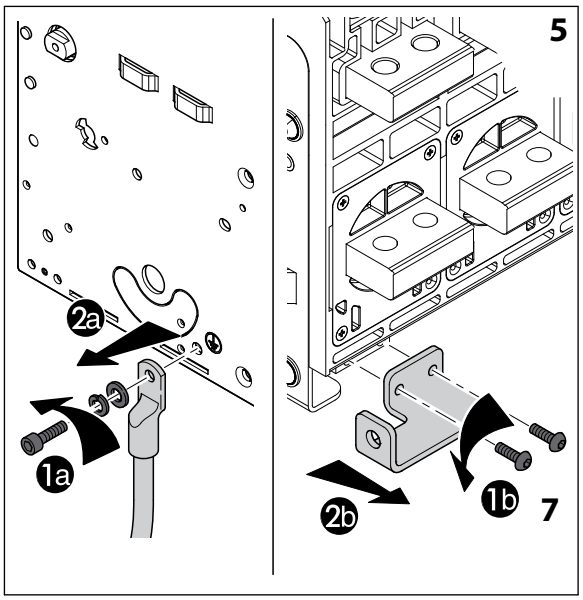
5
2a
1a
2b
1b
7

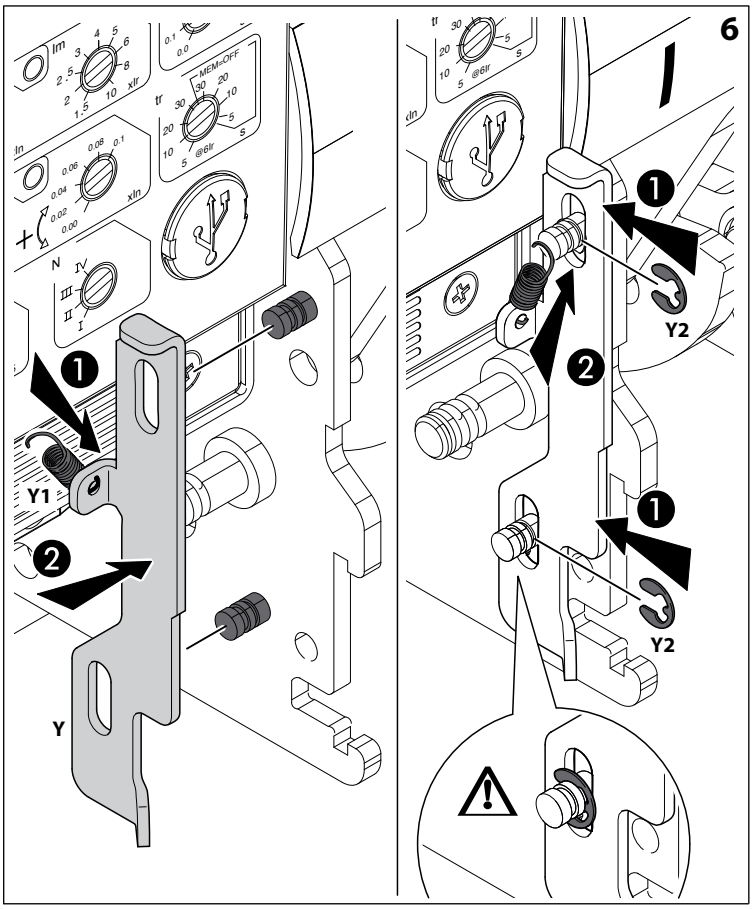
6
Y1
Y
Y2
Y2

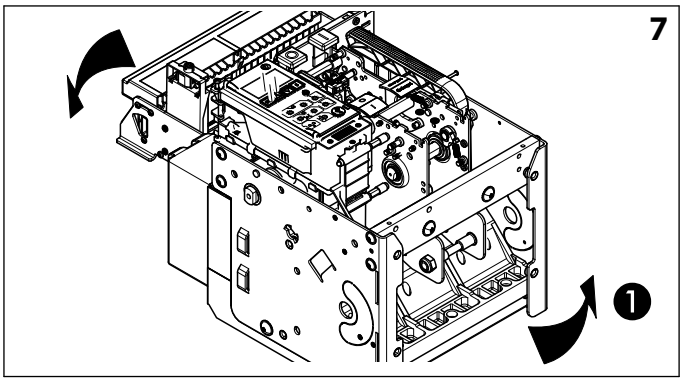
7

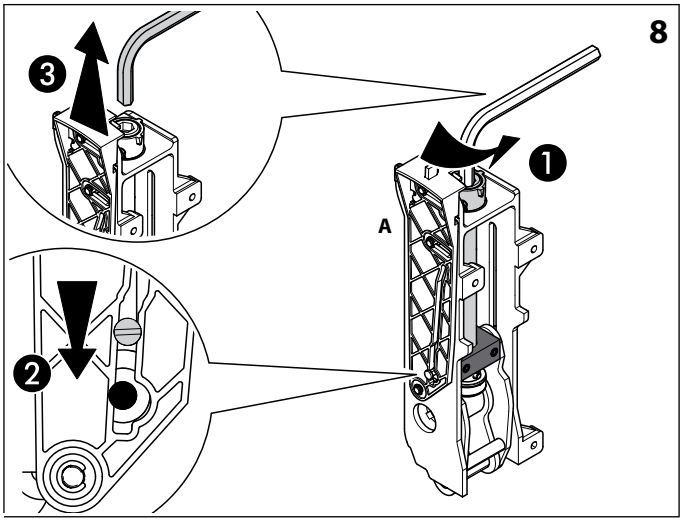
8
A

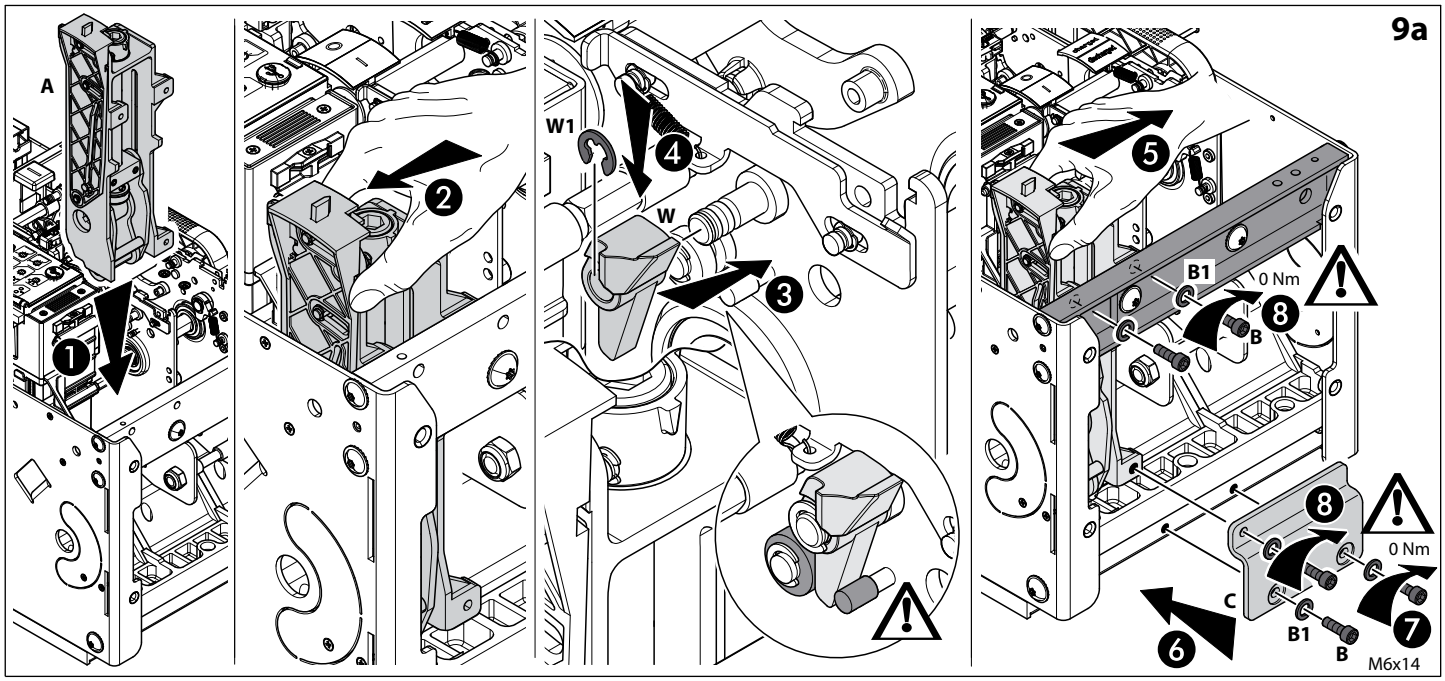
9a
A
W1
W
B1
B
0 Nm
C
M6x14

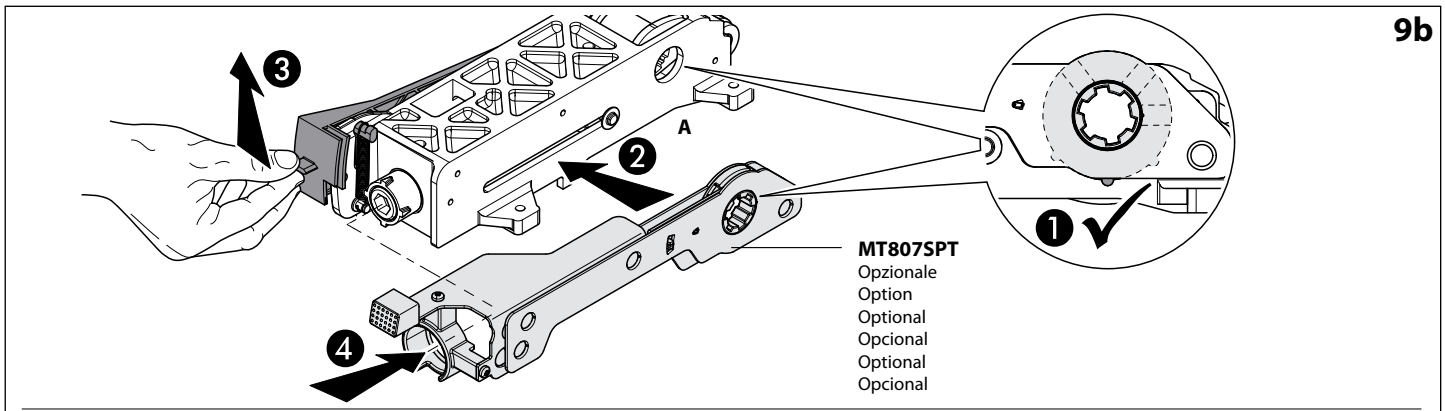
9b
A
MT807SPT
Opzionale
Option
Optional
Opcional
Optional
Opcional

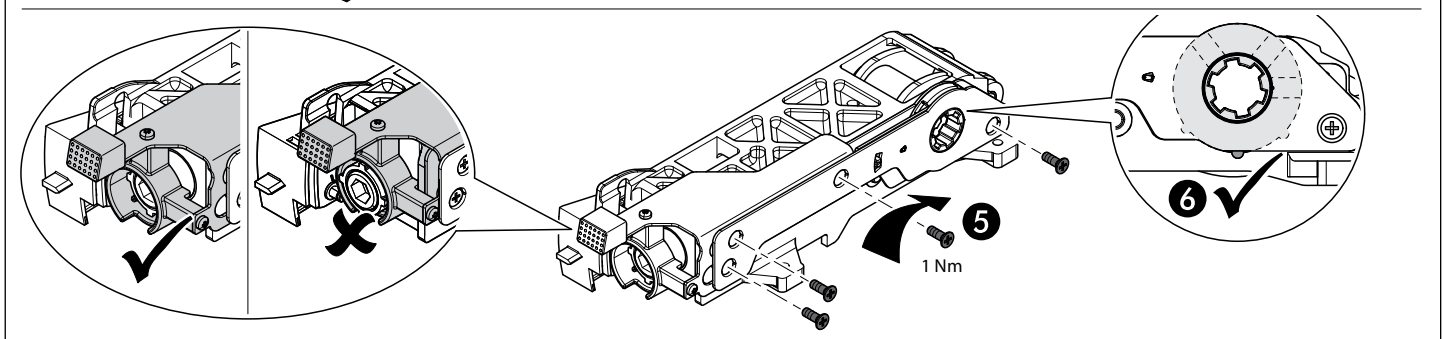
1 Nm

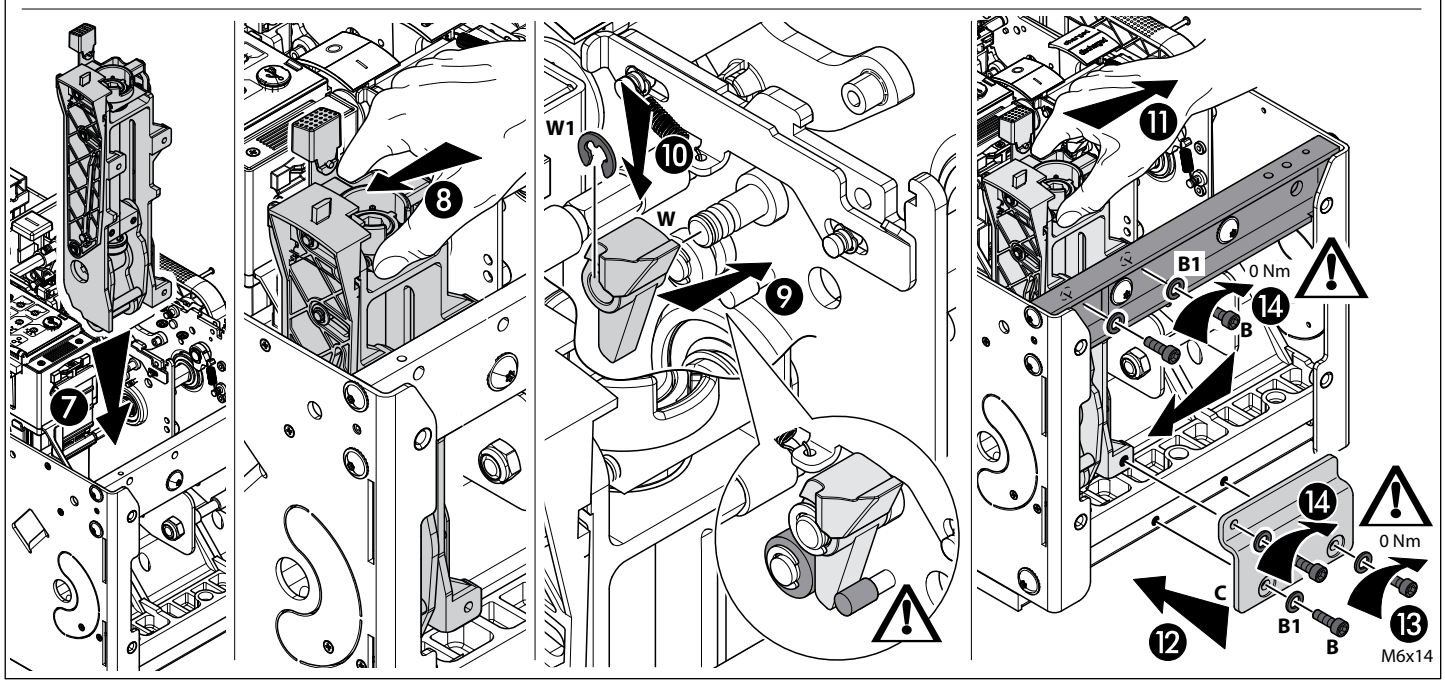
W1
W
B1
B
0 Nm
C
M6x14

Megabreak 2500

10a

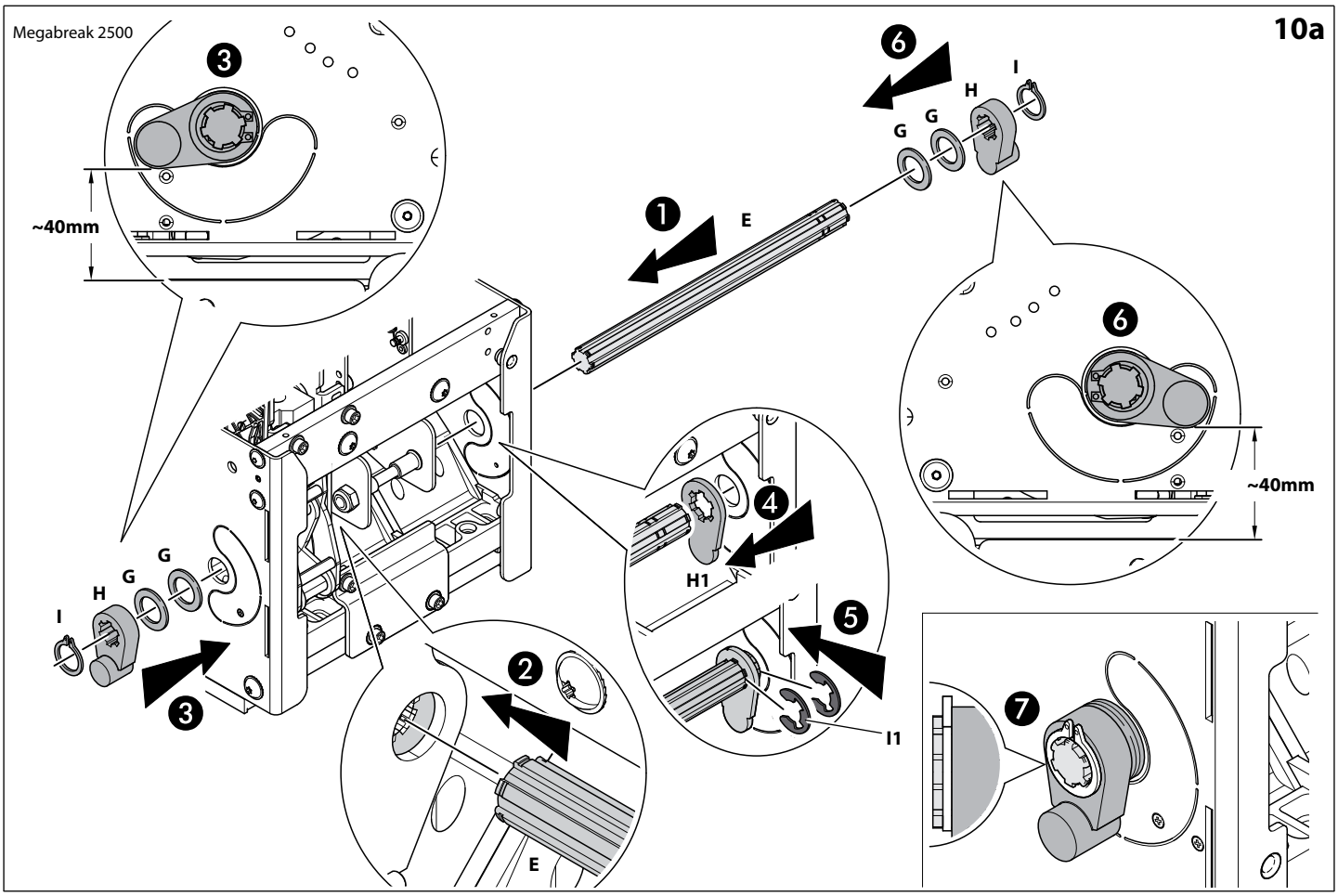

Megabreak 4000

10b

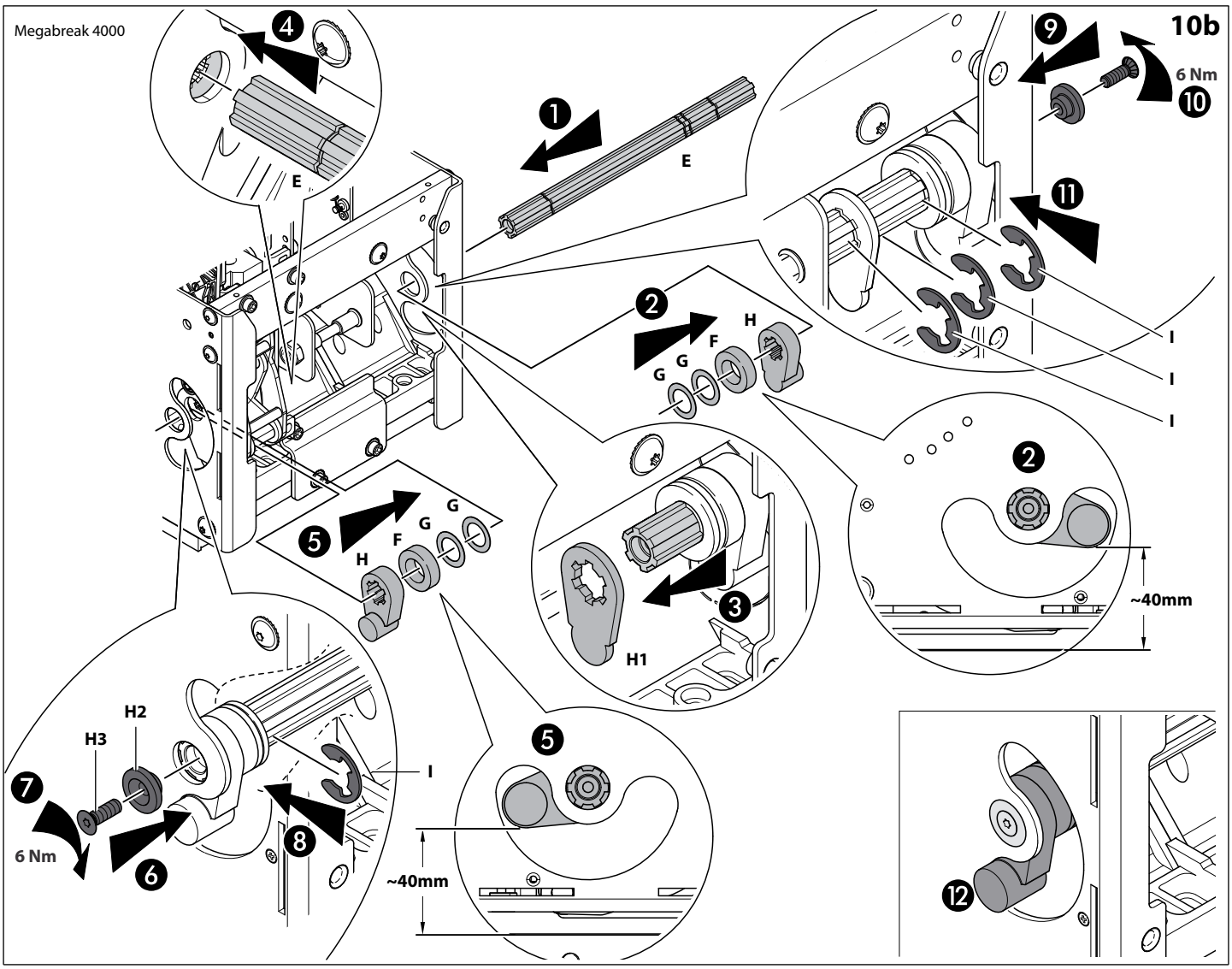

10c

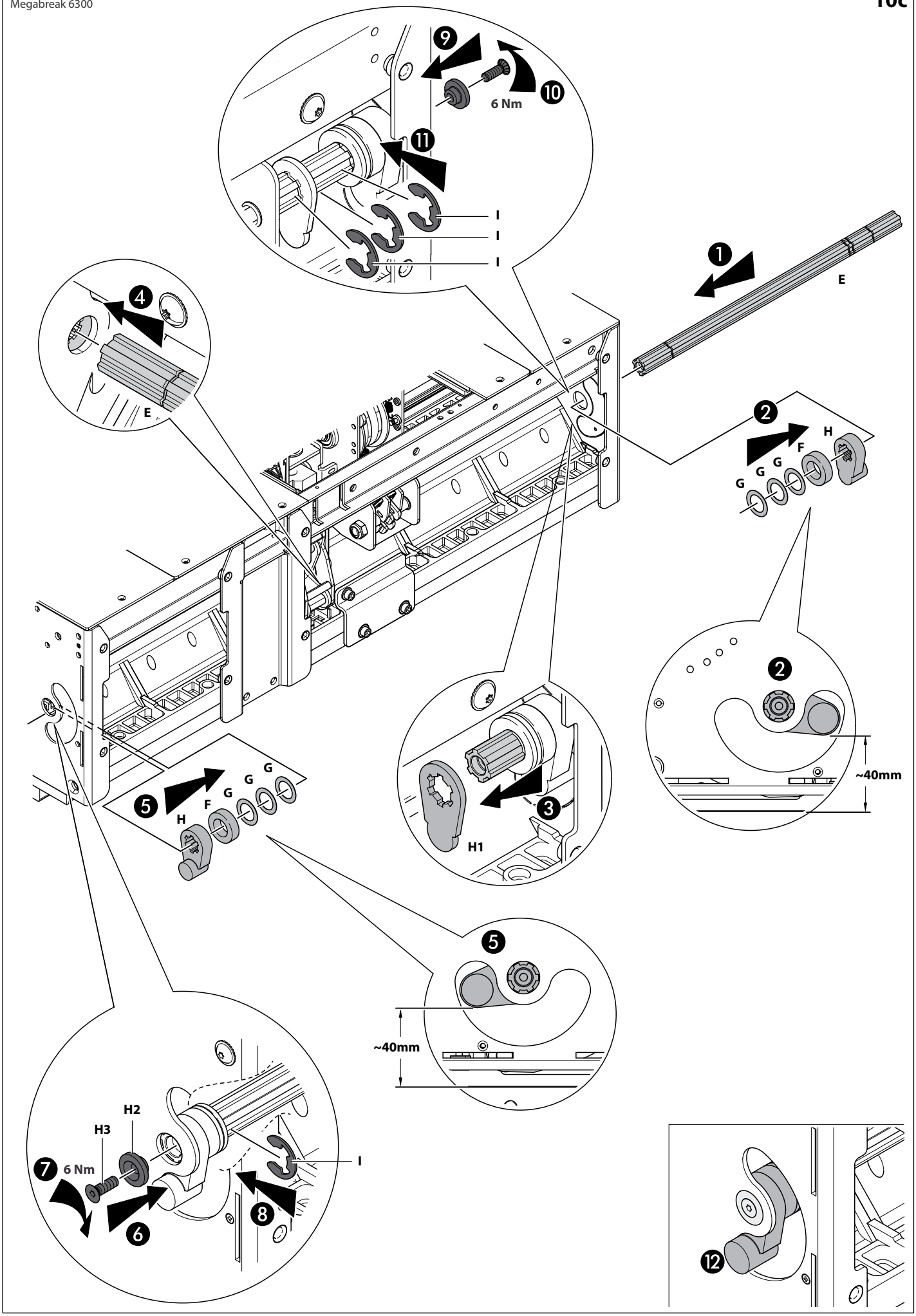
9
10
6 Nm
11
I
I
I
1
E
4
E
2
H
F
G
G
G
2
~40mm
5
G
G
G
F
H
3
H1
5
~40mm
H2
H3
7
6 Nm
6
8
I
12

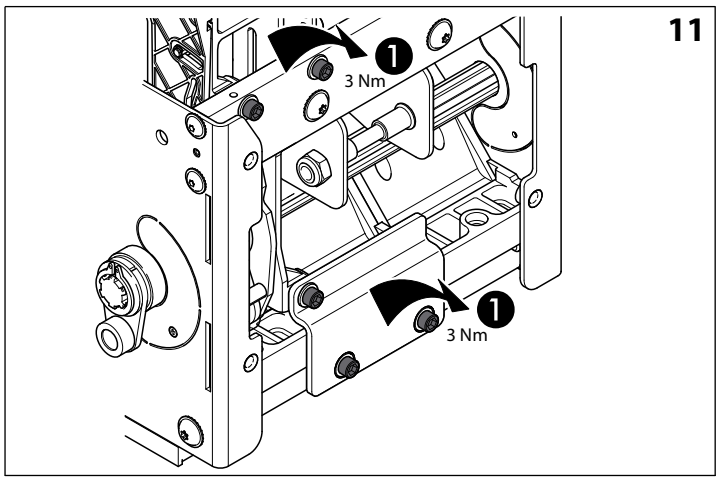
11
1
3 Nm
1
3 Nm

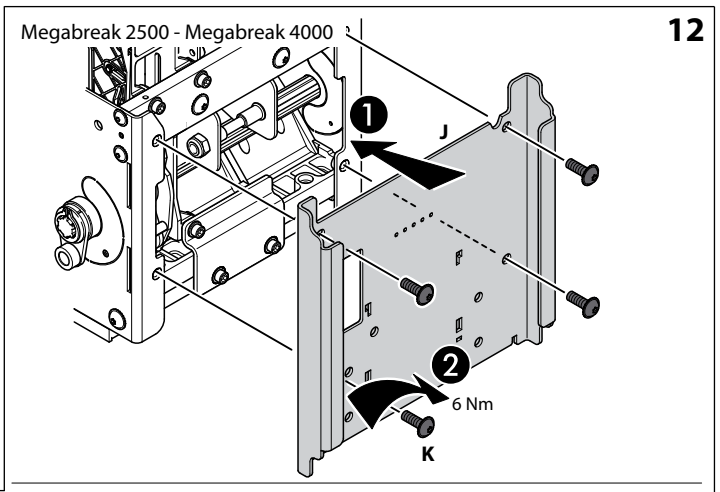
Megabreak 2500 - Megabreak 4000
12
1
J
2
6 Nm
K

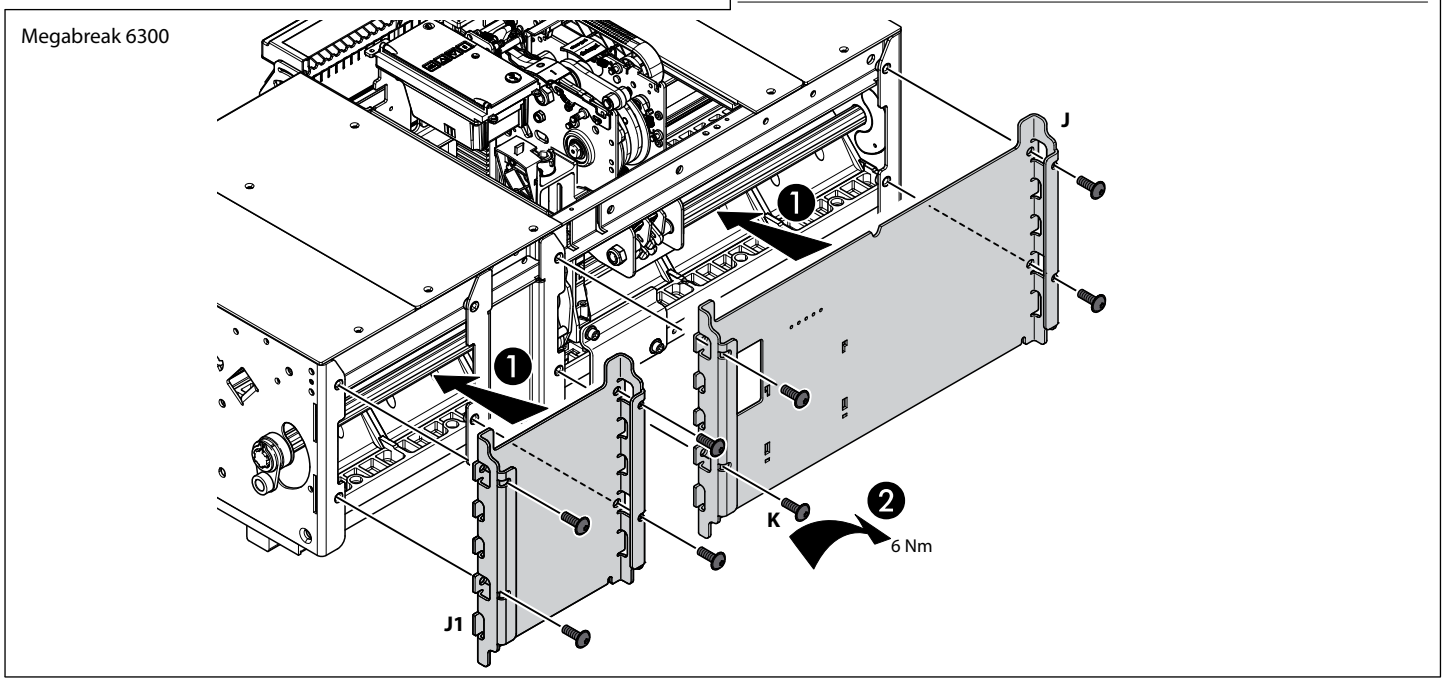
Megabreak 6300
J
1
1
K
2
6 Nm
J1

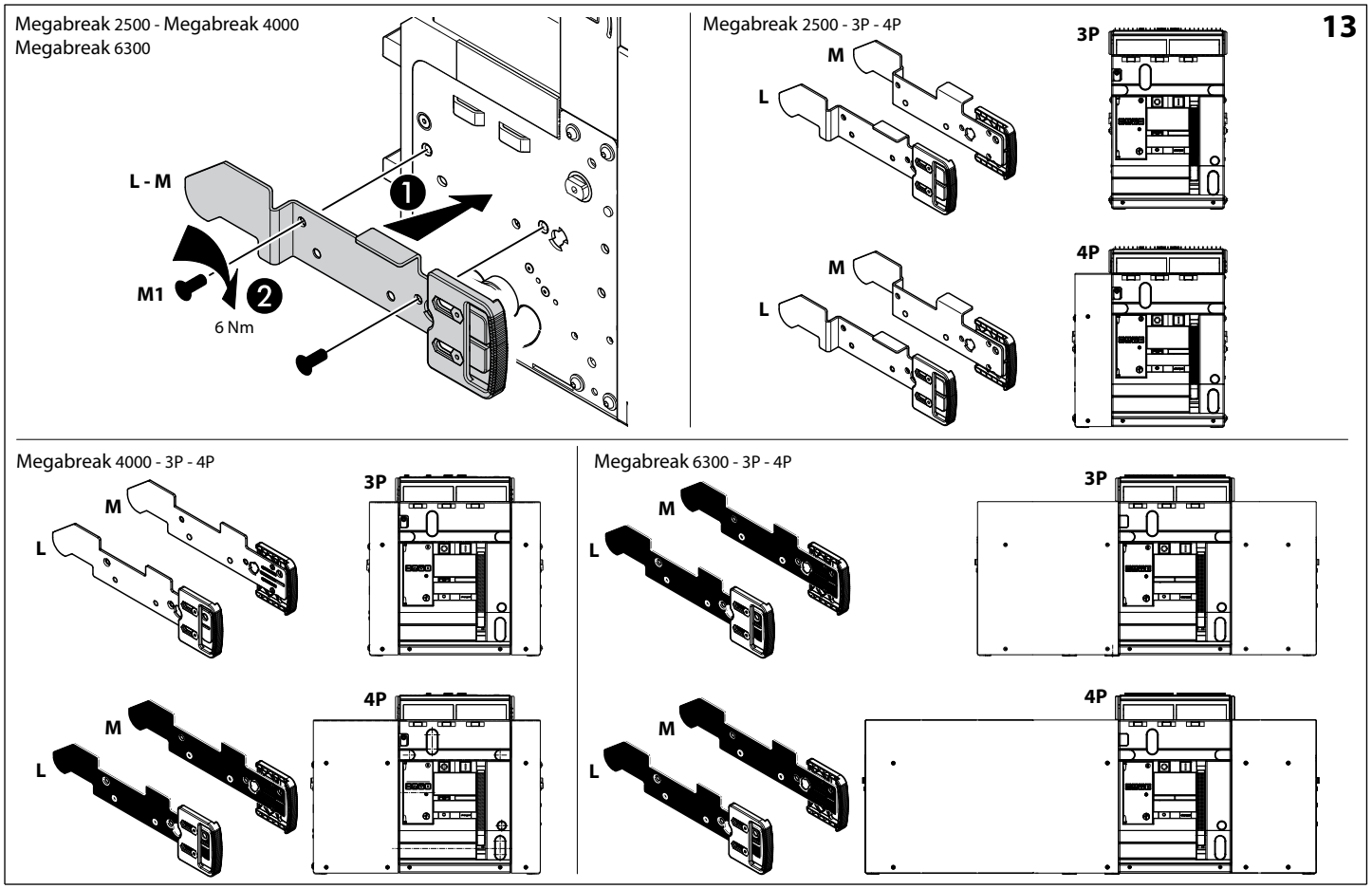
Megabreak 2500 - Megabreak 4000
Megabreak 6300
13
L - M
1
M1
2
6 Nm
Megabreak 2500 - 3P - 4P
M
L
3P
M
L
4P
Megabreak 4000 - 3P - 4P
M
L
3P
M
L
4P
Megabreak 6300 - 3P - 4P
M
L
3P
M
L
4P

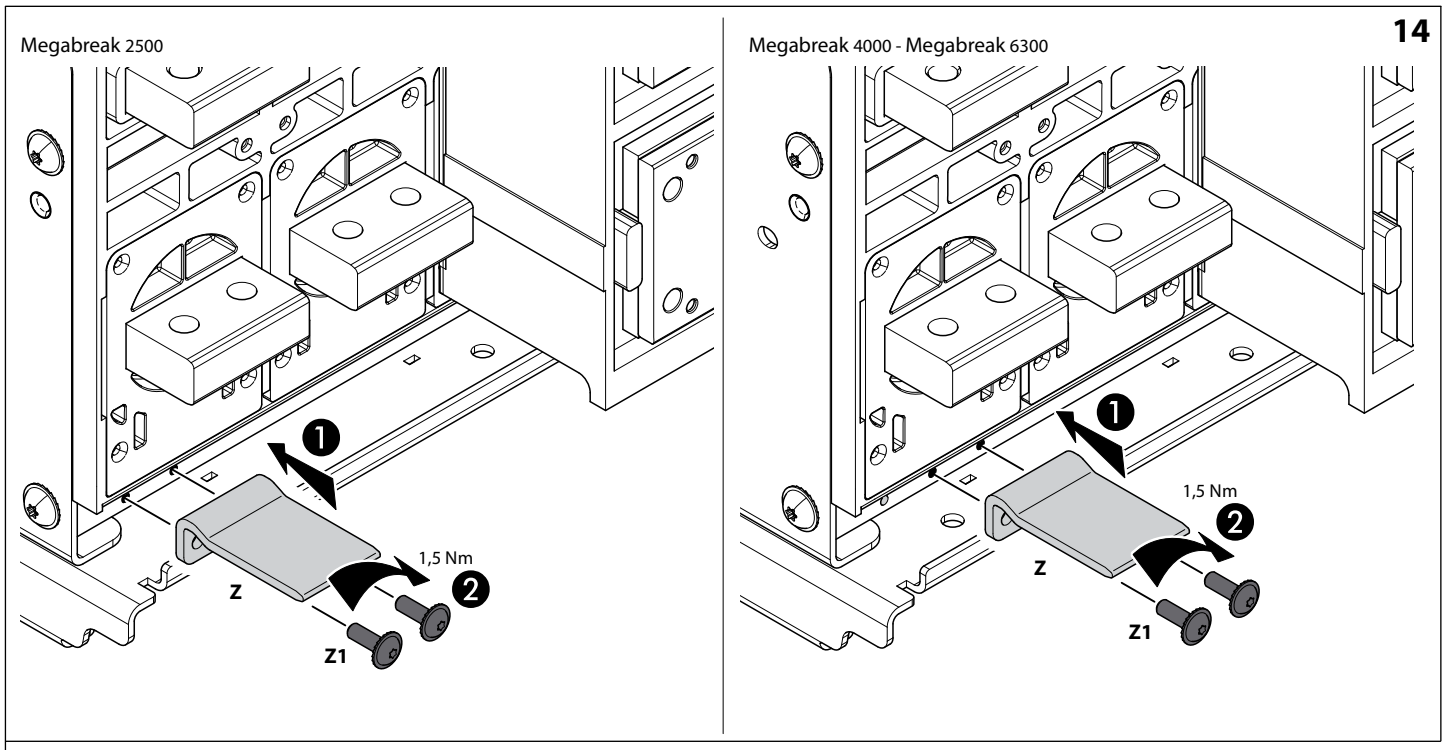
14
Megabreak 2500
Megabreak 4000 - Megabreak 6300
1,5 Nm
Z
Z1

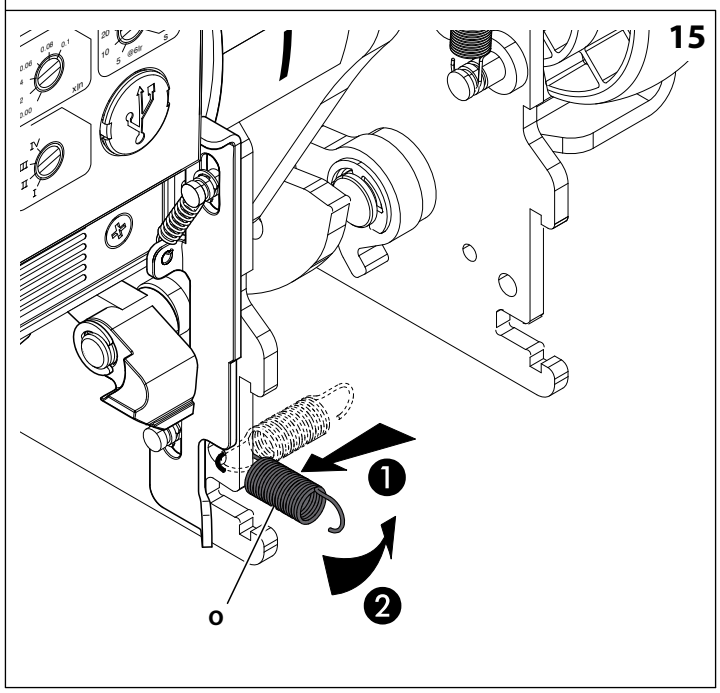
15
O

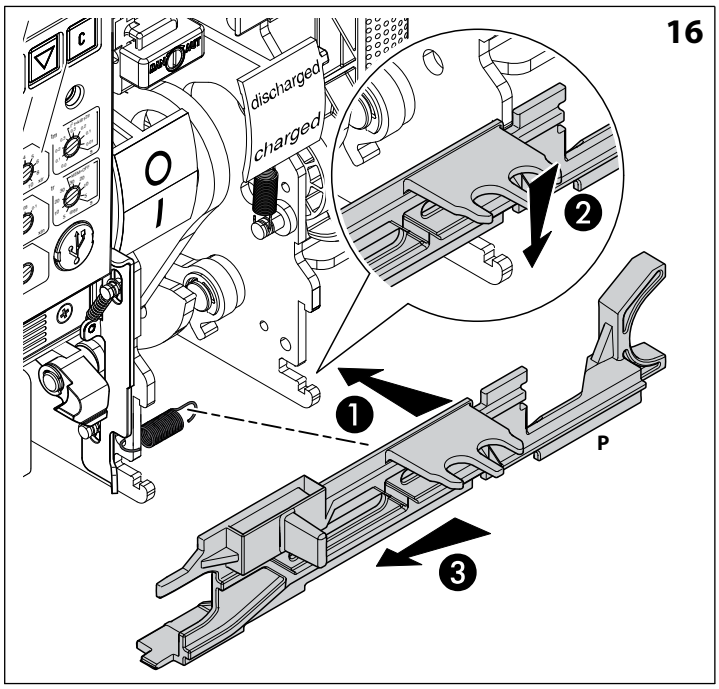
16
discharged
charged
P

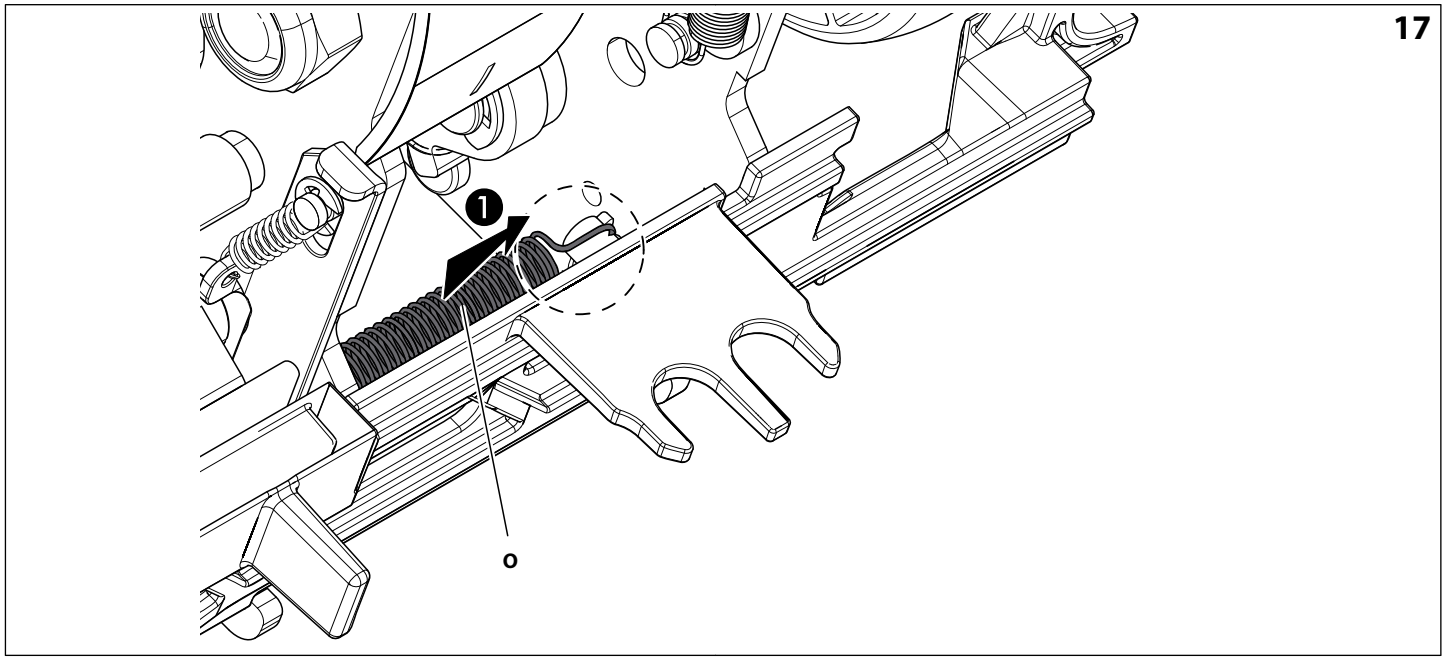
17
O

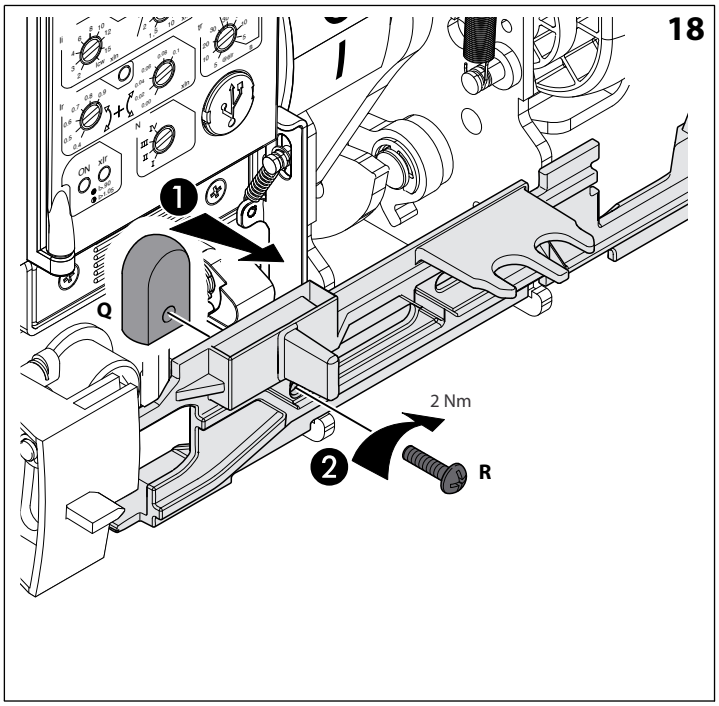
18
Q
2 Nm
R

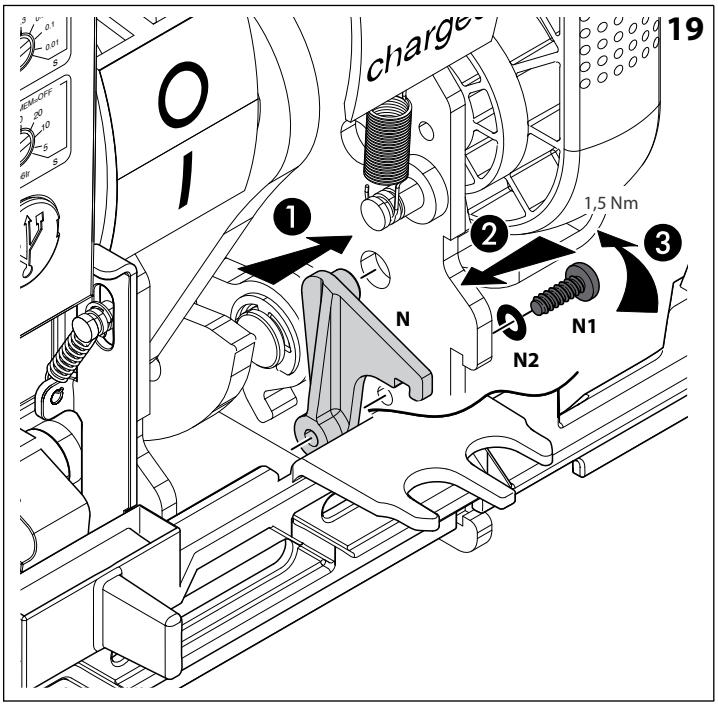
19
charge
1,5 Nm
N
N1
N2

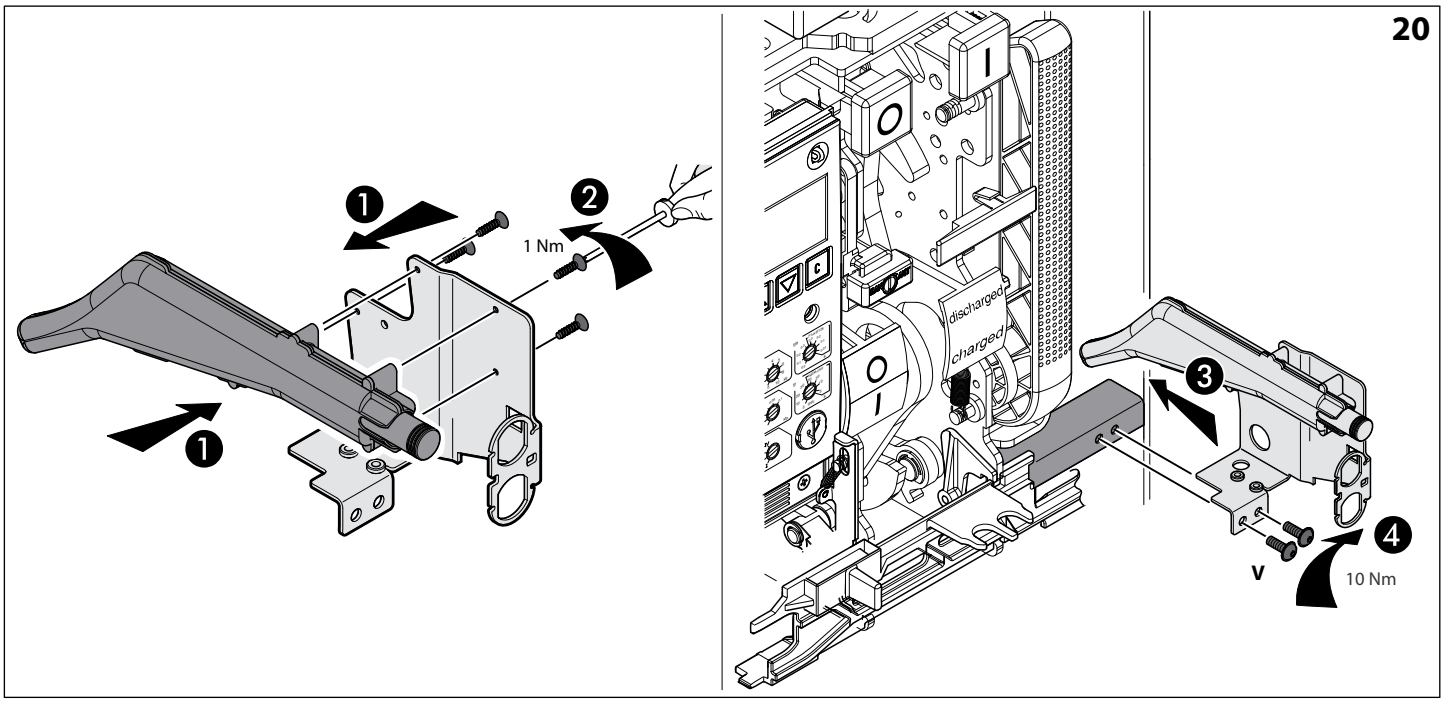
20
1 Nm
discharged
charged
V
10 Nm

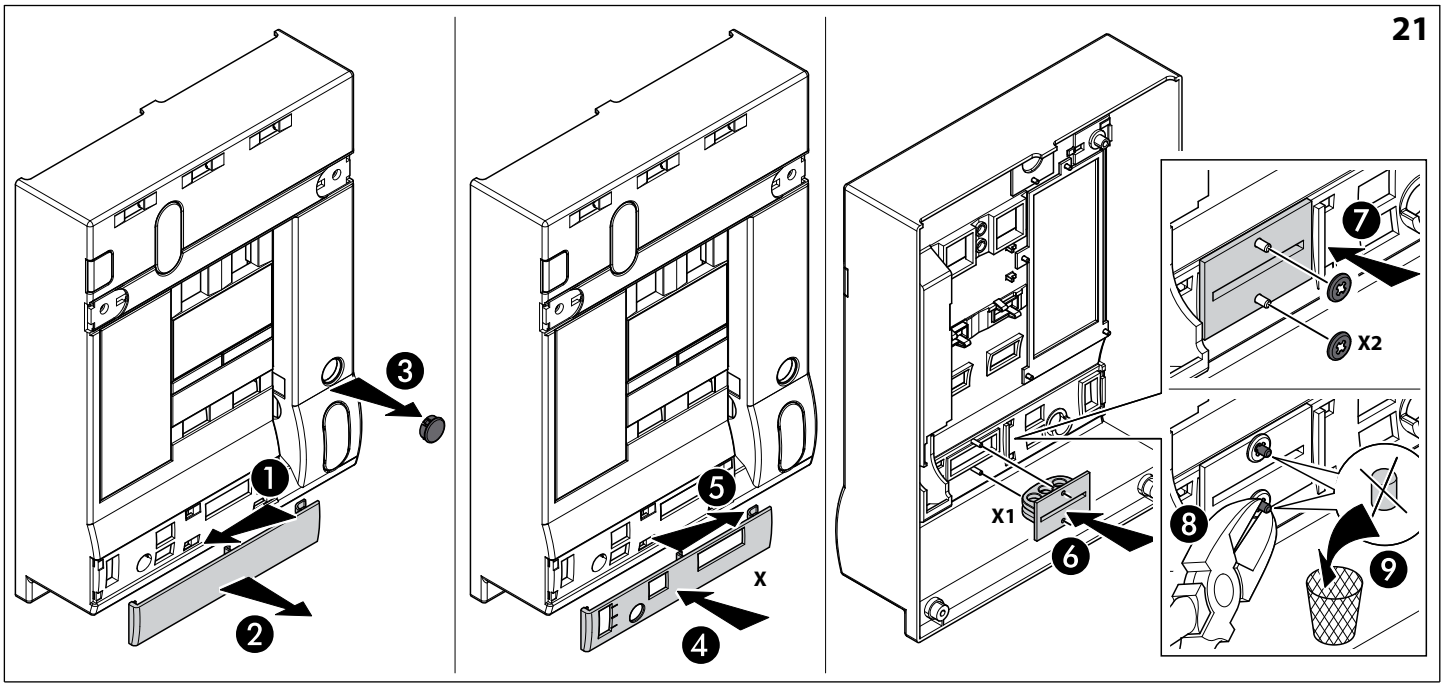
21
X
X1
X2

22

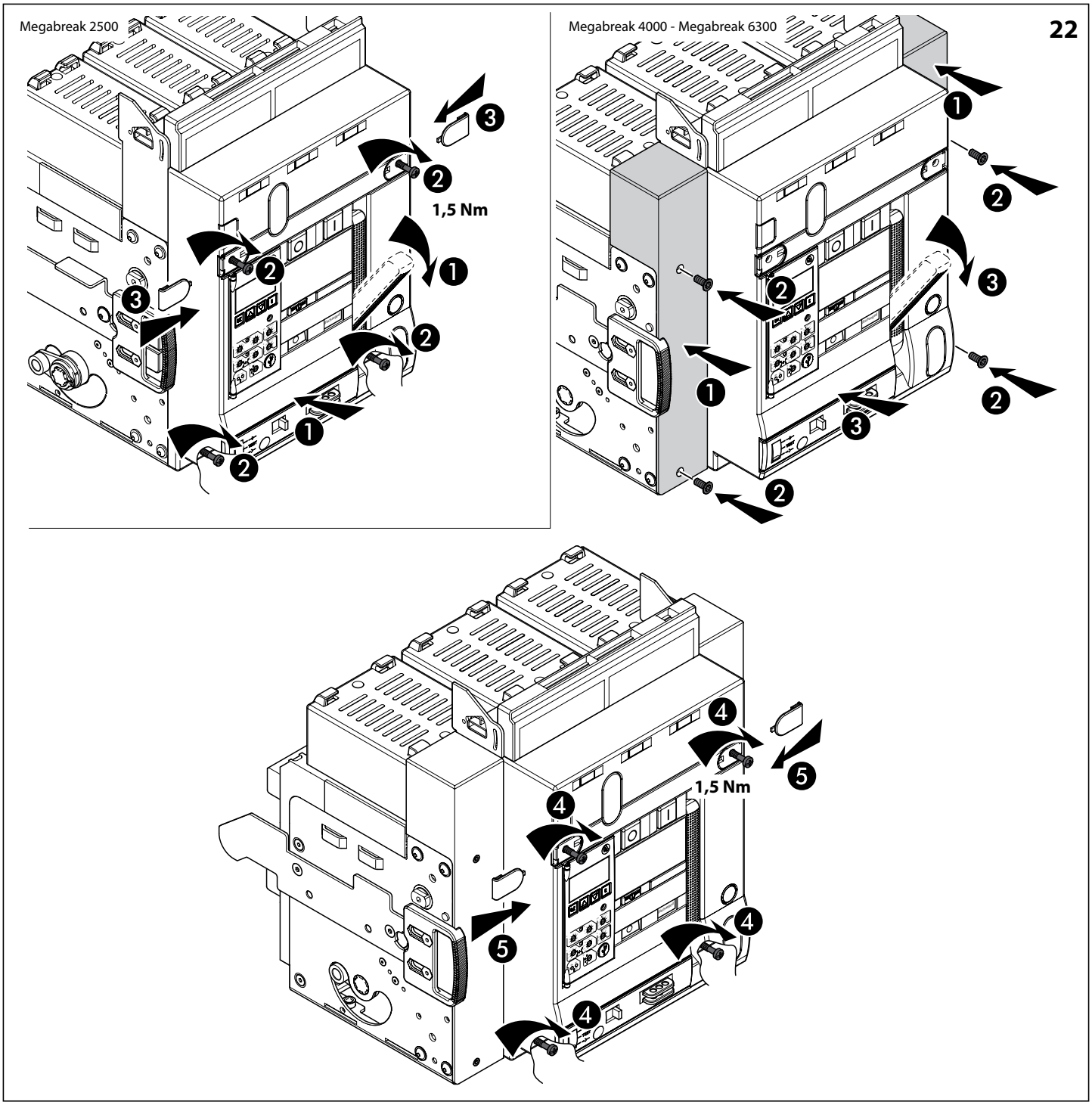
Megabreak 2500
1,5 Nm
Megabreak 4000 - Megabreak 6300
1,5 Nm

23

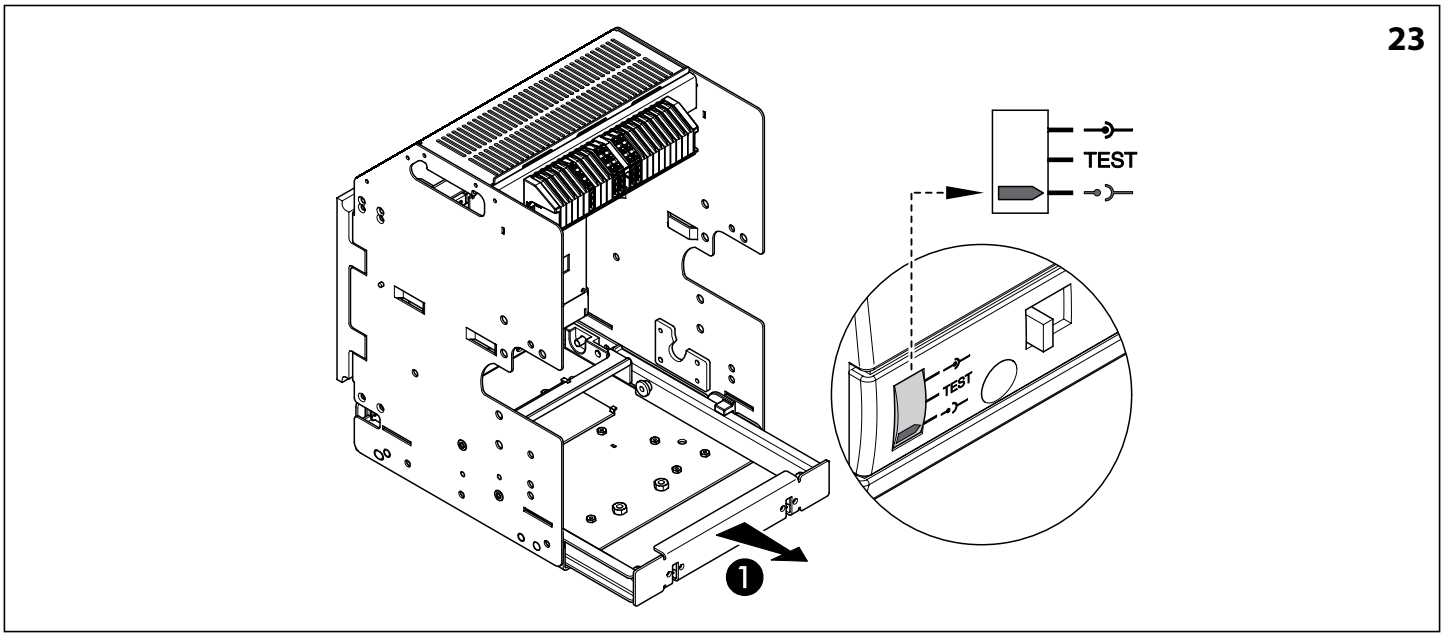
TEST
TEST

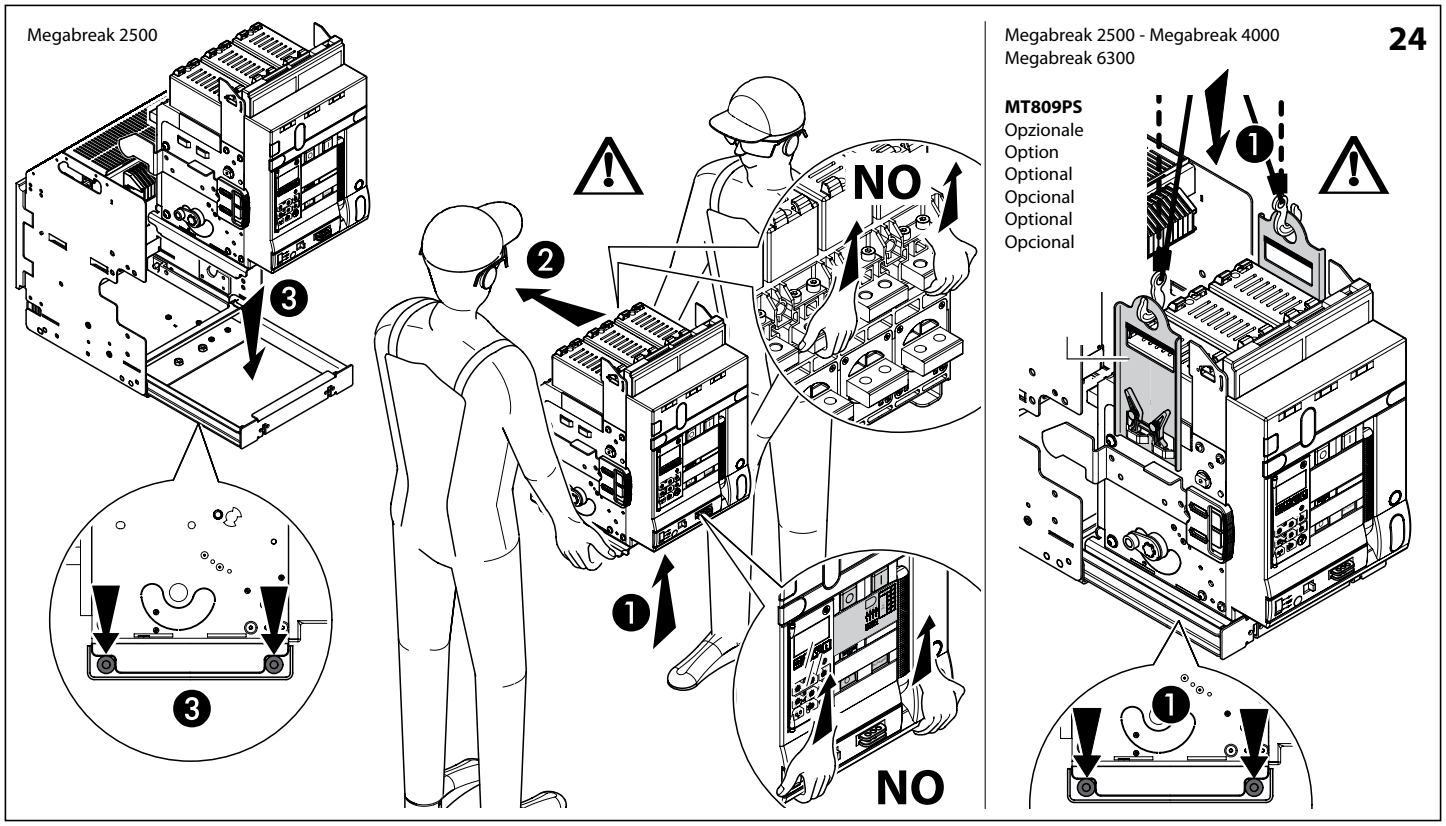
Megabreak 2500
Megabreak 2500 - Megabreak 4000
Megabreak 6300
24
MT809PS
Opzionale
Option
Optional
Opcional
Optional
Opcional
NO
NO

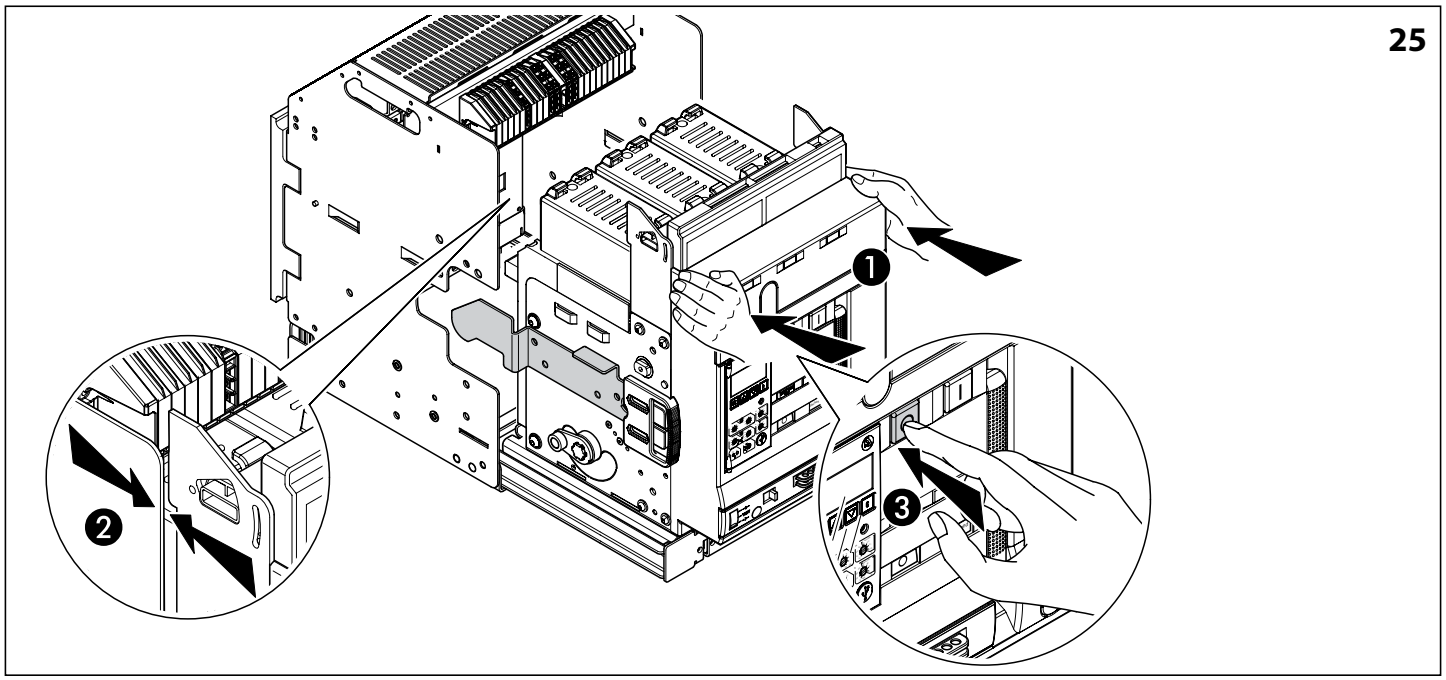
25

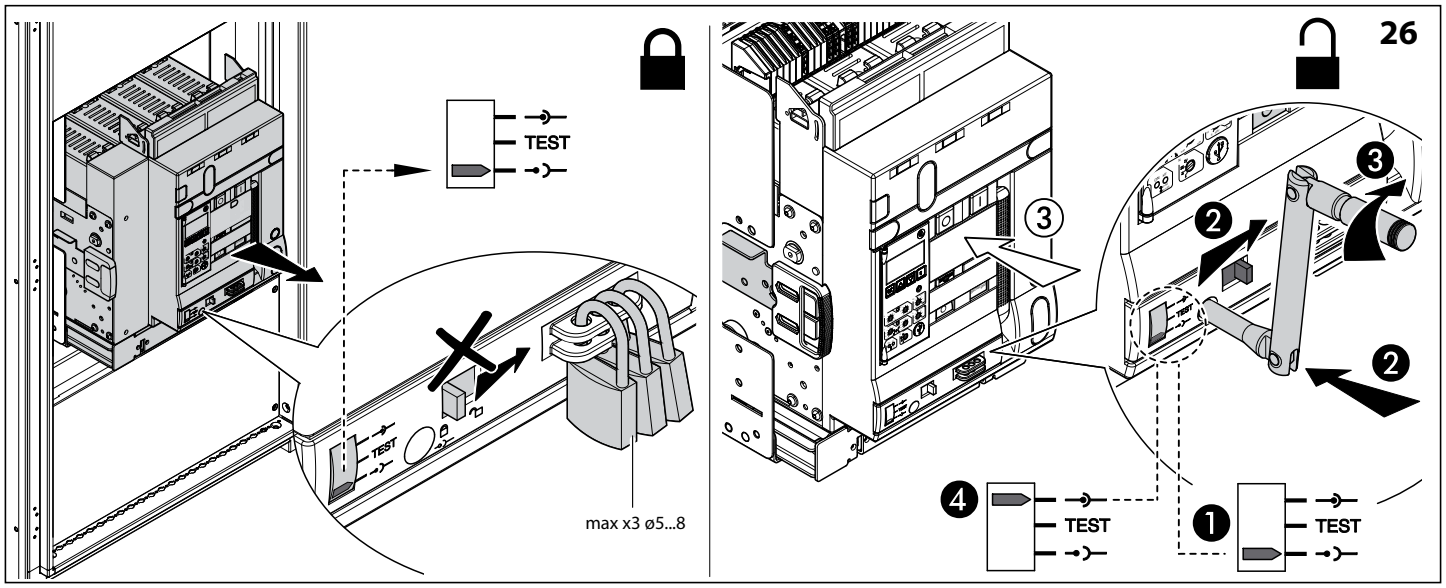
26
TEST
TEST
max x3 ø5...8
TEST
TEST