Downlight System

DWL 41W 75° C90 IP54 ST SDB 3K

Codice ordine 40383

EAN 8002219897176

Specifiche tecniche

Potenza assorbita	**41 W**
Tensione alimentazione (AC)	**230 Vac**
Temperatura ambiente (min)	**-20 °C**
Temperatura ambiente (max)	**40 °C**
Classe di isolamento	**II**
CCT tonalità luce	**3000 K**
Grado di protezione ottica	**IP54/IP20**
Numero LED	**1**
Corrente di uscita (max)	**1050**
Rischio fotobiologico	**RG0**
Angolo fascio luminoso	**75 °**
Stabilità colore	**SDCM3**
Colore riflettore	**Satinato**
CRI Resa cromatica	**>90**
Diametro	**165 mm**
Tipo driver	**SDB**
Ballast	**Per LED a corrente costante (DALI)**
Efficienza	**110 lm/W**
Frequenza (max)	**60 Hz**
Frequenza (min)	**50 Hz**
Res. filo incandescente	**850 °C - 30s.**
Corrente Inrush	**25 A**
Tempo di transizione Inrush	**0,2**
Efficienza ottica	**100%, 100%**
Flusso apparecchio	**4300 lm**
Installazione	**Incasso, Incasso in Controsoffitti**
Tensione alimentazione (DC)	**220 Vdc**
UGR	**16**
Range tensione alimentazione (DC)	**180÷264 VOLT**
Range tensione alimentazione (max)	**253 V**
Range tensione alimentazione (min)	**207 V**

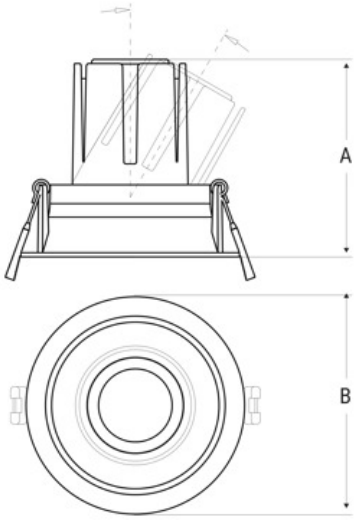

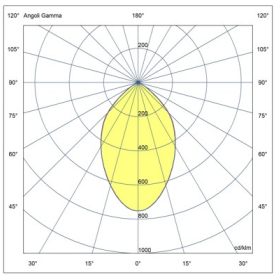

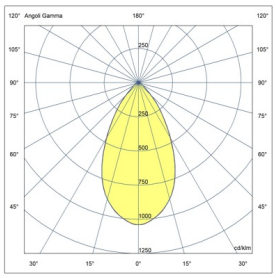

Installazione e applicazioni

Ambiente	**Uffici**
Applicazione	**Uffici, Hotel, Scuole**

Specifiche meccaniche

Altezza	**152 mm**
Lunghezza di taglio	**150 mm**
Materiale corpo	**Alluminio pressofuso**
Colore corpo	**Bianco**

Materiale riflettore	**Alluminio Satinato**
Grado di protezione vano alimentazione	**IP20**
Grado di protezione IP	**IP54/IP20**
Grado di protezione IK	**IK05**

Certificati e normative

EN IEC 55015:2019 + A11:2020, EN IEC 61000-3-2 :2019, EN 61000-3-3:2013, EN 61547:2009, EN 62471:2008, EN IEC 60598-1:2021, EN 60598-2-2:2012, EN 62493:2010, EN 301 489-1 V2.2.3, EN 301 489-17 V3.2.4

Accessori

40475
NARROW FILTER 41W

40463
RIF ROUND 41W TITANIUM

40471
OVAL FILTER 41W

40467
HONEYCOMB 41W

40479
DOUBLE FILTER 41W

40480
ADAPTER RING 150MM TO 220MM

Accessori domotica

20104
TRASMETTITORE RADIO DOMOTICO

15076
SENSORE AUTODIMMER RJ45

15062
SENSORE PRES BLE UFFICI IP40

15054
MOD AUTODIM RADIO IP40

15074
CONC WiFi BLE ETHERNE EASY BOX

15063
SENSORE PRESE BLE INDUSTR IP65

21102
CENTRALE DOMOTICA SD-LGFM

15065
TRASMETTITORE BLE

15064
CONCENTRATORE WIFI BLE

Accessori inverter

19358
INV P&L LED SE/SA 1H 20-60V

15079
MODULO LG SLIM

15080
MODULO DALI SLIM

15037
MODULO LGFM

19398
INV UNIV AT RM 5W 20-240V

19399
INV UNIV CT 5W 20-240V

19359
INV P&L LED SE/SA 3H 20-60V