Testate tutti i vostri cavi e cablaggi...

Identificate e localizzate i loro difetti

C.A 7024
Fault Mapper™
TDR alfanumerico

C.A 7026
Fault Mapper™ Pro
TDR grafico

C.A 7028
Wire Mapper™ Pro
Tester LAN

- Localizzazione e identificazione dei difetti
- Campo di misura esteso: fino a 3500 m
- Ogni tipo di cavo: elettrico, coassiale, multicoppie…
- Display LCD retroilluminato grafico o alfanumerico
- Apparecchi compatti: facilità di trasporto e utilizzo

AMRA_MTI
CHAUVIN ARNOUX

Dotati di una gamma completa di funzioni, il **Fault Mapper™ C.A 7024,** il **Fault Mapper™ Pro C.A 7026** e il **Wire Mapper™ C.A 7028** sono indicati per tutti gli ingegneri e tecnici della comunicazione, le équipe incaricate della rivelazione dei difetti nel campo delle telecomunicazioni, i montatori di linee, non ché le imprese dei settori delle comunicazioni.
Il **Wire Mapper™** è inoltre uno strumento utile ai gestori informatici quando si tratta di localizzare i difetti o di mettere a livello un impianto di rete già esistente.

Funzione integrata "Controllore cavi"

Oltre alle funzioni di TDR, i **C.A 7024** e **C.A 7026** sono dotati, proprio come il **C.A 7028,** di un generatore di frequenze sonore (810 Hz a 1110 Hz) che, utilizzato con una sonda sonora, facilita la localizzazione dei difetti e l'identificazione delle coppie in un fascio.

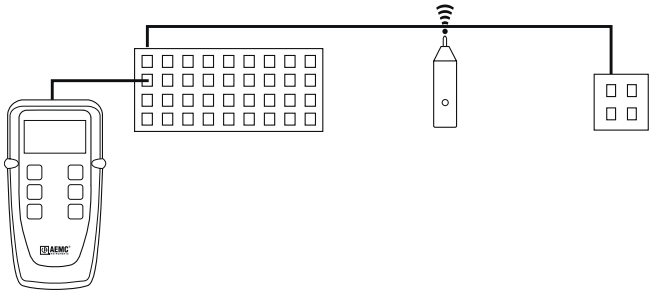

Apparecchi resistenti e pratici

Onde soddisfare le esigenze più rigorose per gli utilizzi all'esterno, gli apparecchi sono integrati in una cassa di plastica ABS ignifuga, robusta e rinforzata. Lo schermo di visualizzazione retroilluminato è anch'esso di ABS, resistente agli urti. Dotati d'una protezione impermeabile e anti-polvere IP54, sono concepiti e fabbricati conformemente alle norme internazionali di qualità. D'altronde, per le loro ridotte dimensioni, sono apparecchi pratici da trasportare e utilizzare.

Indicazione del livello di carica delle pile

Durante la loro messa sotto tensione, i **C.A 7024, C.A 7026** e **C.A 7028** visualizzano automaticamente la capacità rimanente delle pile. Questa indicazione permette all'operatore di verificare che l'apparecchio sia sufficientemente autonomo prima d'iniziare test di lunga durata. Sempre per un intento di risparmio, l'apparecchio si mette automaticamente in standby dopo 3 minuti d'inattività.

Professionali ed economici, il **Fault Mapper™ C.A 7024 numerico** e il **Fault Mapper™ Pro C.A 7026 grafico** grafico sono riflettometri temporali portatili (TDR) progettati per rivelare e localizzare i difetti dei cavi elettrici, blindati, coassiali e telecom su una distanza massimale rispettiva di 2 000 m o 3 500 m.

Il Wire Mapper™ C.A 7028 è un tester di cablaggio professionale e identificatore dei difetti sulle reti di dati e vocali nonché sui fili di connessione di rame installati.

C.A 7024 / C.A 7026 Fault Mapper™ e Fault Mapper™ Pro TDR alfanumerico o grafico

Campo di misura esteso…

Il **Fault Mapper™ C.A 7024** e il **Fault Mapper™ Pro C.A 7026** sono stati progettati per reperire e localizzare i difetti dei cavi correnti. Questi modelli offrono un costo ridotto e un alto livello di qualità e d'affidabilità. Essi utilizzano tutte le capacità del loro campo di misura (C.A 7024: 2 000 m / 6 000 piedi; C.A 7026: 3 500 m / 11 700 piedi) su tutti i tipi di cavi. Essi sfruttano quindi tutte le loro prestazioni quando agiscono per cavi soggetti a forti perdite come le coppie ritorte e i fili telefonici su lunghe distanze.

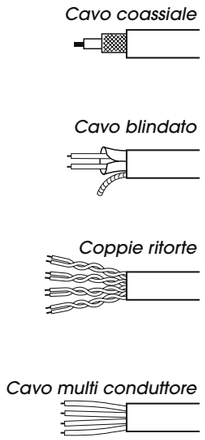

…su ogni tipo di cavo

Il **C.A 7024** contiene una biblioteca integrata di caratteristiche dei cavi più correnti, facilmente selezionabili dall'utente. Di conseguenza, non occorre ricercare la velocità di propagazione di ogni cavo. Per i cavi non riepilogati nella biblioteca interna, l'operatore può selezionare manualmente la velocità di propagazione relativa in un campo da 20 al 99%. Grazie al suo dispositivo di compensazione automatica, non occorre selezionare l'impedenza del cavo.

Il **C.A 7026** si adatta a tutti i tipi di cavi di comunicazione. La loro impedenza può essere selezionata fra 50, 75 e 100 Ω, corrispondente di conseguenza ai cavi metallici di comunicazione, segnatamente i cavi coassiali e le coppie ritorte. La velocità di propagazione relativa è adattabile fra il 20% e il 99% con incremento dell'1%.

Rivelazione efficace dei difetti

Il **Fault Mapper™** indica chiaramente e direttamente la natura del difetto rivelato (interruzione o cortocircuito) nonché la distanza a cui si trova.

Parimenti il **Fault Mapper™ Pro**, oltre ai cortocircuiti e interruzioni rivela le derivazioni, le giunzioni, le degradazioni dovute alle infiltrazioni d'acqua e altre anomalie d'impedenza.

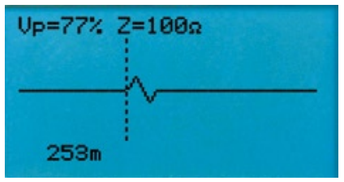

Una nuova tecnologia per misure rapide e precise

Il **Fault Mapper™** utilizza la tecnologia Fast Edge Step TDR per una portata e una risoluzione di migliore qualità. Il tempo di incremento rapido dell'impulso di test fornisce una migliore risoluzione a portata debole. L'energia contenuta nell'impulso assicura una portata massimale su tutti i cavi.

Il **Fault Mapper™ Pro** dispone dal canto suo, di una scala di misura automatica correlata alla posizione del cursore. Lo strumento seleziona automaticamente il campo appropriato fra le sue cinque scale di misura. Questa funzione permette di ridurre il tempo necessario alla localizzazione del difetto.

*Test di linee telefoniche con un **C.A 7026** su un pannello di ripartizione*

*Verifica della lunghezza d'un cavo su bobine con il **C.A 7024***

I difetti rivelati, come tutti i messaggi,sono visualizzati nella lingua prescelta dall'utente durante la configurazione (francese, inglese, tedesco, portoghese, spagnolo, italiano)

Un modo d'utilizzo adatto alla situazione

in presenza di difetti semplici, il **C.A 7026** può essere utilizzato indifferentemente in modo ad impulso unico o in modo continuo. In caso d'analisi di difetti più complessi, il suo modo di funzionamento in continuo facilita l'identificazione dei difetti intermittenti.

Allarme di tensione e interruzione di test

Prima di qualsiasi test, il **C.A 7024** e il **C.A 7026** controllano la tensione dei cavi a cui sono collegati. Se l'apparecchio rivela una tensione superiore a circa 10 V AC/DC, avverte l'utente e interrompe il test.
Il **Fault Mapper™ Pro** è inoltre protetto contro le sovratensioni fino a 250 V AC/DC.

Una tecnologia di punta

Il **Wire Mapper™ C.A 7028** integra una funzione unica chiamata EDT™ (End Discrimination Technology: tecnologia di discriminazione finale). Tale funzione riduce notevolmente i costi di messa in servizio degli impianti perché lo schema di cablaggio rappresentato sullo schermo dell'apparecchio indica chiaramente la natura e la posizione del difetti rivelato.

L'apparecchio identifica in maniera chiara e precisa sul suo schermo grafico tutti i difetti dei cavi e la loro lunghezza

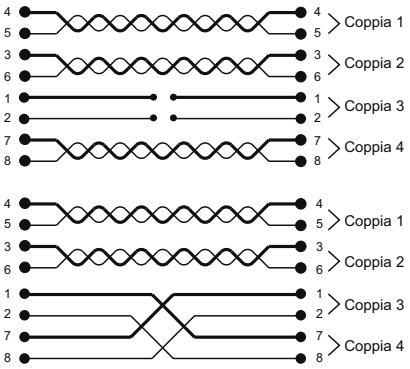

Esempi di schemi d'identificazione di coppie, tagliate, e incrociate nei cavi

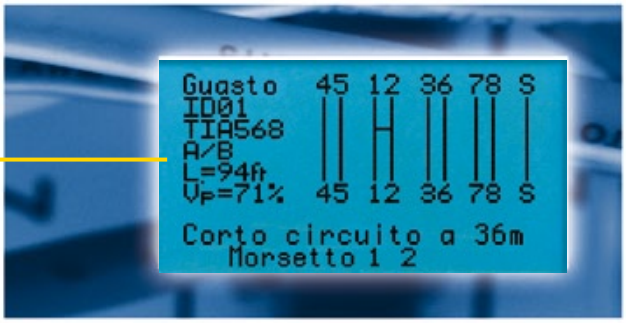

"ID01" precisa che il cavo che termina con l'identificatore n°1 presenta un cortocircuito sulla sua coppia 1-2

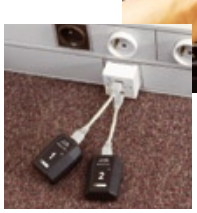

Un cablaggio sottoposto a numerose norme internazionali

Il **Wire Mapper™** misura la lunghezza del cavo prima o dopo l'impianto, identifica tutti i difetti comuni sugli schemi di cablaggio orizzontali installati conformemente alle norme TIA568 A/B, ISO, EN, USOC e RNIS: coppie tagliate, cortocircuitate, incrociate, separate, invertite, nonché la continuità blindaggio/schermo.

*Il **Wire Mapper™ C.A 7028** è utilizzato per localizzare, su un pannello di ripartizione, il cavo relativo ad un ufficio ubicato a varie decine di metri.*

Tutta una rete testata da un solo apparecchio

Gli identificatori a distanza del **C.A 7028** sono attivi e indicano all'operatore distante la fine d'un test e il suo stato di successo / insuccesso. L'apparecchio viene fornito con un identificatore contrassegnato dal n°1. Utilizzando gli identificatori supplementari (reperiti da "2" a "9"), il **Wire Mapper™** può testare e identificare addirittura 10 collegamenti mediante il pannello di ripartizione.

*Il **Wire Mapper™** serve anche a verificare se un cavo già installato presenta difetti o no.*

La sicurezza innanzitutto

Prima di verificare una rete di cablaggio installata, il **Wire Mapper™** avvertirà l'operatore se certi servizi telefonici sono attivi sul cavo testato (10 Mb/s, 100 Mb/s, Token Ring, ecc.). Il che evita il test fortuito d'una rete LAN attiva e elimina il rischio associato d'alterazione della rete o dell'apparecchio.

Tipo d'apparecchio	C.A 7024	C.A 7026	C.A 7028
	Fault Mapper	Fault Mapper Pro	Wire Mapper Pror
	TDR riflettometro temporale alfanumerico	TDR riflettometro temporale grafico	Tester di cablaggio LAN
Distanza massimale	2 000 m - 6000 ft	3500 m - 11700 ft	150 m - 500 ft
Tipi di cavi testati	blindato, coassiale, coppie ritorte, multiconduttore		UTP & STP (SSTP & FTP) secondo norme TIA568 A/B, ISO, EN, USOC e RNIS
Selezione del cavo	Biblioteca interna	UTP, STP	UTP, STP
Velocità di propagazione relative	selezione manuale per il cavo da testare in un campo da 0 al 99%		
Impedenza del cavo	Scelta automatica	Selezionata fra 50, 75 e 100 Ohm	
Difetti riscontrati	Interruzioni e cortocircuiti	cortocircuiti, interruzioni, derivazioni, giunzioni, degradazioni dovute alle infiltrazioni d'acqua e altre anomalie d'impedenza	coppie ritorte, o cortocircuitate, o incrociate, o separate, cortocircuiti fra coppie, inversioni di coppie e continuità blindaggio /schermo estremità del collegamento o del filo di connessione installato contenente difetti rivelazione
Misura	visualizzazione della distanza a cui si trova il difetto		localizzazione dei difetti con una sonda sonora
	lunghezza dei cavi (in m o ft)		Lunghezza del cavo o del collegamento (in m o ft)
Modalità di test	Mediante unico impulso	modo impulso: un impulso di test emesso ad ogni pressione modo continuo: vari impulsi di test al secondo	
Risoluzione	0,1 m fino a 100 m, poi 1 m	Approssimativamente 1% della gamma selezionata	
Precisione	+/- 2% con configurazione della velocità di propagazione relativa corretta	+/- 1% della gamma con configurazione della velocità di propagazione relativa corretta	+/- 5% lunghezza
Visualizzazione	schermo LCD alfanumerico 128 x 64 pixel	schermo LCD grafico 128 x 64 pixel	
Protezione / Sicurezza	allerta di tensione (> 10 V AC/DC) e interruzione di test		allerta di servizi attivi sul cavo
Localizzazione e individuazione del cavo	generatore di frequenze sonore integrato		
Dimensioni	165 x 90 x 37 mm		trasmettitore: 165 x 90 x 37 mm identificatore: 65 x 52 x 25 mm
Massa	350 g		350 g / 40 g
Condizioni Ambientali	T° di stoccaggio: - 20 a 70°C (- 4 a 158°F)		
	T° di funzionamento: 0 a 40 °C (32 a 112 °F)		
Protezione	IP 54 - Cassa di plastica ABS		
Fornito con:	Fili di test con pinze a coccodrillo / astuccio di trasporto		2 fili RJ 45 / 1 identificatore / astuccio di trasporto
Alimentazione Autonomia	4 pile x AA 1,5 V / 7,5h in utilizzo continuo o 4000 ore in standby		4 pile x AA 1,5 V / > 100 h in utilizzo continuo
Norme	Sicurezza IEC61010-1 / EN 60950 – CEM: BS/EN 61326-1 - CE		

Per ordinare

C.A 7024 — Fault Mapper™ — TDR alfanumerico — P01.1296.01
C.A 7026 — Fault Mapper™ Pro — TDR grafico — P01.1297.01
C.A 7028 — Wire Mapper™ Pro — Tester LAN — P01.1295.01

Accessori

Kit d'identificatori: numeri 2 a 5 per **C.A 7028** — P01.1019.94
Kit d'identificatori: numeri 6 a 9 per **C.A 7028** — P01.1019.95
Custodia di trasporto — P01.2985.32

DIVISIONE STRUMENTAZIONE PORTATILE

ITALIA
Via sant'Ambroglo 23/25
20050 BAREGGIA DI MACHERIO (MI)
tel : (039) 245 75 45
Fax : (039) 481 561
e-mail : info@amra-chauvin-arnoux.it
www.chauvin-arnoux.com

SVIZZERA
Elnsiedlerstrasse 535
8810 HOGEN
Tel : (01) 727 75 55
Fax : (01) 727 75 56
e-mail : info@chauvin-arnoux.ch
www.chauvin-arnoux.ch

AMRA_MTI
CHAUVIN ARNOUX

DP S1 338 - Ed 1 - 12/03 - Documento non contrattuale - Caratteristiche da confermare prima dell'ordine - komako