Scheda tecnica

LS280-805

Applique in gesso per lampade LED - 250x120 - 2xG9

Cover in vetro non prevista.
Lampadina non inclusa.
Portalampada G9 incluso.

Supporto Gesso - Gesso - Bianco

IP20

Dati del Prodotto

Alpha

Conforme ROHS:	Sì	Paese di origine	China

Caratteristiche Generali

Marca:	Jolight	Classe ETIM	EC002892
Adatto per tubi:	N/A	Alimentazione	N/A
Dispositivi comandabili:	N/A	Installazione	N/A
Configurazione iniziale:	N/A	Distanza visibilità	N/A
Frequenza di trasmissione Wi-Fi:	N/A	Funzione memoria	N/A
Indicatore di stato:	N/A	Montaggio connettore	N/A
Numero di pulsanti collegabili:	N/A	Numero dispositivi comandabili	N/A
Piattaforme compatibili:	N/A	Range Wi-Fi	N/A
Sezione conduttori:	N/A		

Caratteristiche Elettriche

Carico max.:	N/A	Potenza Autoconsumo	N/A
Potenza Canale Blue:	N/A	Potenza Canale Green	N/A
Potenza Canale Red:	N/A	Potenza Canale White	N/A
Potenza max installabile:	25 W	Potenza nominale (36V)	N/A
Protezioni:	N/A		

Alpha Elettronica si riserva il diritto di modificare i prodotti in qualsiasi momento senza obbligo di preavviso. I prodotti offerti da Alpha Elettronica S.r.l. possono subire modifiche techiche e/o estetiche per contingenti esigenze di produzione e o per causa di forza maggiore.

Scheda tecnica

Caratteristiche Meccaniche

Altezza:	120 mm	Attacco	G9
Forma:	N/A	Tipo	N/A
Tipo contatto:	N/A	Colore corpo	Bianco
Diametro lente:	N/A	Diffusore	Nessuno
Dimensioni:	70mm x 250mm x 120mm	Dimensioni	N/A
Finitura:	Opaca	Ingrandimento	N/A
Larghezza:	250 mm	Lunghezza	70 mm
Lunghezza braccio:	N/A	Materiale attuatore	N/A
Materiale corpo:	Gesso	Materiale lente	N/A
Orientabile:	no	Per profili	N/A
Peso alluminio al metro:	N/A	Peso cover al metro	N/A

Dati basilari

Descr2.ENG:	N/A

Predefinito

EAN13:	8017443675285	Layout	N/A
DispoData:	N/A	In Promo	N/A
DatiConfiguratore:	N/A	SPR_Descrizione_ENG	N/A
SPR_Descrizione_ITA:	N/A	SPR_DT_Footer	N/A
Energy Label:	N/A	Str.Etic.ENG	N/A
Str.Etic.ITA:	N/A	Keywords	N/A
PercorsoArticolo:	N/A	SPR_StringaConfezioneSlim	N/A
SPR_StringaImballoSlim:	N/A	SPR_StringaMultiploSlim	N/A
StringaPackaging:	N/A	SPR_StringaPrezzoPerSlim	N/A
Tipo Confezione:	Scatola	Video	N/A

Disegni Tecnici

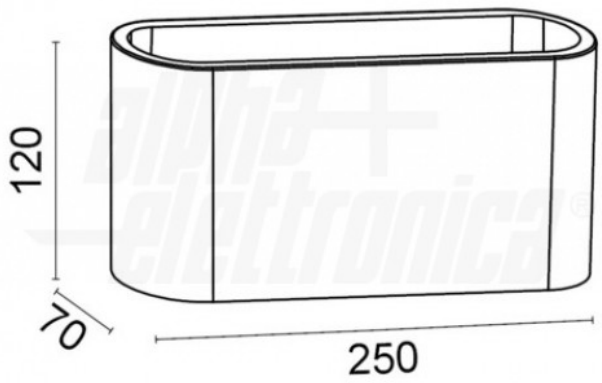

Alpha Elettronica si riserva il diritto di modificare i prodotti in qualsiasi momento senza obbligo di preavviso. I prodotti offerti da Alpha Elettronica S.r.l. possono subire modifiche techiche e/o estetiche per contingenti esigenze di produzione e o per causa di forza maggiore.