Scheda tecnica

KD530030

Caricatore USB C - GaN 30W Power Delivery - Nero

Caricabatteria USB - switching - 100-240Vac - 30W - 3000mA - 5-20V

IP44 JOIN

Dati del Prodotto

Alpha

Conforme ROHS:	Sì	Paese di origine	China
Numero Registrazione EPREL:	N/A		

Caratteristiche Elettriche

Potenza:	30 W	Potenza carico min	N/A
Adatto per Led:	N/A	Collegamento interno	N/A
Consumo a vuoto:	N/A	Corrente assorbita a vuoto	N/A
Corrente assorbita max:	N/A	Corrente uscita max	N/A
Corrente di inrush:	N/A	Forma d'onda	N/A
Corrente di leakage:	N/A	Frequenza	50/60 Hz
n. led serie:	N/A	Corrente ingresso max	N/A
Potenza carico:	N/A	Efficienza	N/A
Protezioni:	sovraccarico, sovratensione, sovratemperatura, corto circuito	Corrente d'uscita	3000 mA
Tensione d'ingresso:	100-240Vac	Tensione d'ingresso	N/A
Tensione d'uscita:	5-20 V	Tensione d'uscita massima	N/A
Terminazione di carica:	N/A	Tensione d'uscita Max	N/A
Tensione d'uscita Min:	N/A	Tolleranza d'ingresso	-10% +6%

Alpha Elettronica si riserva il diritto di modificare i prodotti in qualsiasi momento senza obbligo di preavviso. I prodotti offerti da Alpha Elettronica S.r.l. possono subire modifiche techiche e/o estetiche per contingenti esigenze di produzione e o per causa di forza maggiore.

Scheda tecnica

Caratteristiche Generali

Adatto per batterie:	N/A	Classe ETIM	EC002949
Carica rapida:	N/A	Classe isolamento	II
Classe strumentazione:	N/A	Costruzione	plugin
Dimmerabile:	N/A	Dimmerazione	N/A
Grado Protezione:	IP44	Indirizzo DALI	N/A
Funzionamento senza carico:	N/A	Numero di canali	N/A
Pre-regolazione:	N/A	Range Dimmerazione	N/A
Strumenti:	N/A	Tecnologia	switching
Tipo di dispositivo DALI:	N/A	Tipo di protocollo DALI	N/A
Tipo regolazione:	CC + CV	Tipo strumentazione	N/A

Caratteristiche Meccaniche

Connettori:	USB tipo"C"	Nr. Connettori	N/A
Cavo d'uscita:	nessuno	Colore	Nero
Dimensioni (LxWxH):	72.35 x 32.95 x 31.7mm	Finitura	N/A
Materiale contenitore:	Plastico, Policarbonato	Peso	0,05 kg
Raffreddamento:	passivo		

Caratteristiche Termiche

Temperatura di lavoro:	0/40 °C	Temperatura di stoccaggio	N/A
Temperatura involucro:	N/A		

Dati basilari

Descr2.ENG:	N/A

Predefinito

EAN13:	8017443685710	Layout	N/A
DispoData:	N/A	In Promo	N/A
DatiConfiguratore:	N/A	SPR_Descrizione_ENG	N/A
SPR_Descrizione_ITA:	N/A	SPR_DT_Footer	N/A
Energy Label:	N/A	Str.Etic.ENG	N/A
Str.Etic.ITA:	N/A	Keywords	N/A
PercorsoArticolo:	N/A	SPR_StringaConfezioneSlim	N/A
SPR_StringaImballoSlim:	N/A	SPR_StringaMultiploSlim	N/A
StringaPackaging:	N/A	SPR_StringaPrezzoPerSlim	N/A
Tipo Confezione:	Scatola appendibile	Unita Confezione	N/A
Video:	N/A		

Alpha Elettronica si riserva il diritto di modificare i prodotti in qualsiasi momento senza obbligo di preavviso. I prodotti offerti da Alpha Elettronica S.r.l. possono subire modifiche techiche e/o estetiche per contingenti esigenze di produzione e o per causa di forza maggiore.

Disegni Tecnici

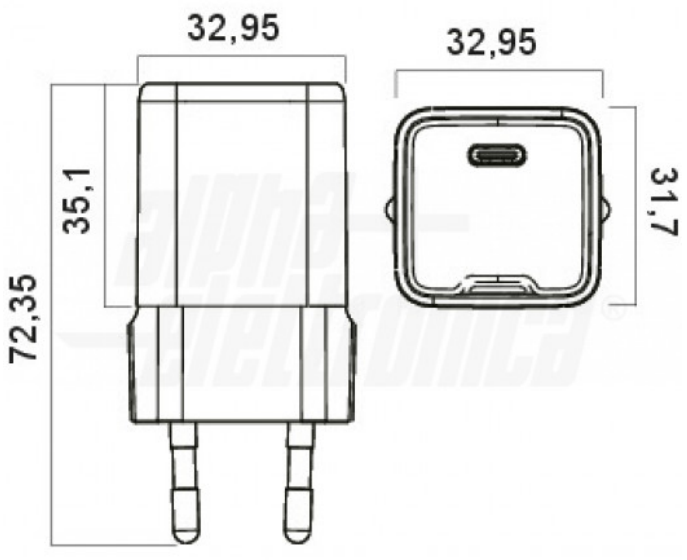

Alpha Elettronica si riserva il diritto di modificare i prodotti in qualsiasi momento senza obbligo di preavviso. I prodotti offerti da Alpha Elettronica S.r.l. possono subire modifiche techiche e/o estetiche per contingenti esigenze di produzione e o per causa di forza maggiore.